ՎԱՆԱՐԽ
VANARKH

ՆԱԽԱԳԻԾ

ՆՈՐ ՄԱՆԿԱՊԱՐՏԵԶԻ ԿԱՌՈՒՑՈՒՄ
ՀՀ ԱՐԱՐԱՏԻ ՄԱՐԶ ԱՎՇԱՐ ՀԱՄԱՅՆՔ
ՄԱՇՏՈՑԻ 27-27/1 ՀՈՂԱՄԱՍ ՀԱՍՑԵՈՒՄ

ԱԼԲՈՄ-3 ԻՆԺԵՆԵՐԱԿԱՆ ՄԱՍ

<< *ՎԱՆԱՐԽ* >>   *ՍՊԸ*

ՆԱԽԱԳԻԾ

ՆՈՐ ՄԱՆԿԱՊԱՐՏԵԶԻ ԿԱՌՈՒՑՈՒՄ
ՀՀ ԱՐԱՐԱՏԻ ՄԱՐԶ ԱՎՇԱՐ ՀԱՄԱՅՆՔ
ՄԱՇՏՈՑԻ 27-27/1 ՀՈՂԱՄԱՍ ՀԱՍՑԵՈՒՄ

ԱԼԲՈՄ-3 ԻՆԺԵՆԵՐԱԿԱՆ ՄԱՍ

ՊԱՏՎԵՐ՝ — *ՀԱՄԱՁԱՅՆԵՑՎԱԾ Է՝*

ՊԱՏՎԻՐԱՏՈՒ՝ Ավշար համայնքի համայնքապետարան

ԼԻՑԵՆԶԻԱ 17211

<<**ՎԱՆԱՐԽ**>> ՍՊԸ ՏՆՕՐԵՆ — Ա. ՂՈՒԿԱՍՅԱՆ

Ն.Գ.Ճ. — Խ. ԳՐԻԳՈՐՅԱՆ

Ք. ՎԱՆԱՁՈՐ 2020թ.

ԲԱՆՎՈՐԱԿԱՆ ԳԾԱԳՐԵՐԻ ԱՄՓՈՓԱԳԻՐ

N/N	ԹԵՐԹԵՐԻ ԱՆՎԱՆՈՒՄ	ԹԵՐԹ
1	2	3
1.	Ընդհանուր տվյալներ	Ջկ-1
1*	Բացատրագիր	Ջկ-1*
2.	Աշխատանքային ծավալների ամփոփագիր /ջրամատակարարման և կոյուղու ներքին ցանցեր/	Ջկ-2
3.	,,1,,-ին ՄԱՍՆԱՇԵՆՔԻ ՀԱՏԱԿԱԳԻԾ ՋՐԻ ԵՎ ԿՈՅՈՒՂՈՒ ՆԵՐՔԻՆ ՑԱՆՑԵՐՈՎ	Ջկ-3
4.	,,2,,-ին ՄԱՍՆԱՇԵՆՔԻ ՀԱՏԱԿԱԳԻԾ ՋՐԻ ԵՎ ԿՈՅՈՒՂՈՒ ՆԵՐՔԻՆ ՑԱՆՑԵՐՈՎ	Ջկ-4
5.	,,3,,-ին ՄԱՍՆԱՇԵՆՔԻ ՀԱՏԱԿԱԳԻԾ ՋՐԻ ԵՎ ԿՈՅՈՒՂՈՒ ՆԵՐՔԻՆ ՑԱՆՑԵՐՈՎ	Ջկ-5
6.	,,4,,-ին ՄԱՍՆԱՇԵՆՔԻ ՀԱՏԱԿԱԳԻԾ ՋՐԻ ԵՎ ԿՈՅՈՒՂՈՒ ՆԵՐՔԻՆ ՑԱՆՑԵՐՈՎ	Ջկ-6
7.	ՆԿՈՒՂԻ ՀԱՏԱԿԱԳԻԾ /,,1,,-ին ՄԱՍՆԱՇԵՆՔ/ ՋՐԻ ԵՎ ԿՈՅՈՒՂՈՒ ՆԵՐՔԻՆ ՑԱՆՑԵՐՈՎ	Ջկ-7
8.	ՋՐԱՄԱՏԱԿԱՐԱՐՄԱՆ ՆԵՐՔԻՆ ՑԱՆՑԻ ՏԱՐԱԾԱԿԱՆ ՍԽԵՄԱ /սկիզբ/	Ջկ-8
9.	ՋՐԱՄԱՏԱԿԱՐԱՐՄԱՆ ՆԵՐՔԻՆ ՑԱՆՑԻ ՏԱՐԱԾԱԿԱՆ ՍԽԵՄԱ /ավարտ/	Ջկ-9
10.	ԿՈՅՈՒՂՈՒ ԿԱՆԳՆԱԿ ԿՈՅՈՒՂՈՒ ՆԵՐՔԻՆ ՑԱՆՑԵՐՈՎ /սկիզբ/	ԱՋկ-10
11.	ԿՈՅՈՒՂՈՒ ԿԱՆԳՆԱԿ ԿՈՅՈՒՂՈՒ ՆԵՐՔԻՆ ՑԱՆՑԵՐՈՎ /ավարտ/	ԱՋկ-11
12.	200 լ ՏԱՐՈՂՈՒԹՅԱՄԲ ՋՐԻ ԲԱՔԻ ՄՈՆՏԱԺՄԱՆ ՀԻՄՆԱԿՄԱԽՔ, ՆՅՈՒԹԵՐԻ ՄԱՍՆԱԳԻՐ:	ԱՋկ-12
13.	ՋՐԻ ԲԱՔԻ ՏԵՂԱԴՐՄԱՆ ՏԱՐԱԾԱԿԱՆ ՍԽԵՄԱ: ՋՐԻ Ե/ԲԵՏՈՆԵ ՀԱՎԱՔՈՎԻ ԴԻՏԱՀՈՐԻ ԿՏՐՎԱԾՔ:	ԱՋկ-13
14.	ԳԼԽԱՎՈՐ ՀԱՏԱԿԱԳԻԾ ՋՐԻ ԵՎ ԿՈՅՈՒՂՈՒ ԱՐՏԱՔԻՆ ՑԱՆՑԵՐՈՎ	ԱՋկ-14
15.	Աշխատանքային ծավալների ամփոփագիր /ջրամատակարարման և կոյուղու արտաքին ցանցեր/	ԱՋկ-15
16.	ԿՈՅՈՒՂՈՒ ԿԴՀ - 1 -:- ԿԵՂՏԱՋՐԵՐԻ ՀԱՎԱՔՄԱՆ ՀՈՐ ԵՐԿԱՅՆԱԿԱՆ ՊՐՈՖԻԼ	ԱՋկ-16
17.	ԿՈՅՈՒՂՈՒ ԿԴՀ - 6 -:- ԿԵՂՏԱՋՐԵՐԻ ՀԱՎԱՔՄԱՆ ՀՈՐ ԵՐԿԱՅՆԱԿԱՆ ՊՐՈՖԻԼ	ԱՋկ-17
18.	ԿՏՐՎԱԾՔՆԵՐ 1 - 1, 2 - 2: ՑԱՄԱՔՈՐԴԻ ԴԻՏԱՀՈՐԻ ԿՏՐՎԱԾՔ:	ԱՋկ-18
19.	ԿՈՅՈՒՂԱՏԱՐ ԿՈԼԵԿՏՈՐԻ ԱՆՑՈՒՄԱՅԻՆ ԴԻՏԱՀՈՐԻ ՀԱՏԱԿԱԳԻԾ, ԿՏՐՎԱԾՔՆԵՐ	ԱՋկ-19
20.	ՍԱՆՀԱՆԳՈՒՅՑԻ ՀԱՏԱԿԱԳԻԾ: ԱՐԵՎԵԼՅԱՆ ՃԱԿԱՏ:	ԱՋկ-20
21.	ԱՐԵՎՄՏՅԱՆ, ՀԱՐԱՎԱՅԻՆ ԵՎ ՀՅՈՒՍԻՍԱՅԻՆ ՃԱԿԱՏՆԵՐ	ԱՋկ-21
22.	ՀՈՐԻ ՀԱՏԱԿԱԳԻԾ, ԾԱԾԿԻ ՀԱՏԱԿԱԳԻԾ, ԿՏՐՎԱԾՔ 1 - 1 ՀԱՆԳՈՒՅՑ - Ա	ԱՋկ-22
24.	ԿՏՐՎԱԾՔՆԵՐ 2 - 2, 3 - 3: ՀԻՄՔԻ ՀԱՏԱԿԱԳԾԻ ԿՏՐՎԱԾՔ 2 - 2	ԱՋկ-24
25.	ՍԱՆՀԱՆԳՈՒՅՑԻ ԿՏՐՎԱԾՔ 1 - 1	ԱՋկ-25
26.	ԿՏՐՎԱԾՔ 2 - 2:	ԱՋկ-26
27.	ՏԱՆԻՔԻ ՀԱՏԱԿԱԳԻԾ, ՀԱՆԳՈՒՅՑ - Ա	ԱՋկ-27
28.	ՊԱՏՈՒՀԱՆՆԵՐԻ ՄԱՍՆԱԳԻՐ, ԴՌՆԵՐԻ ՄԱՍՆԱԳԻՐ	ԱՋկ-28
29.	ՀԱՏԱԿՆԵՐԻ ՄԱՍՆԱԳԻՐ, ԵՐԿԱԹԲԵՏՈՆԵ ԷԼԵՄԵՆՏՆԵՐԻ ՄԱՍՆԱԳԻՐ, ՍԱԼՎԱԾՔ	ԱՋկ-29
30.	ՀԱՐԴԱՐՄԱՆ ԱՇԽԱՏԱՆՔՆԵՐԻ ՄԱՍՆԱԳԻՐ, ՓԱՅՏԵ ԿՈՆՍՏՐՈՒԿՑԻԱՆԵՐԻ ՄԱՍՆԱԳԻՐ, ԱՐՏԱՔԻՆ ՀԱՐԴԱՐՄԱՆ ԵՎ ՏԱՆԻՔԻ ԿԱՌՈՒՑՄԱՆ ԱՇԽԱՏԱՆՔՆԵՐ	ԱՋկ-30

ՎԿԱՅԱԿՈՉՄԱՆ ՓԱՍՏԱԹՂԹԵՐԻ ԱՄՓՈՓԱԳԻՐ

ՆՇԱՆԱԿՈՒՄ	ԱՆՎԱՆՈՒՄ	ԾԱՆՈԹՈՒԹՅՈՒՆ
1	2	3
ՇՆուԿ 2.04.01-85	Внутренний водопровод и канализация	Москва
ՇՆուԿ 2-04-02-85	Водопровод, наружные сети и сооружения	
ՇՆուԿ 2-05-02-85	Канализация, наружные сети и сооружения	
СН 478-80	Инструкция по проектированию и монтажу сетей водоснабжения и канализации из пластмассовых труб	

ՓՈՓ.	ՄԱՍ. ՔԱՆ.	ԹԵՐԹ	ՓԱՍՏԱԹ.N	ՍՏՈՐԱԳՐ.	ԱՄՍԱԹԻՎ
Ստուգեց՝	Ա.Ղուկասյան				
ՆԳճ	Խ.Գրիգորյան				
Նախագծ.	Խ.Գրիգորյան				
Ստուգեց՝	Ա.Ղուկասյան				

ՊԱՏՎԻՐԱՏՈՒ՝ Ավշար համայնքի համայնքապետարան

ՀԱՏՈՐ՝ 3

Նոր մանկապարտեզի կառուցում
ՀՀ Արարատի մարզ Ավշար համայնք Մ. Մաշտոցի 27-27/1 հողամաս հասցեում

ԳԾԱԳՐԻ ԱՆՎԱՆՈՒՄԸ

ԸՆԴՀԱՆՈՒՐ ՏՎՅԱԼՆԵՐ

ՓՈՒԼ	ԹԵՐԹ	ԹԵՐԹԵՐ
ԱՆ	Ջկ-1	

ՎԱՆԱՐԽ
VANARKH
ВАНАРХ

ՋՐԱՄԱՏԱԿԱՐԱՐՄԱՆ ԵՎ ԿՈՅՈՒՂՈՒ ՑԱՆՑԵՐԻ
ՀԻՄՆԱԿԱՆ ՑՈՒՑԱՆԻՇՆԵՐ

Անվանումը	Պահանջվող ճնշումը, մ-ով	Ջրի հաշվարկային ծախսը			Ծանոթություն
		մ^3/օր	մ^3/ժամ	լ/վրկ	
Ջրամատակարարում	10		5.0	2.386	
Կոյուղի			5.0	3.03	

ԲԱՑԱՏՐԱԳԻՐ

Նախագծվող մանկապարտեզի ջրամատակարարման և կոյուղու ներքին և արտաքին ցանցերի նախագիծը կատարված է նախագծման առաջադրանքի, ճարտարապետա-հատակագծային առաջադրանքի, գործող ՇՆուԿ 2.04.01-85, 478-80 հիման վրա:

Նախագծում նախատեսված է մանկապարտեզի ջրամատակարարումն իրականացնելու համար նախագծել ջրագիծ *Φ50* տրամագծով, որի սնուցումն իրականացնել մանկապարտեզի տարածքի դիմացով անցնող ջրագծից: Միացման կետից 9.0 մ հեռավորության վրա ճյուղավորման կետում, տեղադրել դիտահոր ՋԴՀ-1 *Φ1500:* Ջրի դիտահորի մեջ տեղադրվում է ջրաչափ եվ պոլիպրոպիլենե փական: Ջրագծի արտաքին ցանցի մոնտաժը իրականացվում է *Φ50* տրամագծի պոլիէթիլենե խողովակներով, ներքին ցանցի մոնտաժը՝ *Φ50-20* տրամագծի պոլիպրոպիլենե խողովակներով: Լոգասենյակների վերին հատվածում նախատեսված է տեղադրել 200լ տարողությամբ պլաստմասե ջրի բաքեր, իսկ նկուղային հակում 5.0 մ^3 տարողությամբ մետաղական ջրի բաք և ջրի պոմպ: Բաքը նախատեսված է յուղաներկել:

Մանկապարտեզի սանտեխնիկական սարքերից կոյուղահոսքը հեռացվում է դեպի նախագծվող կոյուղու ԿԴՀ-1-ԿԴՀ-6, այնտեղից էլ՝ միացվում է նախագծվող կոյուղու կեղատրերի մաքրման հորին: Կոյուղու գծերի մոնտաժը իրականացվում է պոլիվինիլքլորիդե խողովակներից: Կոյուղու խողովակների տակ իրականացնել ավազե նախապատրաստական շերտ /հաստ.-100 մմ/: Բնահողի հետլիցքը կատարել շերտ-շերտ տոփանումով՝ բացառելով կոյուղու խողովակների տեղաշարժը: Բնահողը չպետք է պարունակի 20 մմ-ից մեծ և սուր քարեր:

Կոյուղու և ջրի համակարգերի մոնտաժը կատարվում է համապատասխան աշխատանքի արտադրության գործող նորմերի և կանոնների ՇՆուԿ 3.5.01-85:

Ստորգետնյա աշխատանքները կատարել շահագրգիռ կազմակերպությունների մասնագետների ներկայությամբ:

ՊԱՏՎԻՐԱՏՈՒ՝ Ավշար համայնքի համայնքապետարան

ՀԱՏՈՐ՝ 3

Նոր մանկապարտեզի կառուցում
ՀՀ Արարատի մարզ Ավշար համայնք Մ. Մաշտոցի 27-27/1 հողամաս հասցեում

ՓՈՓ.	ՄԱՍ. ՔԱՆ.	ԹԵՐԹ	ՓԱՍՏԱԹ.N	ՍՏՈՐԱԳՐ.	ԱՄՍԱԹԻՎ
Ստուգեց՝	Ա.Ղուկասյան				
ՆԳՃ	Խ.Գրիգորյան				
Նախագծ.	Խ.Գրիգորյան				
Ստուգեց՝	Ա.Ղուկասյան				

ՓՈՒԼ	ԹԵՐԹ	ԹԵՐԹԵՐ
ԱՆ	Ջկ-1*	

ԳԾԱԳՐԻ ԱՆՎԱՆՈՒՄԸ

ԲԱՑԱՏՐԱԳԻՐ

ՎԱՆԱՐԽ
VANARKH
ВАНАРХ

<u>ՋՐԱՄԱՏԱԿԱՐԱՐՄԱՆ ՆԵՐՔԻՆ ՑԱՆՑԻ ՆՅՈՒԹԵՐԻ ՄԱՍՆԱԳԻՐ</u>

ԹԻՎ	ՄԱԿՆԻՇ	ԱՆՎԱՆՈՒՄ	ՉԱՓՍ	ՉԱՓՄԱՆ ՄԻԱՎՈՐ	ՔԱՆԱԿ
1.		Պոլիպրոպիլենե խողովակների տեղադրում	Φ50	գծմ	38.0
2.		Նույնը	Φ40	գծմ	28.0
3.		Նույնը	Φ32	գծմ	26.0
4.		Նույնը	Φ25	գծմ	46.0
5.		Նույնը	Φ20	գծմ	106.0
6.		Նույնը տաք ջրի համար	Φ20	գծմ	48.0
7.		Պոլիպրոպիլենե եռաբաշխիկ		հատ	138
8.		Պոլիպրոպիլենե արմունկ		հատ	184
9.		Պոլիպրոպիլենե փականների տեղադրում	Φ50	հատ	2
10.		Նույնը	Φ32	հատ	2
11.		Նույնը	Φ25	հատ	12
12.		Նույնը	Φ20	հատ	77
13.		Ճկուն խողովակ սարքավորումների միացման համար L=300 մմ	Φ15	հատ	108
14.		Լվացարանի խառնիչ	Φ15	հատ	24
15.		Լվացարանի ծորակ	Φ15	հատ	1
16.		Խոհանոցակոնքի խառնիչ	Φ15	հատ	9
17.		Ցնցուղ խառնիչով	Φ15	հատ	8
18.		Զտիչ	Φ25	հատ	1
19.		Ջրի պոմպ WILO TOP-S /2.5 լ/վրկ, h-10 մ/ կամ նմանատիպ		լրակազմ	1
20.		Էլեկտրական ջրատաքացուցիչ (80լ, հզոր.-3 կՎտ)		հատ	8
21.					
22.		Խողովակները ամրացնող մասեր	Φ50	հատ	50
23.		Նույնը	Φ40	հատ	40
24.		Նույնը	Φ32	հատ	40
25.		Նույնը	Φ25	հատ	70
26.		Նույնը	Φ20	հատ	200
27.		Ջրի և կոյուղու կանգնակների երեսապատում ՊՎՔ նյութով		$մ^2$	6.0
28.		Պոլիվինիլքլորդե խողովակից պատյանի տեղադրում Φ75 , L=300 մմ		հատ	14
29.		Պոլիվինիլքլորդե խողովակից պատյանի տեղադրում Φ110 , L=600 մմ		հատ	1
30.		Խցափակում B-12.5 դասի բետոնով δ=0.1 մ		հատ	15
31.		Պատյանի և խողովակի միջև խցափակում առաձգական նյութով L=0.6 մ, δ=0.1 մ		հատ	15

<u>ԿՈՅՈՒՂՈՒ ՆԵՐՔԻՆ ՑԱՆՑԻ ՆՅՈՒԹԵՐԻ ՄԱՍՆԱԳԻՐ</u>

ԹԻՎ	ՄԱԿՆԻՇ	ԱՆՎԱՆՈՒՄ	ՉԱՓՍ	ՉԱՓՄԱՆ ՄԻԱՎՈՐ	ՔԱՆԱԿ
1	2	3	4	5	6
1.		Բնահողի քանդում ձեռքով		$մ^3$	16.0
2.		Նույնի հետլիցք		$մ^3$	16.0
3.		Հիմնատակի կառուցում ավազից		$մ^3$	4.0
4.		Պոլիվինիլքլորիդե խողովակների տեղադրում հողի մեջ	Φ110	գծմ	84.0
5.		Նույնը պատի վրա	Φ110	գծմ	92.0
6.		Նույնը պատի վրա	Φ50	գծմ	58.0
7.		Լվացարանի տեղադրում		լրակազմ	25
8.		Խոհանոցակոնքի տեղադրում		լրակազմ	9
9.		Զուգարանակոնքի տեղադրում		լրակազմ	25
10.		Լոգնոցի տակդիրի տեղադրում		լրակազմ	8
11.		Պոլիվինիլքլորիդե ստուգատեղ	Φ110	հատ	10
12.		Նույնը	Φ50	հատ	1
13.		Պոլիվինիլքլորիդե քառաբաշխիկ 110x110x110x110		հատ	3
14.		Պոլիվինիլքլորիդե եռաբաշխիկ 110x110x110		հատ	25
15.		Պոլիվինիլքլորիդե եռաբաշխիկ 110x50x110		հատ	2
16.		Պոլիվինիլքլորիդե եռաբաշխիկ 110x110x50		հատ	9
17.		Պոլիվինիլքլորիդե եռաբաշխիկ 50x50x50		հատ	25
18.		Պոլիվինիլքլորիդե արմունկ 110x110		հատ	42
19.		Պոլիվինիլքլորիդե արմունկ 50x50		հատ	40
20.		Պոլիվինիլքլորիդե անցում 50x110		հատ	3
21.		Պոլիվինիլքլորդե խողովակից պատյանի տեղադրում Φ200, L=600մմ		հատ	9
22.		Խցափակում B-12.5 դասի բետոնով δ=0.2 մ		հատ	9
23.		Պատյանի և խողովակի միջև խցափակում առաձգական նյութով L=0.6 մ, δ=0.2 մ		հատ	9
24.		Կոյուղու պոմպի տեղադրում /մանրացման սարքավորումներով, հակադարձ կափույրով/		լրակազմ	2

ՓՈՓ.	ՄԱՍ. ՔԱՆ.	ԹԵՐԹ	ՓԱՍՏԱԹ.N	ՍՏՈՐԱԳՐ.	ԱՄՍԱԹԻՎ
Ստուգեց՝		Ա.Ղուկասյան			
ՆԳՃ		Խ.Գրիգորյան			
Նախագծ.		Խ.Գրիգորյան			
Ստուգեց՝		Ա.Ղուկասյան			

ՊԱՏՎԻՐԱՏՈՒ՝ Ավշար համայնքի համայնքապետարան

ՀԱՏՈՐ՝ 3

Նոր մանկապարտեզի կառուցում
ՀՀ Արարատի մարզ Ավշար համայնք Մ. Մաշտոցի 27-27/1 հողամաս հասցեում

ԳԾԱԳՐԻ ԱՆՎԱՆՈՒՄԸ

ՋՐԱՄԱՏԱԿԱՐԱՐՄԱՆ ՆԵՐՔԻՆ ՑԱՆՑԻ ՏԱՐԱԾԱԿԱՆ ՍԽԵՄԱ /սկիզբ/

ՓՈՒԼ	ԹԵՐԹ	ԹԵՐԹԵՐ
ԱՆ	Ջկ-2	

ՎԱՆԱՐԽ
VANARKH
ВАНАРХ

,,1,,-ին ՄԱՍՆԱՇԵՆՔԻ ՀԱՏԱԿԱԳԻԾ ՋՐԻ ԵՎ ԿՈՅՈՒՂՈՒ ՆԵՐՔԻՆ ՑԱՆՑԵՐՈՎ

ՍԵՆՅԱԿՆԵՐԻ ԱՆՎԱՆԱՑԱՆԿ

	ԱՆՎԱՆՈՒՄ	մ ^{2}
1	Նախամուտք	4.7
2	Սպասասրահ	9.2
3	Միջանցք	146.8
4	Տնօրենի սենյակ	16.1
5	Աշխատակազմի սենյակ	13.6
6	Սանհանգույց	2.2
7	Աստիճանավանդակ	7.5
8	Խոհանոց	30.7
9	լվացման կետ	3.5
10	Մթերքի մշակման կետ	4.4
11	Միջանցք	5.2
12	Անձնակազմի սենյակ	3.4
13	Սանհանգույց	2.9
14	Բանջարեղենի պահոց	5.6
15	Չոր մթերքի պահոց	4.4
16	Սպիտակեղենի պահեստավորում	5.0
17	Սպիտակեղենի արդուկում	7.8
18	Սպիտակեղենի ընդունում	3.3
19	Սպիտակեղենի լվացում	9.8
20	Բուժկետ	9.8
21	Սանհանգույց	2.2
22	Մեկուսարան	8.7
23	Սանհանգույց	3.9
24	Աստիճանավանդակ	9.2
25	Հանդիսությունների դահլիճ	73.7
26	Մեթոդական	12.8
27	Պահոց	9.1
58	Էլ. վահանակ	2.0
59	Հավաքարարի սենյակ	2.0

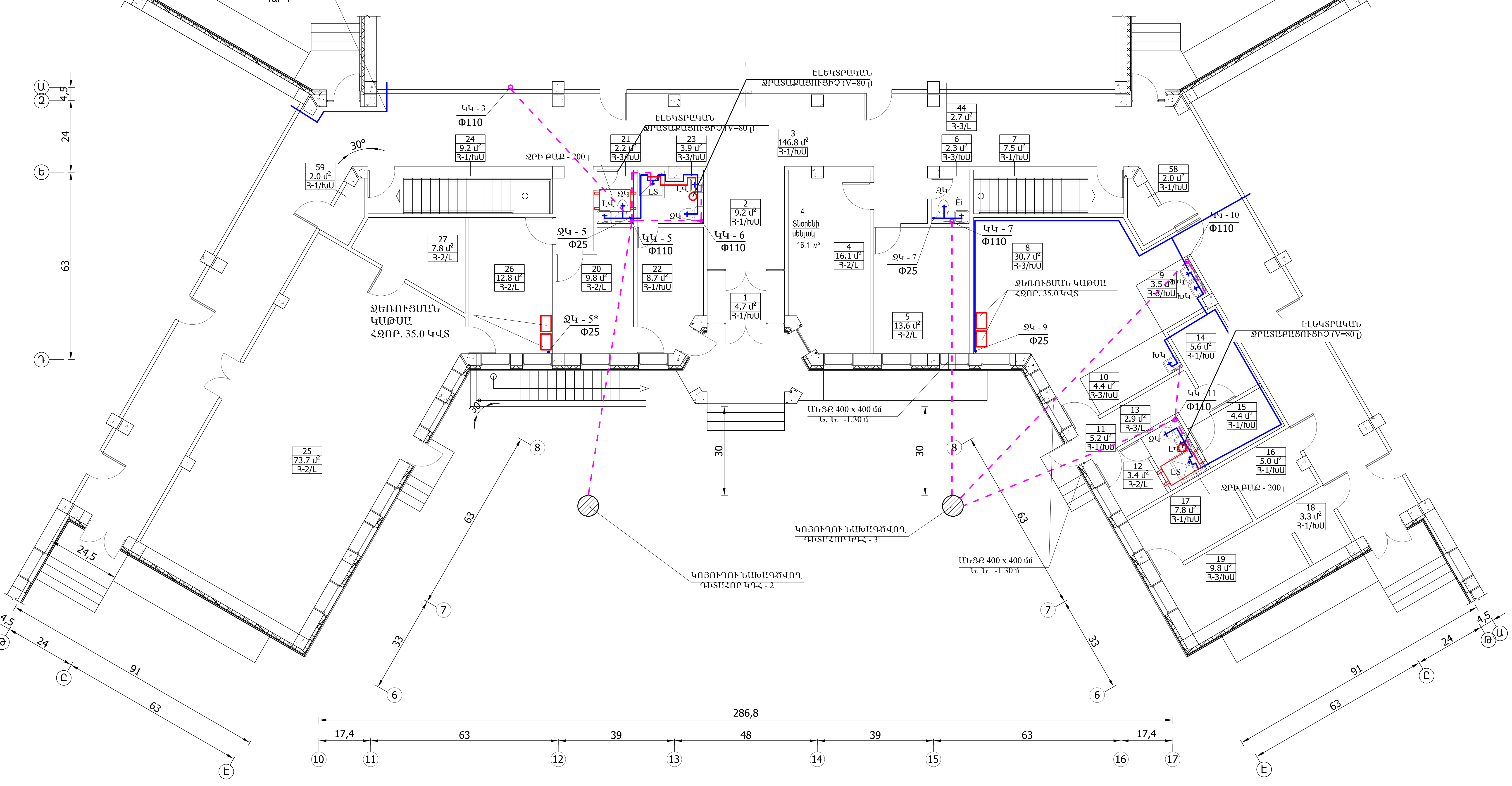

ՄԱՆԿԱՊԱՐՏԵԶԻ ՀԱՏԱԿԱԳԾԻ ՍԽԵՄԱ

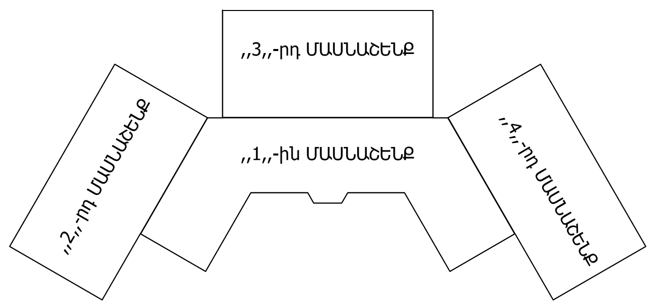

Ստուգեց՝	Ա.Ղուկասյան		
ՆԳՃ	Խ.Գրիգորյան		
Նախագծ.	Խ.Գրիգորյան		
Ստուգեց՝	Ա.Ղուկասյան		

ՊԱՏՎԻՐԱՏՈՒ՝ Ավշար համայնքի համայնքապետարան

ՀԱՏՈՐ՝ 3

ՀՀ Արարատի մարզ Ավշար համայնք Մ. Մաշտոցի 27-27/1 հողամաս հասցեում Նոր մանկապարտեզի կառուցում

ԳԾԱԳՐԻ ԱՆՎԱՆՈՒՄԸ

,,1,,-ին ՄԱՍՆԱՇԵՆՔԻ ՀԱՏԱԿԱԳԻԾ ՋՐԻ ԵՎ ԿՈՅՈՒՂՈՒ ՆԵՐՔԻՆ ՑԱՆՑԵՐՈՎ

ՓՈՒԼ	ԹԵՐԹ	ԹԵՐԹԵՐ
ԱՆ	ՋԿ-3	

ՎԱՆԱՐԽ VANARKH ВАНАРХ

ԿՈՅՈՒՂՈՒ ԿԱՆԳՆԱԿ ԿՈՅՈՒՂՈՒ ՆԵՐՔԻՆ ՑԱՆՑԵՐՈՎ /ավարտ/

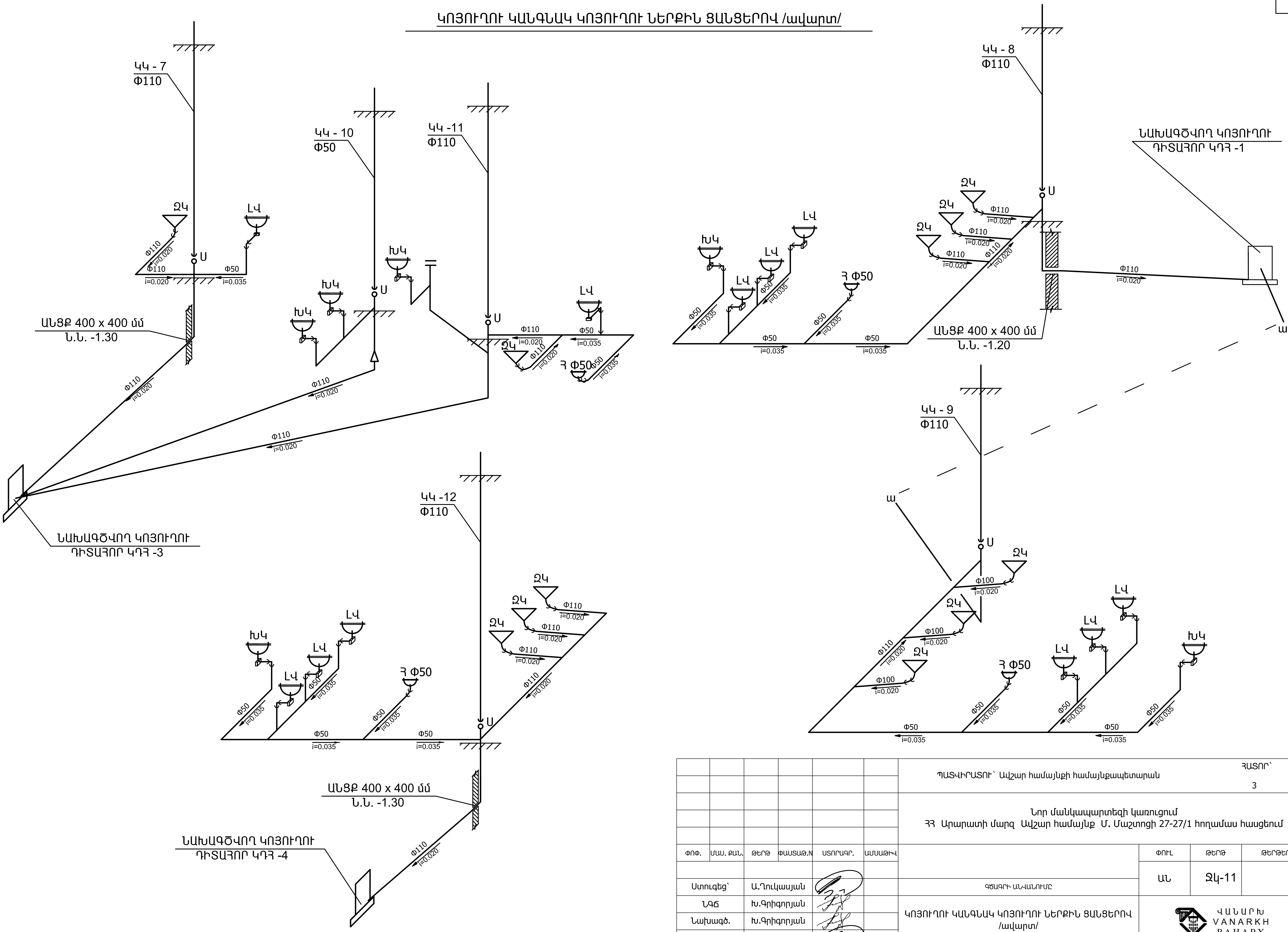

						ՊԱՏՎԻՐԱՏՈՒ` Ավշար համայնքի համայնքապետարան		ՀԱՏՈՐ` 3
						Նոր մանկապարտեզի կառուցում ՀՀ Արարատի մարզ Ավշար համայնք Մ. Մաշտոցի 27-27/1 հողամաս հասցեում		
ՓՈՓ.	ՄԱՍ. ՔԱՆ.	ԹԵՐԹ	ՓԱՍՏԱԹ.N	ՍՏՈՐԱԳՐ.	ԱՄՍԱԹԻՎ		ՓՈՒԼ	ԹԵՐԹ	ԹԵՐԹԵՐ
Ստուգեց`		Ա.Ղուկասյան				ԳԾԱԳՐԻ ԱՆՎԱՆՈՒՄԸ	ԱՆ	Ջկ-11	
ՆԳՃ		Խ.Գրիգորյան				ԿՈՅՈՒՂՈՒ ԿԱՆԳՆԱԿ ԿՈՅՈՒՂՈՒ ՆԵՐՔԻՆ ՑԱՆՑԵՐՈՎ /ավարտ/	ՎԱՆԱՐԽ VANARKH ВАНАРХ		
Նախագծ.		Խ.Գրիգորյան							
Ստուգեց`		Ա.Ղուկասյան							

,,2,,-րդ ՄԱՍՆԱՇԵՆՔԻ ՀԱՏԱԿԱԳԻԾ ՋՐԻ ԵՎ ԿՈՅՈՒՂՈՒ ՆԵՐՔԻՆ ՑԱՆՑԵՐՈՎ

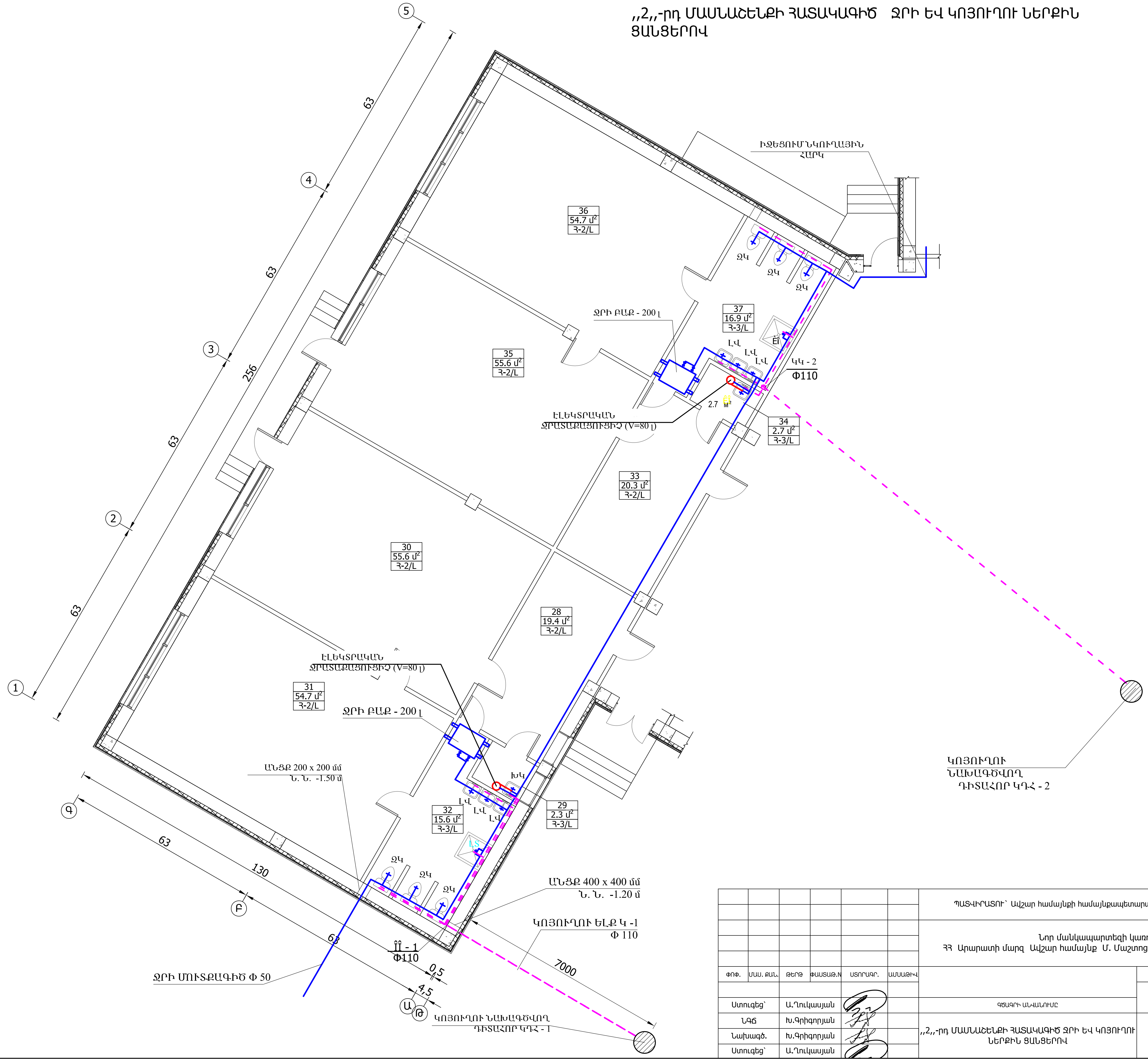

						ՊԱՏՎԻՐԱՏՈՒ՝ Ավշար համայնքի համայնքապետարան — ՀԱՏՈՐ՝ 3
						Նոր մանկապարտեզի կառուցում ՀՀ Արարատի մարզ Ավշար համայնք Մ. Մաշտոցի 27-27/1 հողամաս հասցեում
ՓՈՓ.	ՄԱՍ. ՔԱՆ.	ԹԵՐԹ	ՓԱՍՏԱԹ.N	ՍՏՈՐԱԳՐ.	ԱՄՍԱԹԻՎ	ՓՈՒԼ: ԱՆ / ԹԵՐԹ: Ջկ-4 / ԹԵՐԹԵՐ
Ստուգեց՝		Ա.Ղուկասյան				ԳԾԱԳՐԻ ԱՆՎԱՆՈՒՄԸ
ՆԳՃ		Խ.Գրիգորյան				,,2,,-րդ ՄԱՍՆԱՇԵՆՔԻ ՀԱՏԱԿԱԳԻԾ ՋՐԻ ԵՎ ԿՈՅՈՒՂՈՒ ՆԵՐՔԻՆ ՑԱՆՑԵՐՈՎ
Նախագծ.		Խ.Գրիգորյան				ՎԱՆԱՐԽ VANARKH ВАНАРХ
Ստուգեց՝		Ա.Ղուկասյան				

,,3,,-րդ ՄԱՍՆԱՇԵՆՔԻ ՀԱՏԱԿԱԳԻԾ Մ 1:100

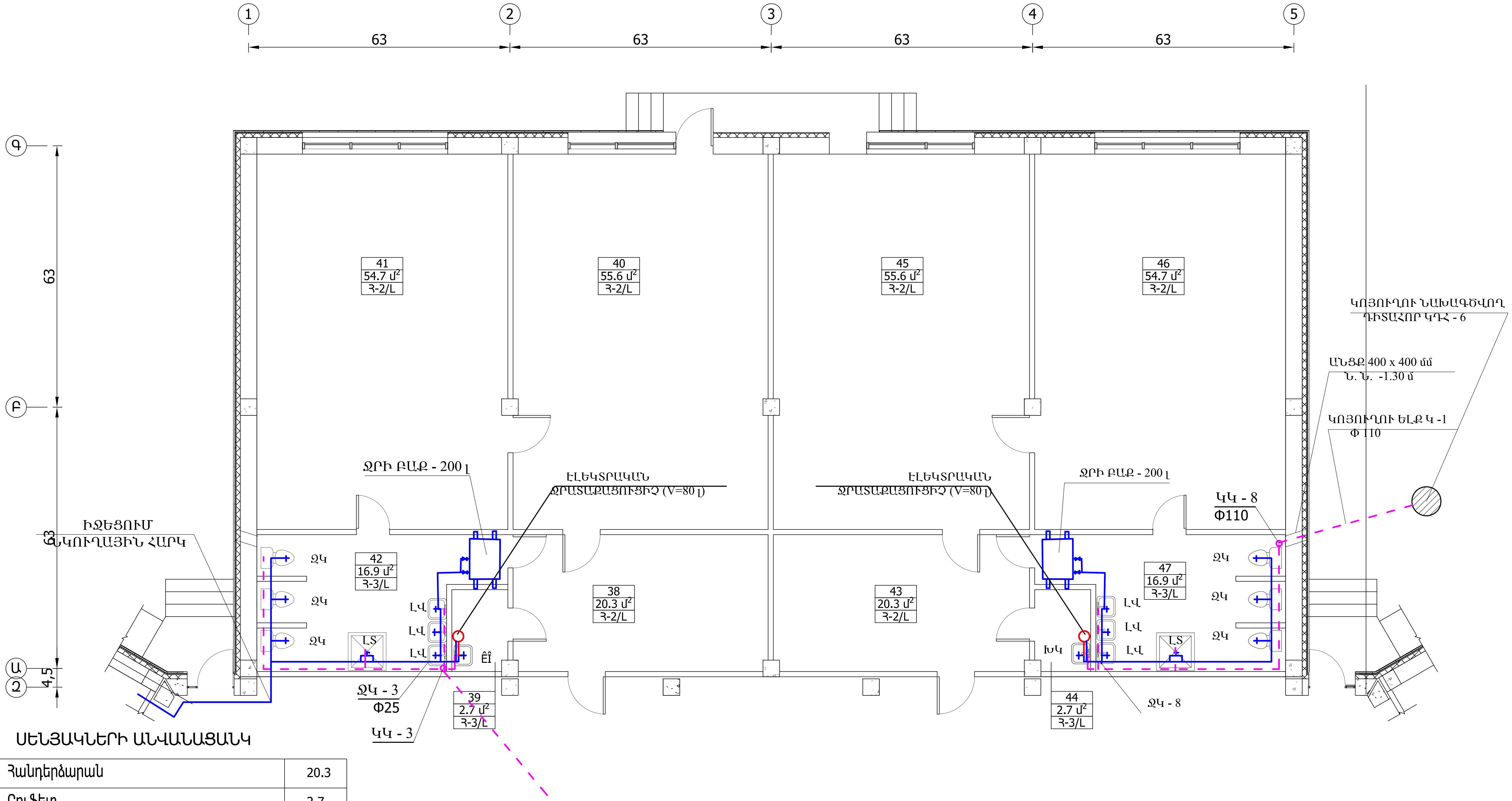

ՍԵՆՅԱԿՆԵՐԻ ԱՆՎԱՆԱՑԱՆԿ

38	Հանդերձարան	20.3
39	Բուֆետ	2.7
40	Խաղասենյակ	55.6
41	Ննջասենյակ	54.7
42	Սանհանգույց	16.9
43	Հանդերձարան	20.3
44	Բուֆետ	2.7
45	Խաղասենյակ	55.6
46	Ննջասենյակ	54.7
47	Սանհանգույց	16.9
48	Հանդերձարան	20.3

ՄԱՆԿԱՊԱՐՏԵԶԻ ՀԱՏԱԿԱԳԾԻ ՍԽԵՄԱ

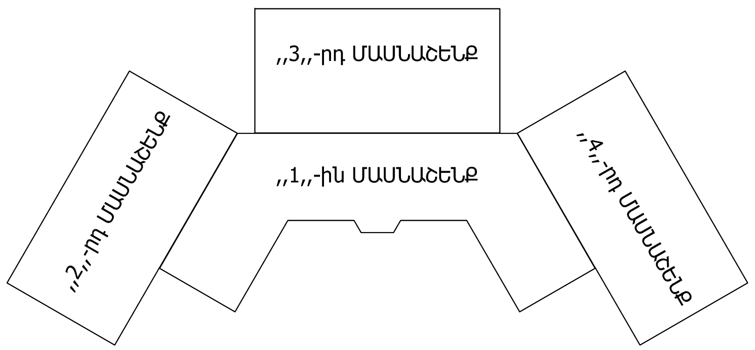

						ՊԱՏՎԻՐԱՏՈՒ` Ավշար համայնքի համայնքապետարան			ՀԱՏՈՐ` 3
						Նոր մանկապարտեզի կառուցում ՀՀ Արարատի մարզ Ավշար համայնք Մ. Մաշտոցի 27-27/1 հողամաս հասցեում			
ՓՈՓ.	ՄԱՍ. ՔԱՆ.	ԹԵՐԹ	ՓԱՍՏԱԹ.N	ՍՏՈՐԱԳՐ.	ԱՄՍԱԹԻՎ		ՓՈՒԼ	ԹԵՐԹ	ԹԵՐԹԵՐ
Ստուգեց`		Ա.Ղուկասյան				ԳԾԱԳՐԻ ԱՆՎԱՆՈՒՄԸ	ԱՆ	Ջկ-5	
ՆԳԾ		Խ.Գրիգորյան				,,3,,-րդ ՄԱՍՆԱՇԵՆՔԻ ՀԱՏԱԿԱԳԻԾ ՋՐԻ ԵՎ ԿՈՅՈՒՂՈՒ ՆԵՐՔԻՆ ՑԱՆՑԵՐՈՎ	ՎԱՆԱՐԽ VANARKH ВАНАРХ		
Նախագծ.		Խ.Գրիգորյան							
Ստուգեց`		Ա.Ղուկասյան							

,,4,,-րդ ՄԱՍՆԱՇԵՆՔԻ ՀԱՏԱԿԱԳԻԾ ՋՐԻ ԵՎ ԿՈՅՈՒՂՈՒ ՆԵՐՔԻՆ ՑԱՆՑԵՐՈՎ

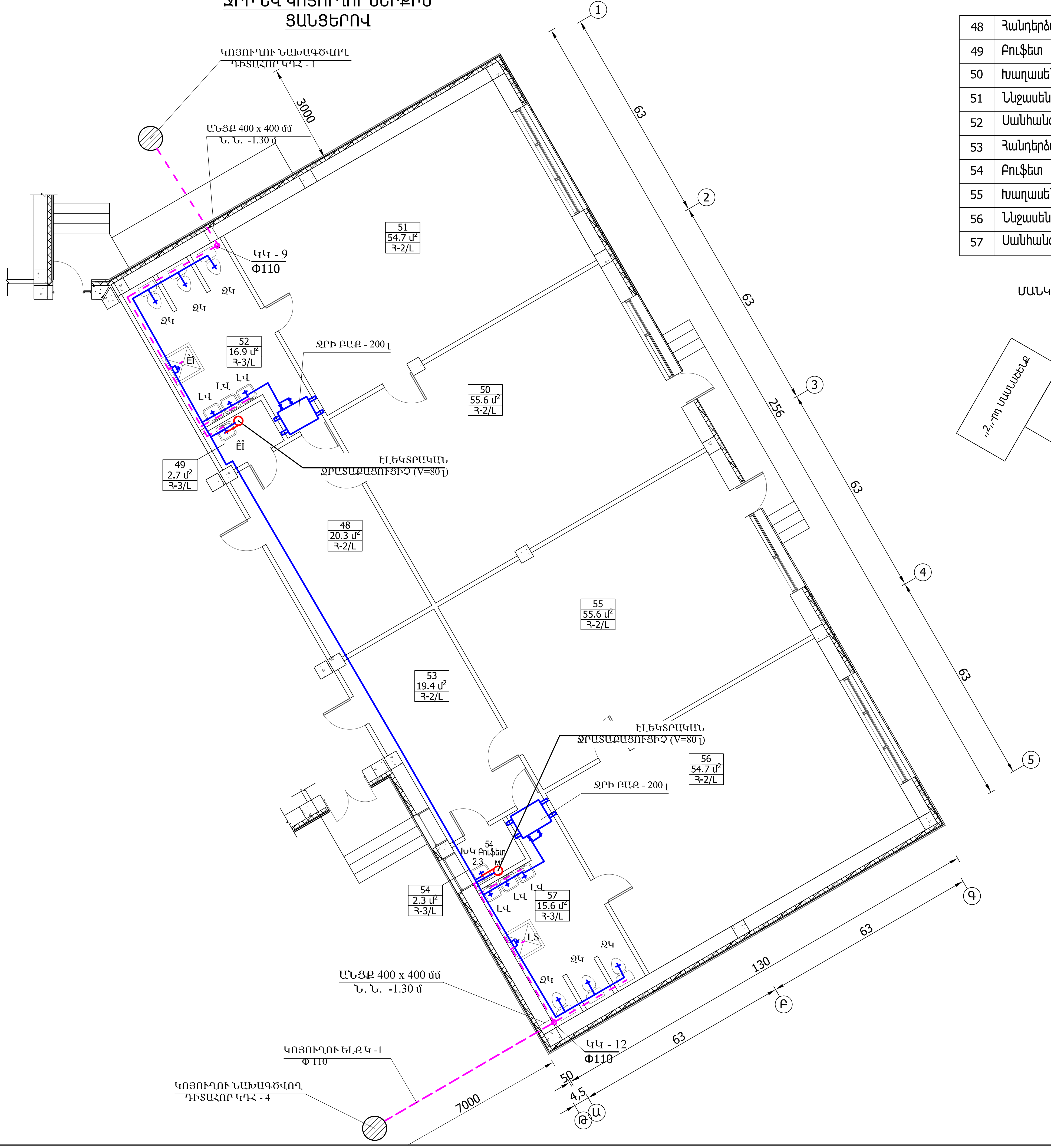

ՍԵՆՅԱԿՆԵՐԻ ԱՆՎԱՆԱՑԱՆԿ

48	Հանդերձարան	20.3
49	Բուֆետ	2.7
50	Խաղասենյակ	55.6
51	Ննջասենյակ	54.7
52	Սանհանգույց	16.9
53	Հանդերձարան	19.4
54	Բուֆետ	2.3
55	Խաղասենյակ	55.6
56	Ննջասենյակ	54.7
57	Սանհանգույց	15.6

ՄԱՆԿԱՊԱՐՏԵԶԻ ՀԱՏԱԿԱԳԾԻ ՍԽԵՄԱ

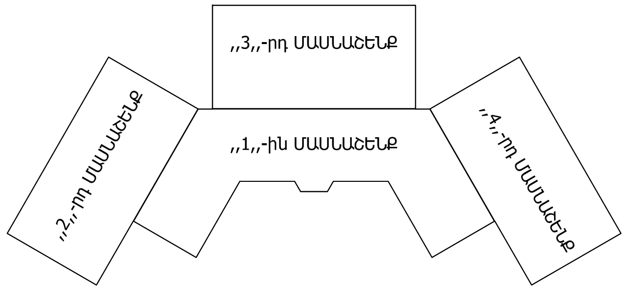

ՊԱՏՎԻՐԱՏՈՒ՝ Աշտարակ համայնքի համայնքապետարան

Նոր մանկապարտեզի կառուցում ՀՀ Արագածոտնի մարզ Աշտարակ համայնք Մ. Մաշտոցի 27-27/1 հողամաս հասցեում

ՀԱՏՈՐ՝ 3

Փուլ: ԱՆ | Թերթ: ՋԿ-6

,,4,,-րդ ՄԱՍՆԱՇԵՆՔԻ ՀԱՏԱԿԱԳԻԾ ՋՐԻ ԵՎ ԿՈՅՈՒՂՈՒ ՆԵՐՔԻՆ ՑԱՆՑԵՐՈՎ

ՎԱՆԱՐԽ VANARKH ВАНАРХ

	ԱՆՎԱՆՈՒՄ	մ 2
60	Նկուղ	173.8
61	Ջրի վաքի հանգույց	5.5
62	Սանհանգույց	2.8
63	Սանհանգույց	6.2

ՆԿՈՒՂԻ ՀԱՏԱԿԱԳԻԾ ՋՐԻ ԵՎ ԿՈՅՈՒՂՈՒ ՆԵՐՔԻՆ ՑԱՆՑԵՐՈՎ Մ 1:100
/,,1,,-ին ՄԱՍՆԱՃԵՆՔ/

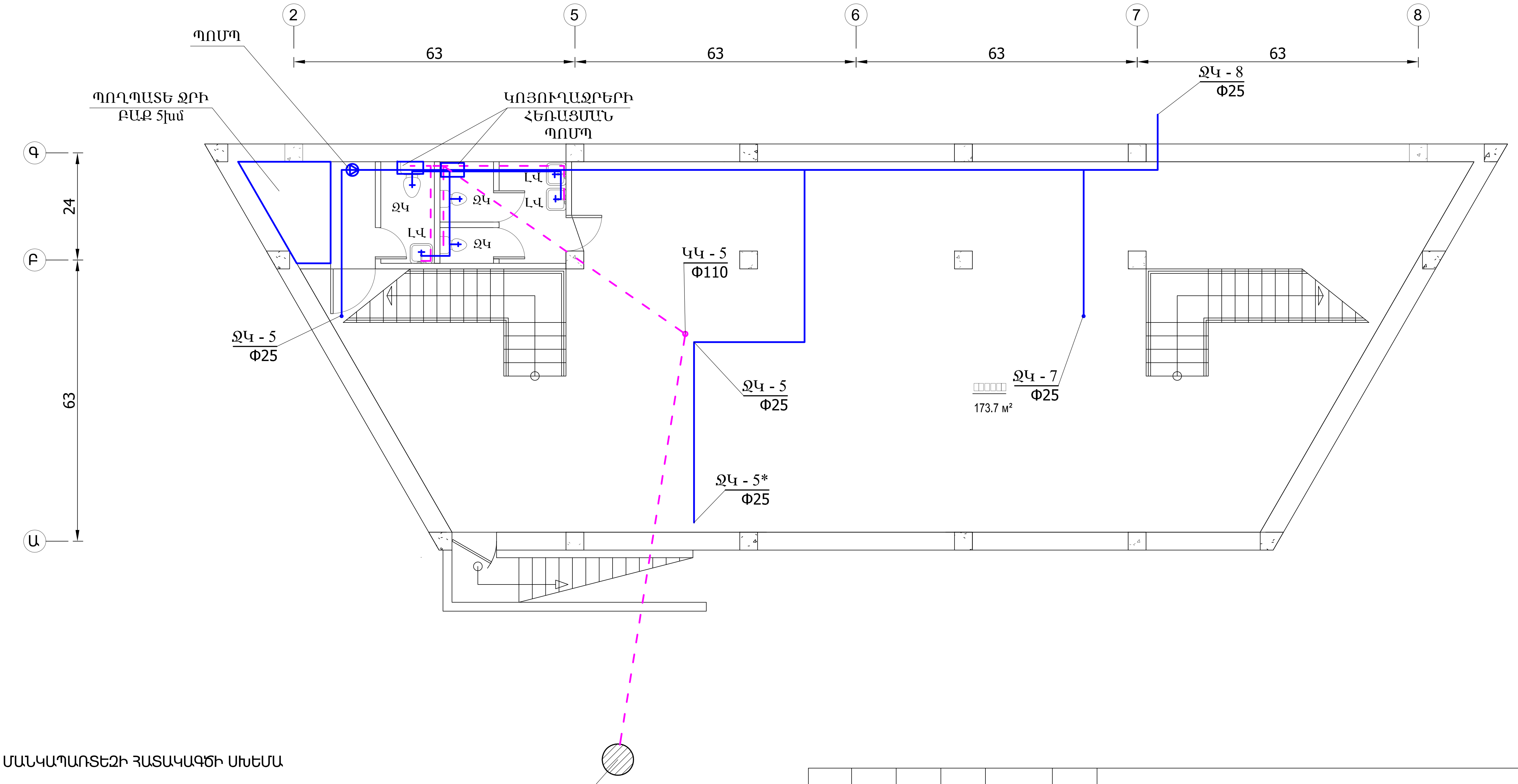

ՄԱՆԿԱՊԱՐՏԵԶԻ ՀԱՏԱԿԱԳԾԻ ՍԽԵՄԱ

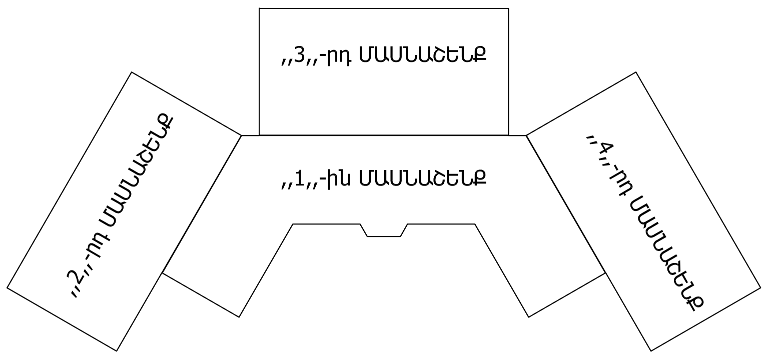

ՊԱՏՎԻՐԱՏՈՒ՝ Ավշար համայնքի համայնքապետարան

ՀԱՏՈՐ՝ 3

Նոր մանկապարտեզի կառուցում
ՀՀ Արարատի մարզ Ավշար համայնք Մ. Մաշտոցի 27-27/1 հողամաս հասցեում

ՓՈՓ.	ՄԱՍ. ՔԱՆ.	ԹԵՐԹ	ՓԱՍՏԱԹ.N	ՍՏՈՐԱԳՐ.	ԱՄՍԱԹԻՎ
Ստուգեց՝	Ա.Ղուկասյան				
ՆԳՃ	Խ.Գրիգորյան				
Նախագծ.	Խ.Գրիգորյան				
Ստուգեց՝	Ա.Ղուկասյան				

ՓՈՒԼ	ԹԵՐԹ	ԹԵՐԹԵՐ
ԱՆ	Ջկ-7	

ԳԾԱԳՐԻ ԱՆՎԱՆՈՒՄԸ

ՆԿՈՒՂԻ ՀԱՏԱԿԱԳԻԾ /,,1,,-ին ՄԱՍՆԱՃԵՆՔ/ ՋՐԻ ԵՎ ԿՈՅՈՒՂՈՒ ՆԵՐՔԻՆ ՑԱՆՑԵՐՈՎ

ՎԱՆԱՐԽ
VANARKH
BAHAPX

ՋՐԱՄԱՏԱԿԱՐԱՐՄԱՆ ՆԵՐՔԻՆ ՑԱՆՑԻ ՏԱՐԱԾԱԿԱՆ ՍԽԵՄԱ

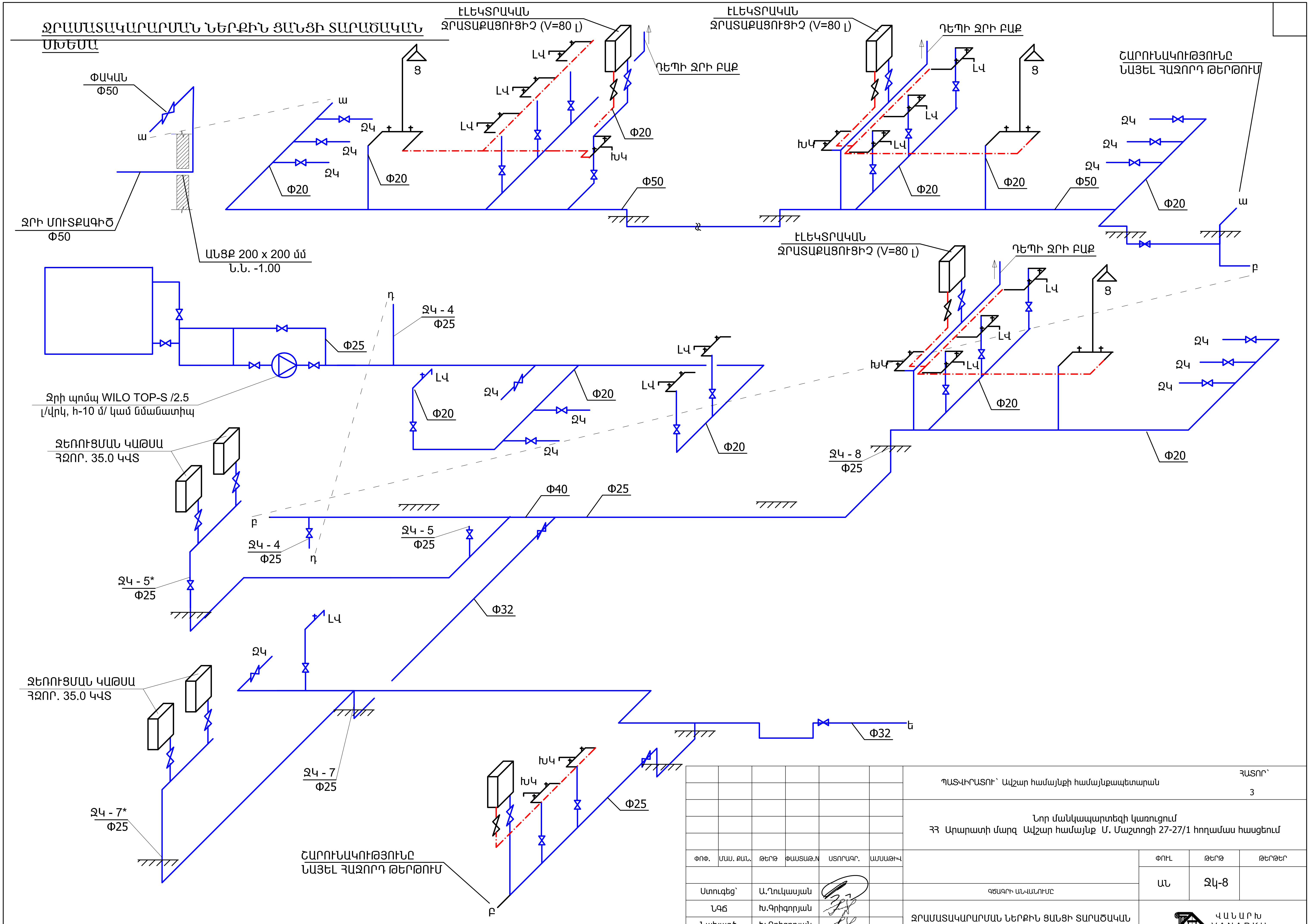

						ՊԱՏՎԻՐԱՏՈՒ՝ Ավշար համայնքի համայնքապետարան — ՀԱՏՈՐ՝ 3
						Նոր մանկապարտեզի կառուցում ՀՀ Արարատի մարզ Ավշար համայնք Մ. Մաշտոցի 27-27/1 հողամաս հասցեում
ՓՈՓ.	ՄԱՍ. ՔԱՆ.	ԹԵՐԹ	ՓԱՍՏԱԹ.N	ՍՏՈՐԱԳՐ.	ԱՄՍԱԹԻՎ	ՓՈՒԼ: ԱՆ / ԹԵՐԹ: ՋԿ-8 / ԹԵՐԹԵՐ:
Ստուգեց՝		Ա.Ղուկասյան				ԳԾԱԳՐԻ ԱՆՎԱՆՈՒՄԸ
ՆԳՃ		Խ.Գրիգորյան				ՋՐԱՄԱՏԱԿԱՐԱՐՄԱՆ ՆԵՐՔԻՆ ՑԱՆՑԻ ՏԱՐԱԾԱԿԱՆ ՍԽԵՄԱ /սկիզբ/
Նախագծ.		Խ.Գրիգորյան				
Ստուգեց՝		Ա.Ղուկասյան				ՎԱՆԱՐԽ VANARKH ВАНАРХ

ՋՐԱՄԱՏԱԿԱՐԱՐՄԱՆ ՆԵՐՔԻՆ ՑԱՆՑԻ ՏԱՐԱԾԱԿԱՆ ՍԽԵՄԱ

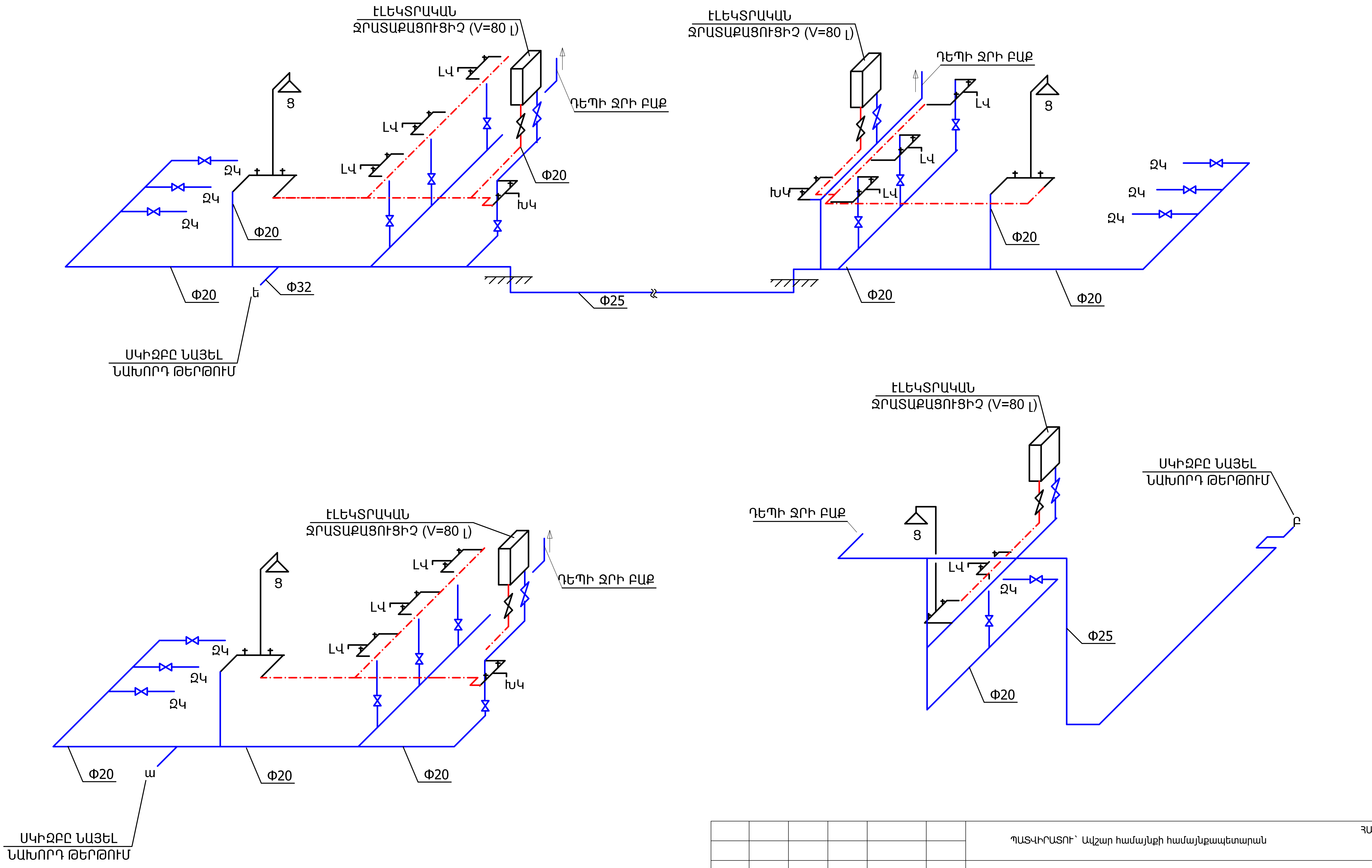

						ՊԱՏՎԻՐԱՏՈՒ՝ Ավշար համայնքի համայնքապետարան — ՀԱՏՈՐ՝ 3
						Նոր մանկապարտեզի կառուցում ՀՀ Արարատի մարզ Ավշար համայնք Մ. Մաշտոցի 27-27/1 հողամաս հասցեում
ՓՈՓ.	ՄԱՍ. ՔԱՆ.	ԹԵՐԹ	ՓԱՍՏԱԹ.N	ՍՏՈՐԱԳՐ.	ԱՄՍԱԹԻՎ	ՓՈՒԼ: ԱՆ — ԹԵՐԹ: Ջկ-9 — ԹԵՐԹԵՐ:
Ստուգեց՝	Ա.Ղուկասյան					ԳԾԱԳՐԻ ԱՆՎԱՆՈՒՄԸ
ՆԳԾ	Խ.Գրիգորյան					ՋՐԱՄԱՏԱԿԱՐԱՐՄԱՆ ՆԵՐՔԻՆ ՑԱՆՑԻ ՏԱՐԱԾԱԿԱՆ ՍԽԵՄԱ /ավարտ/
Նախագծ.	Խ.Գրիգորյան					ՎԱՆԱՐԽ VANARKH ВАНАРХ
Ստուգեց՝	Ա.Ղուկասյան					

ԿՈՅՈՒՂՈՒ ԿԱՆԳՆԱԿ ԿՈՅՈՒՂՈՒ ՆԵՐՔԻՆ ՑԱՆՑԵՐՈՎ /սկիզբ/

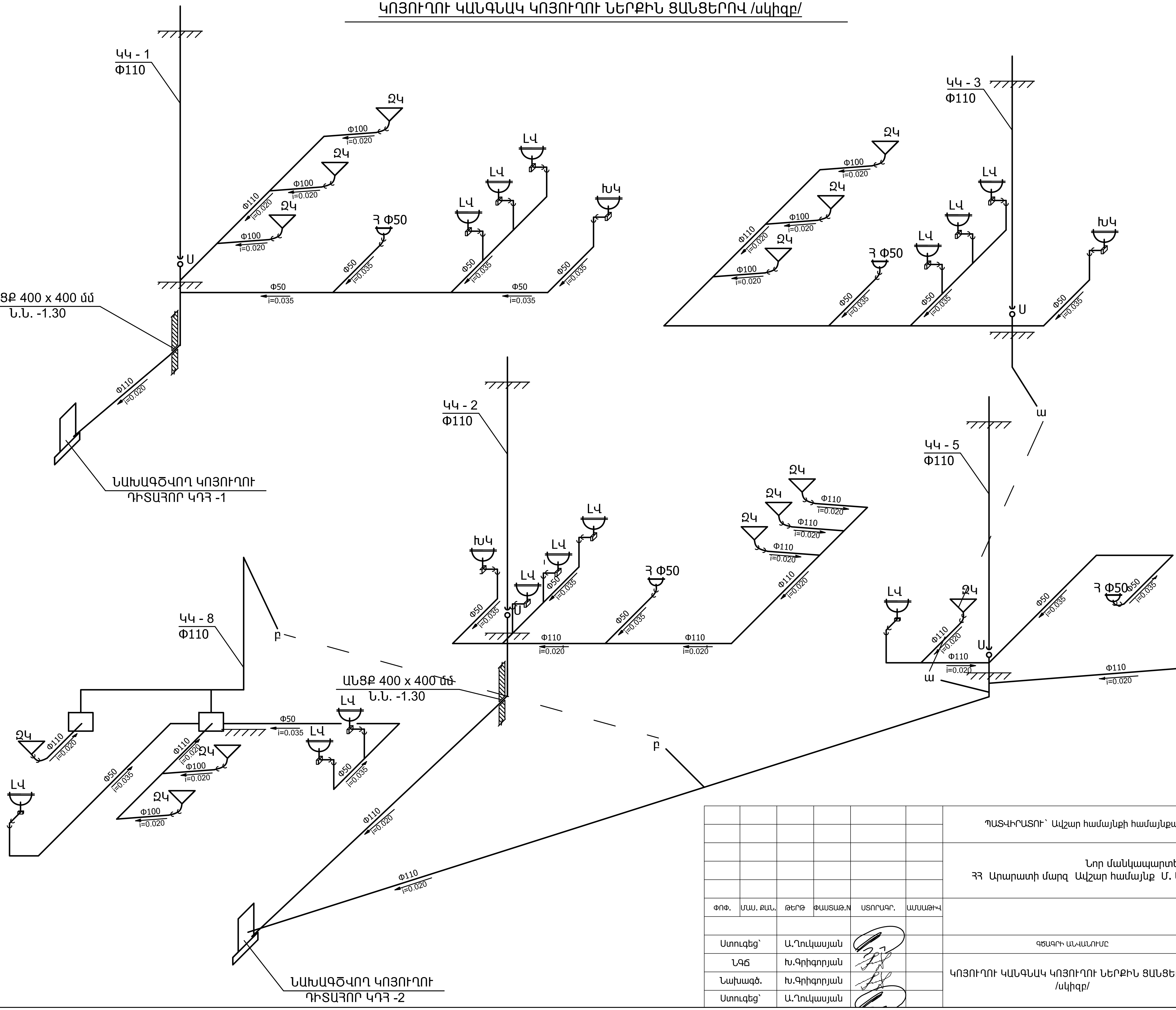

						ՊԱՏՎԻՐԱՏՈՒ՝ Ավշար համայնքի համայնքապետարան	ՀԱՏՈՐ՝ 3	
						Նոր մանկապարտեզի կառուցում ՀՀ Արարատի մարզ Ավշար համայնք Մ. Մաշտոցի 27-27/1 հողամաս հասցեում		
ՓՈՓ.	ՄԱՍ. ՔԱՆ.	ԹԵՐԹ	ՓԱՍՏԱԹ.N	ՍՏՈՐԱԳՐ.	ԱՄՍԱԹԻՎ		ՓՈՒԼ	ԹԵՐԹ	ԹԵՐԹԵՐ
Ստուգեց՝	Ա.Ղուկասյան					ԳԾԱԳՐԻ ԱՆՎԱՆՈՒՄԸ	ԱՆ	Ջկ-10	
ՆԳճ	Խ.Գրիգորյան					ԿՈՅՈՒՂՈՒ ԿԱՆԳՆԱԿ ԿՈՅՈՒՂՈՒ ՆԵՐՔԻՆ ՑԱՆՑԵՐՈՎ /սկիզբ/	ՎԱՆԱՐԽ VANARKH ВАНАРХ		
Նախագծ.	Խ.Գրիգորյան								
Ստուգեց՝	Ա.Ղուկասյան								

ԿՈՅՈՒՂՈՒ ԿԱՆԳՆԱԿ ԿՈՅՈՒՂՈՒ ՆԵՐՔԻՆ ՑԱՆՑԵՐՈՎ /ավարտ/

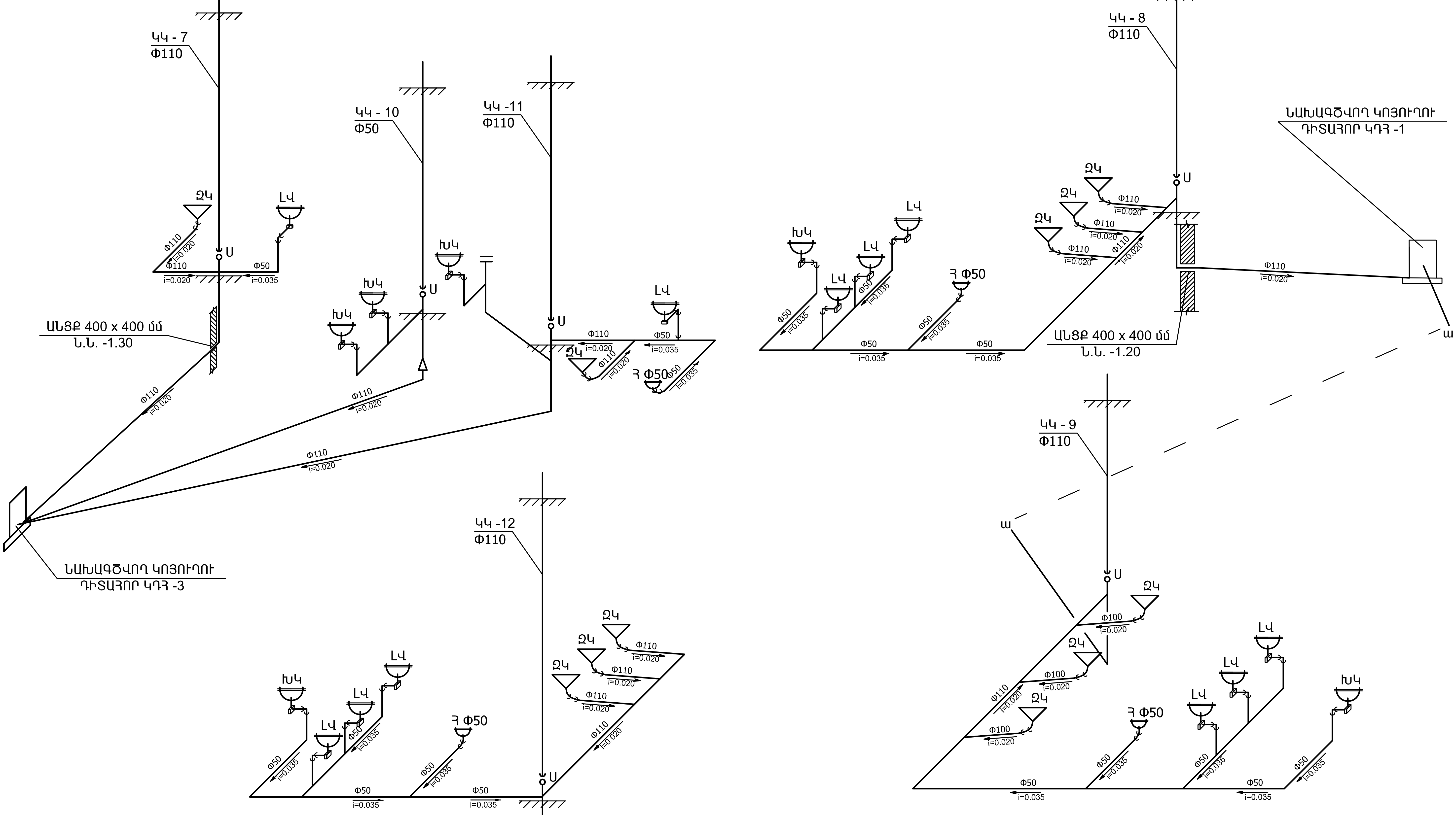

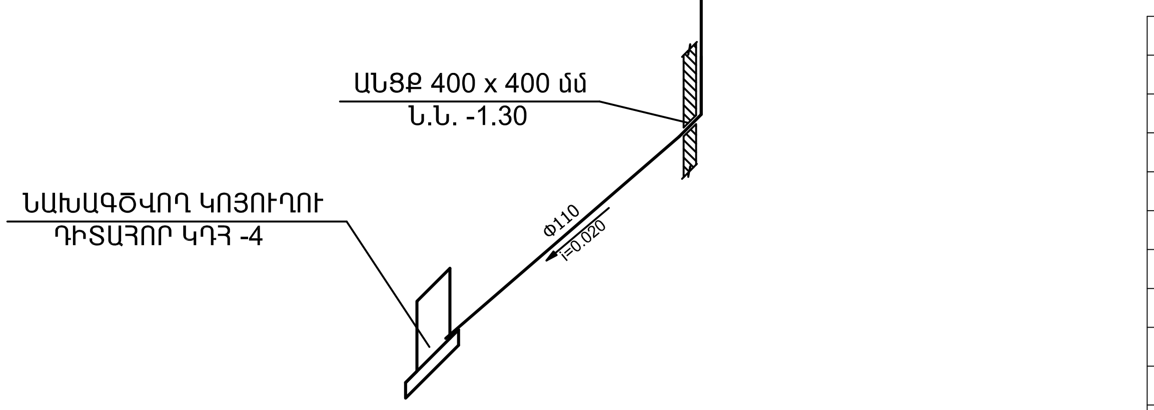

						ՊԱՏՎԻՐԱՏՈՒ՝ Աղշար համայնքի համայնքապետարան			ՀԱՏՈՐ՝ 3
						Նոր մանկապարտեզի կառուցում ՀՀ Արարատի մարզ Աղշար համայնք Մ. Մաշտոցի 27-27/1 հողամաս հասցեում			
ՓՈՓ.	ՍԱՍ. ՔԱՆ.	ԹԵՐԹ	ՓԱՍՏԱԹ.N	ՍՏՈՐԱԳՐ.	ԱՄՍԱԹԻՎ		ՓՈՒԼ	ԹԵՐԹ	ԹԵՐԹԵՐ
						ԳԾԱԳՐԻ ԱՆՎԱՆՈՒՄԸ	ԱՆ	Ջկ-11	
Ստուգեց՝		Ա.Ղուկասյան							
ՆԳճ		Խ.Գրիգորյան				ԿՈՅՈՒՂՈՒ ԿԱՆԳՆԱԿ ԿՈՅՈՒՂՈՒ ՆԵՐՔԻՆ ՑԱՆՑԵՐՈՎ /ավարտ/	ՎԱՆԱՐԽ VANARKH ВАНАРХ		
Նախագծ.		Խ.Գրիգորյան							
Ստուգեց՝		Ա.Ղուկասյան							

ՏԵՍՔ ԴԵՄԻՑ

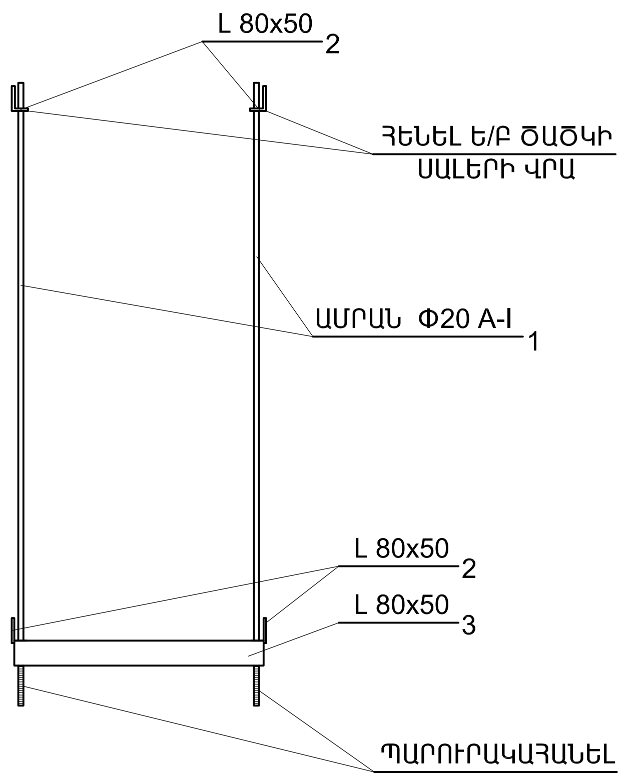

ՏԵՍՔ ԿՈՂՔԻՑ

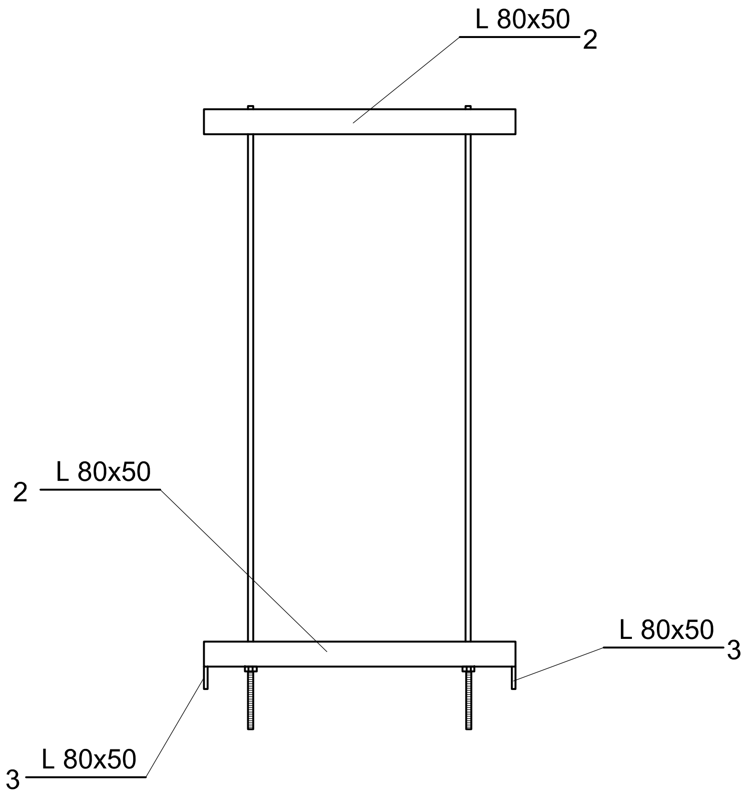

ՄԱՆԵԿ M20

ՏԱՐԱԾԱԿԱՆ ՍԽԵՄԱ

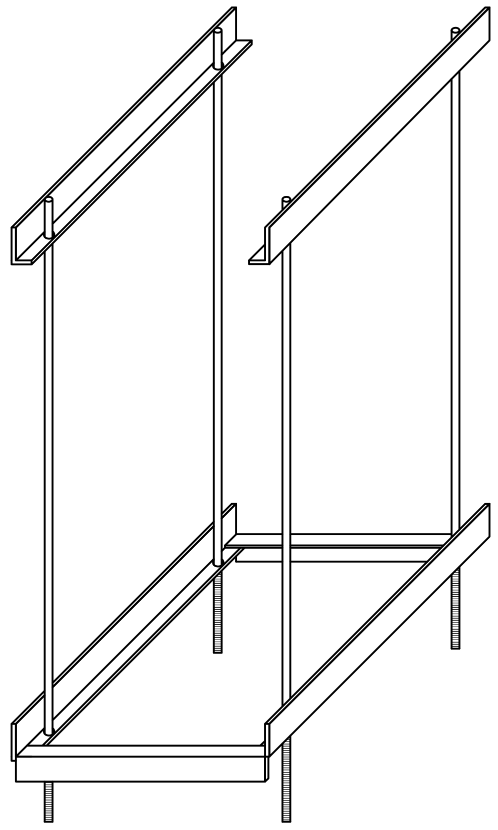

ՄԵՏԱՂԱԿԱՆ ԷԼԵՄԵՆՏՆԵՐԻ ՄԱՍՆԱԳԻՐ

Հ /Հ	ԱՆՀՐԱԺԵՇՏ ՆՅՈՒԹԵՐԻ ԱՆՎԱՆՈՒՄԸ	ՔԱՆԱԿ ՀԱՏ	ՔԱՇԸ/ԿԳ/	ԾԱՆՈԹՈՒԹՅՈՒՆ
1.	ԱՄՐԱՆ Φ20 A-I L=1500 մմ	4	15.0	
2.	ՄԵՏԱՂ. ԱՆԿՅՈՒՆԱԿ L80x50x5 մմ, L=800 մմ	4	16.0	
3.	ՄԵՏԱՂ. ԱՆԿՅՈՒՆԱԿ L80x50x5 մմ, L=800 մմ	2	8.0	
4.	ԱՆՑՔԵՐԻ ԲԱՑՈՒՄ Ե/ԲԵՏՈՆԵ ԾԱԾԿԻ ՍԱԼԵՐՈՒՄ Φ25, L=220 մմ - 4 հատ			
5.	ՄԵՏԱՂԱԿԱՆ ԷԼԵՄԵՆՏՆԵՐԻ ՅՈՒՂԱՆԵՐԿՈՒՄ - 2.0 Մ^2			

ՆԵՐՔԵՎԻ ԳՈՏՈՒ ՏԵՍՔ

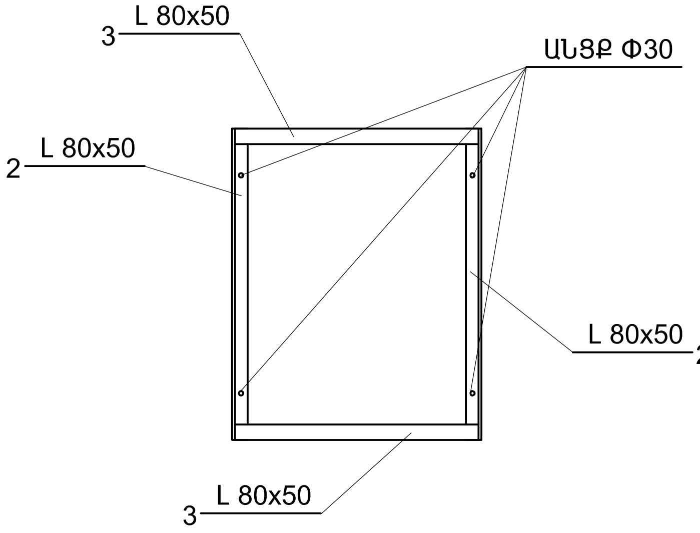

ՎԵՐԵՎԻ ԳՈՏՈՒ ՏԵՍՔ

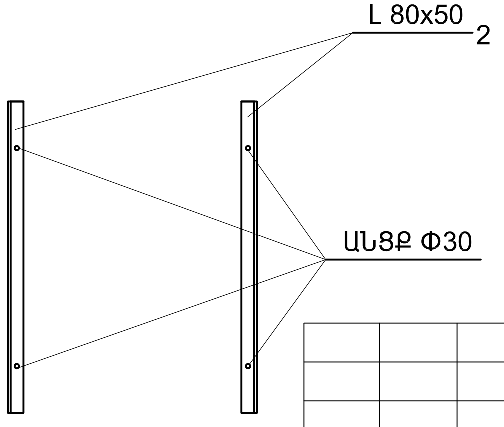

ԾԱՆՈԹՈՒԹՅՈՒՆ

Ծավալները տրված են մեկ բաքի համար, նախատեսվում է տեղադրել 9 հատ:

						ՊԱՏՎԻՐԱՏՈՒ` Ավշար համայնքի համայնքապետարան		ՀԱՏՈՐ` 3
						Նոր մանկապարտեզի կառուցում ՀՀ Արարատի մարզ Ավշար համայնք Մ. Մաշտոցի 27-27/1 հողամաս հասցեում		
ՓՈՓ.	ՄԱՍ. ՔԱՆ.	ԹԵՐԹ	ՓԱՍՏԱԹ.N	ՍՏՈՐԱԳՐ.	ԱՄՍԱԹԻՎ		ՓՈՒԼ	ԹԵՐԹ	ԹԵՐԹԵՐ
Ստուգեց`	Ա.Ղուկասյան					ԳԾԱԳՐԻ ԱՆՎԱՆՈՒՄԸ	ԱՆ	Ջկ-12	
ՆԳճ	Խ.Գրիգորյան					200 լ ՏԱՐՈՂՈՒԹՅԱՄԲ ՋՐԻ ԲԱՔԻ ՄՈՆՏԱԺՄԱՆ ՀԻՄՆԱԿՄԱԽՔ, ՆՅՈՒԹԵՐԻ ՄԱՍՆԱԳԻՐ:	ՎԱՆԱՐԽ VANARKH ВАНАРХ		
Նախագծ.	Խ.Գրիգորյան								
Ստուգեց`	Ա.Ղուկասյան								

ՋՐԻ ԲԱՔԻ ՏԵՂԱԴՐՄԱՆ ՏԱՐԱԾԱԿԱՆ ՍԽԵՄԱ

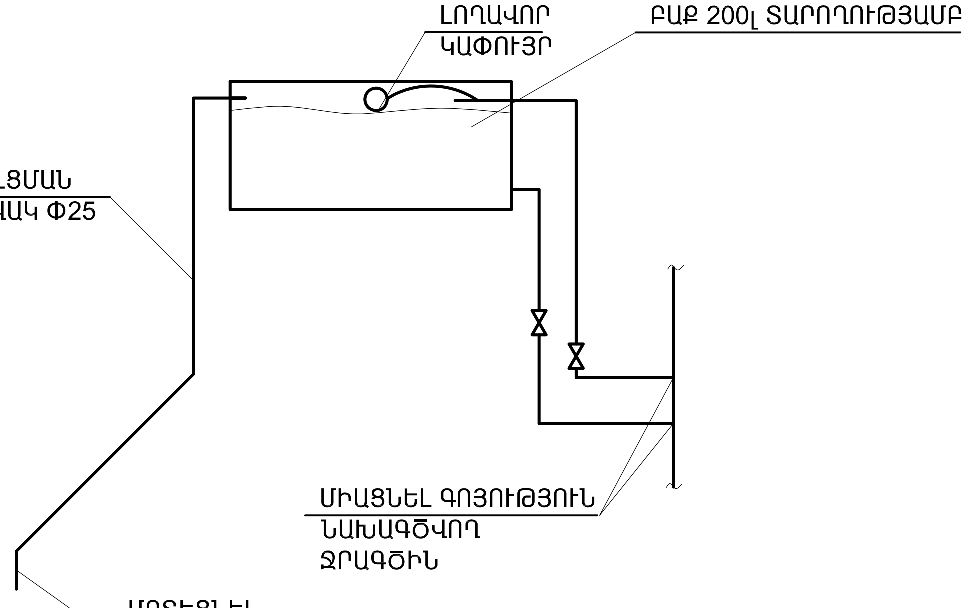

ՋՐԻ Ե/ԲԵՏՈՆԵ ՀԱՎԱՔՈՎԻ ԴԻՏԱՀՈՐԻ ԿՏՐՎԱԾՔ

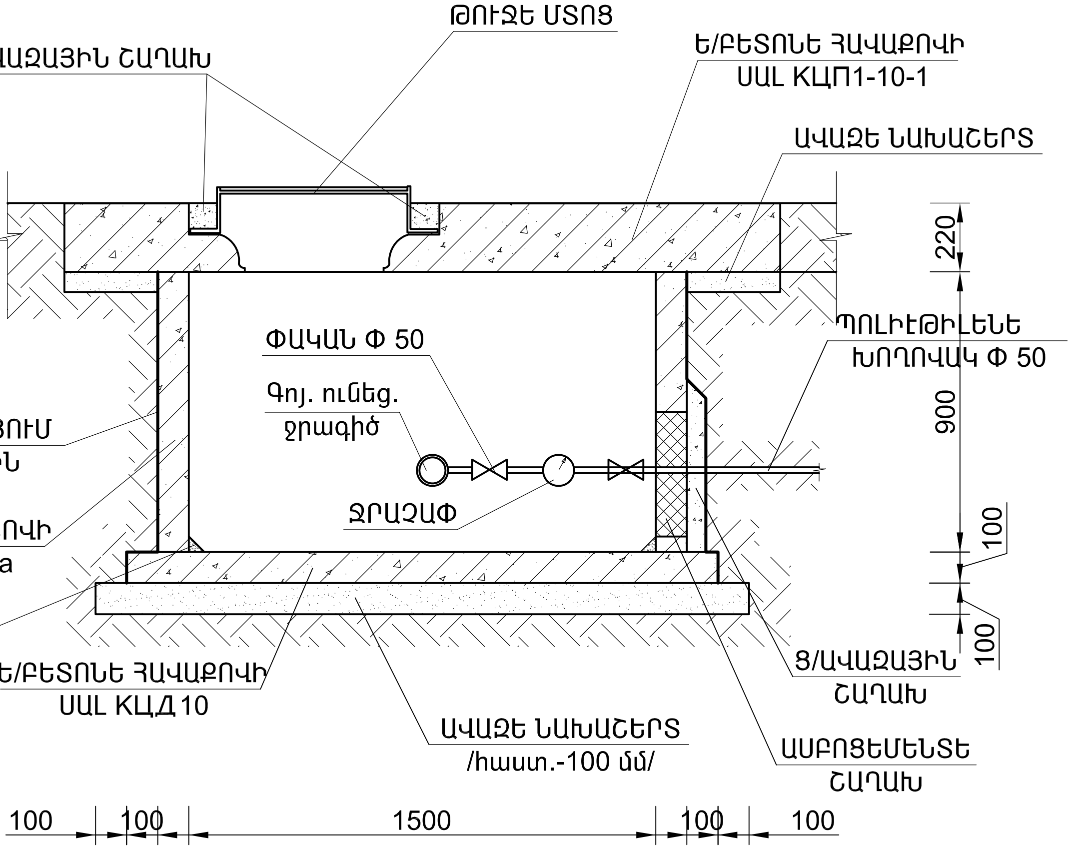

ՋՐԱՉԱՓԻ ՄԻԱՑՄԱՆ ՀԱՆԳՈՒՅՑ

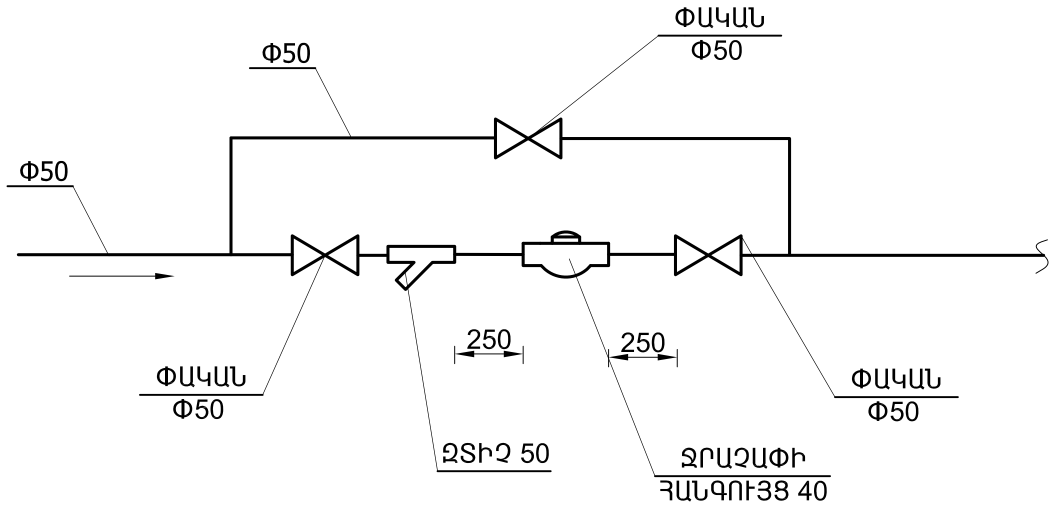

ՋՐԱՄԱՏԱԿԱՐԱՐՄԱՆ ՆԵՐՔԻՆ ՑԱՆՑԻ ՆՅՈՒԹԵՐԻ ՄԱՍՆԱԳԻՐ
/Լոգասենյակներում տեղադրման համար/

ԹԻՎ	ՄԱԿՆԻՇ	ԱՆՎԱՆՈՒՄ	ՉԱՓՍ	ՉԱՓՄԱՆ ՄԻԱՎՈՐ	ՔԱՆԱԿ
1.		Պոլիպրոպիլենե խողովակների տեղադրում	Φ20	գծմ	8.0
2.		Պոլիպրոպիլենե եռաբաշխիկ Φ20/20/20		հատ	2
3.		Պոլիպրոպիլենե արմունկ	Φ20	հատ	3
4.		Անցում պողպատից պոլիպրոպիլենի	Φ20	հատ	2
5.		Պոլիպրոպիլենե փականների տեղադրում	Φ20	հատ	2
6.		Պլաստմասե ջրի բաքի տեղադրում	200 լ	հատ	1
7.		Լողավոր կափույրի տեղադրում		հատ	1
8.		Խողովակները ամրացնող մասեր	Φ20	հատ	10

Ծավալները տրված են մեկ բաքի համար, նախատեսվում է տեղադրել 9 հատ:

ՓՈՓ.	ՄԱՍ. ՔԱՆ.	ԹԵՐԹ	ՓԱՍՏԱԹ.N	ՍՏՈՐԱԳՐ.	ԱՄՍԱԹԻՎ
Ստուգեց՝		Ա.Ղուկասյան			
ՆԳճ		Խ.Գրիգորյան			
Նախագծ.		Խ.Գրիգորյան			
Ստուգեց՝		Ա.Ղուկասյան			

ՊԱՏՎԻՐԱՏՈՒ՝ Ավշար համայնքի համայնքապետարան

ՀԱՏՈՐ՝ 3

Նոր մանկապարտեզի կառուցում
ՀՀ Արարատի մարզ Ավշար համայնք Մ. Մաշտոցի 27-27/1 հողամաս հասցեում

ԳԾԱԳՐԻ ԱՆՎԱՆՈՒՄԸ

ՋՐԻ ԲԱՔԻ ՏԵՂԱԴՐՄԱՆ ՏԱՐԱԾԱԿԱՆ ՍԽԵՄԱ: ՋՐԻ Ե/ԲԵՏՈՆԵ ՀԱՎԱՔՈՎԻ ԴԻՏԱՀՈՐԻ ԿՏՐՎԱԾՔ:

ՓՈՒԼ	ԹԵՐԹ	ԹԵՐԹԵՐ
ԱՆ	Ջկ-13	

ՎԱՆԱՐԽ
VANARKH
ВАНАРХ

ԳԼԽԱՎՈՐ ՀԱՏԱԿԱԳԻԾ ՋՐԻ ԵՎ ԿՈՅՈՒՂՈՒ ԱՐՏԱՔԻՆ ՑԱՆՑԵՐՈՎ

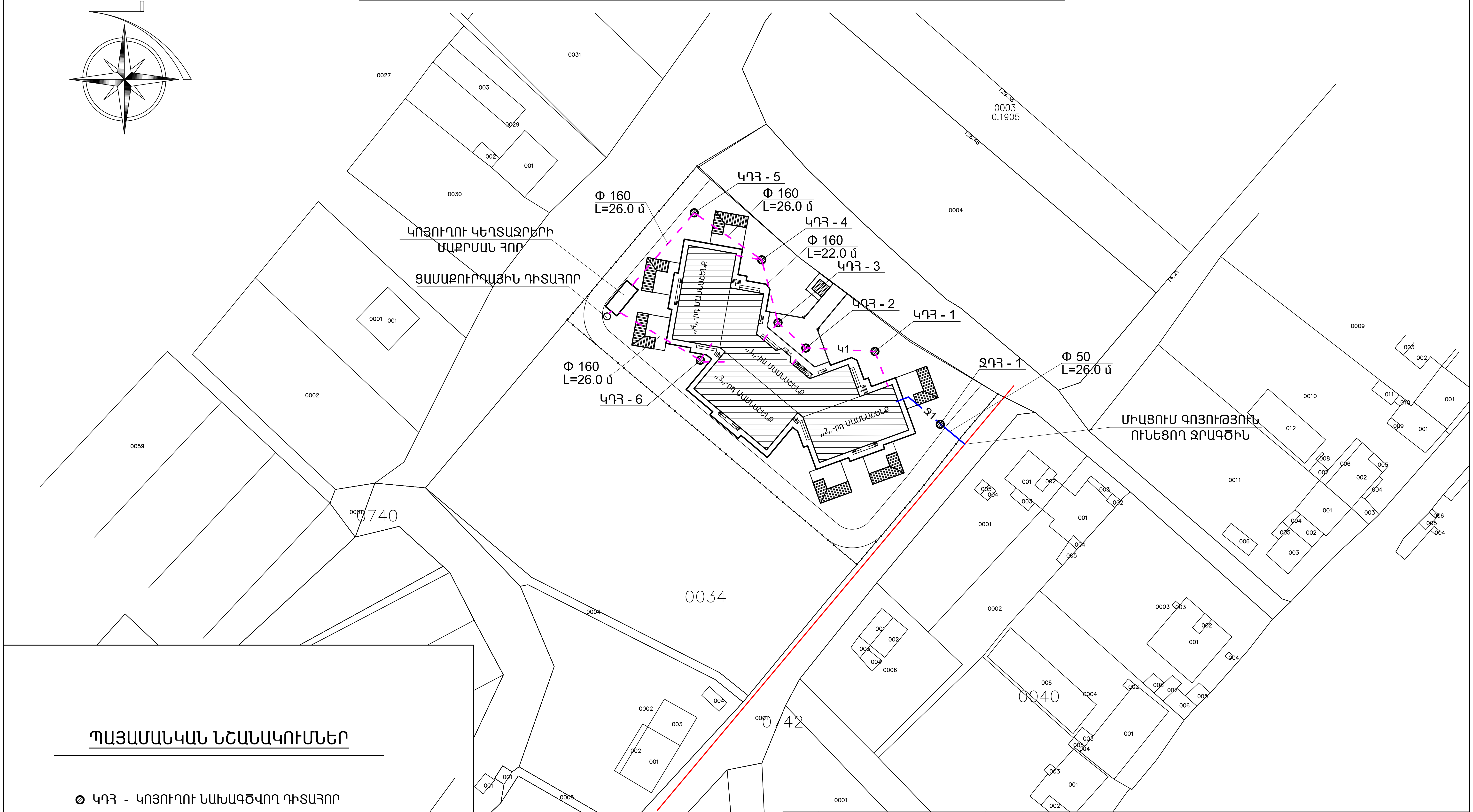

ՊԱՅՄԱՆԱԿԱՆ ՆՇԱՆԱԿՈՒՄՆԵՐ

- ԿԴՀ - ԿՈՅՈՒՂՈՒ ՆԱԽԱԳԾՎՈՂ ԴԻՏԱՀՈՐ
- ՋԴՀ - ՋՐԻ ՆԱԽԱԳԾՎՈՂ ԴԻՏԱՀՈՐ
- Ջ1 - ՆԱԽԱԳԾՎՈՂ ՋՐԱԳԻԾ
- Կ1 - ՆԱԽԱԳԾՎՈՂ ԿՈՅՈՒՂԱԳԻԾ

ՊԱՏՎԻՐԱՏՈՒ՝ Ավշար համայնքի համայնքապետարան

ՀԱՏՈՐ՝ 3

Նոր մանկապարտեզի կառուցում
ՀՀ Արարատի մարզ Ավշար համայնք Մ. Մաշտոցի 27-27/1 հողամաս հասցեում

ՓՈՓ.	ՄԱՍ. ՔԱՆ.	ԹԵՐԹ	ՓԱՍՏԱԹ.N	ՍՏՈՐԱԳՐ.	ԱՄՍԱԹԻՎ
Ստուգեց՝	Ա.Ղուկասյան				
ՆԳԾ	Խ.Գրիգորյան				
Նախագծ.	Խ.Գրիգորյան				
Ստուգեց՝	Ա.Ղուկասյան				

ԳԾԱԳՐԻ ԱՆՎԱՆՈՒՄԸ

ԳԼԽԱՎՈՐ ՀԱՏԱԿԱԳԻԾ ՋՐԻ ԵՎ ԿՈՅՈՒՂՈՒ ԱՐՏԱՔԻՆ ՑԱՆՑԵՐՈՎ

ՓՈՒԼ	ԹԵՐԹ	ԹԵՐԹԵՐ
ԱՆ	Աջկ-14	

ՎԱՆԱՐԽ
VANARKH
ВАНАРХ

ՋՐԱՄԱՏԱԿԱՐԱՐՄԱՆ ԱՐՏԱՔԻՆ ՑԱՆՑԻ ՆՅՈՒԹԵՐԻ ՄԱՍՆԱԳԻՐ

ԹԻՎ	ՄԱԿՆԻՇ	ԱՆՎԱՆՈՒՄ	ՉԱՓՍ	ՉԱՓՄԱՆ ՄԻԱՎՈՐ	ՔԱՆԱԿ
1	2	3	4	5	6
1.		Խրամուղու փորում էքսկավատորով		մ^3	16.0
2.		Նույնը ձեռքով		մ^3	2.0
3.		Հիմնատակի կառուցում ավազից /հաստ.-100 մմ/		մ^3	1.0
4.	ԳՈՍՏ 18599-2001	Պոլիէթիլենե ճնշումային խողովակների տեղադրում PE100 PN 8 DN110x5.3	*DN50x4.6*	գծմ	26.0
5.		Պոլիպրոպիլենե արմունկ	*Φ50*	հատ	6
6.		Միացում գործող ջրագծին*Φ 50* տրամագծի խողովակով		հատ	1
7.		Ջրի դիտահորի պատերի ջրամեկուսացում բիտումով		մ^2	5.0
8.	Գոստ 8020-90 Սերիա 3.900.1-14	Ե/բ դիտահորի հատակի սալի տեղադրում 1680*120, ПН15		հատ	1
9.	Գոստ 8020-90 КС 15.9	Ե/բ օղակների տեղադրում, L-890 մմ, ☐- 90 մմ	*Φ1500*	հատ	1
10.	Գոստ 8020-90 Սերիա 3.900.1-14	Ե/բ դիտահորի ծածկի սալ թուջե մտոցի հետ միասին 1680*150, ПП15	*Φ700*	հատ	1
11.		Պողպատե փական	*Φ50*	հատ	3
12.		Պողպատե կցաշուրթ	*Φ50*	հատ	6
13.		Ջրաչափի հանգույցի տեղադրում	*Φ40*	հատ	1
14.		Համակարգի ախտահանում		գծմ	26.0
15.		Բնահողի հետլիցք բուլդոզերով		մ^3	13.0
16.		Նույնը, ձեռքով		մ^3	2.0
17.		Ավելորդ գրունտի բարձում և տեղափոխում		մ^3	3.0

ԿՈՅՈՒՂՈՒ ԱՐՏԱՔԻՆ ՑԱՆՑԻ ՆՅՈՒԹԵՐԻ ՄԱՍՆԱԳԻՐ

ԹԻՎ	ՄԱԿՆԻՇ	ԱՆՎԱՆՈՒՄ	ՉԱՓՍ	ՉԱՓՄԱՆ ՄԻԱՎՈՐ	ՔԱՆԱԿ
1	2	3	4	5	6
1.		Խրամուղու փորում էքսկավատորով III կարգի գրունտներում		մ^3	188.0
2.		Նույնը ձեռքով		մ^3	8.0
3.		Հիմնատակի կառուցում ավազից /հաստ.-100 մմ/		մ^3	8.0
4.		Պոլիվինիլքլորիդե խողովակների տեղադրում	*Φ160*	գծմ	124.0
5.		Ե/բ կոյուղու դիտահորի տեղադրում	*Φ1000*	հատ	6
6.		Ե/բետոնե դիտահորի օղակների տեղադրում L-900 մմ	*Φ1000*	հատ	12
7.		Ե/բետոնե դիտահորի օղակների տեղադրում	*Φ1200*	հատ	6
8.		Բետոն դիտահորի հատակի համար B-15		մ^3	2.70
9.		Ե/բետոնե դիտահորի կափարիչի տեղադրում թուջե մտոցի հետ միասին	*Φ700*	հատ	6
10.		Բնահողի հետլիցք բուլդոզերով		մ^3	172.0
11.		Նույնը ձեռքով		մ^3	8.0
12.		Ավելորդ գրունտի բարձում և տեղափոխում		մ^3	16.0

						ՊԱՏՎԻՐԱՏՈՒ` Ավշար համայնքի համայնքապետարան			ՀԱՏՈՐ` 3
						Նոր մանկապարտեզի կառուցում ՀՀ Արարատի մարզ Ավշար համայնք Մ. Մաշտոցի 27-27/1 հողամաս հասցեում			
ՓՈՓ.	ՄԱՍ. ՔԱՆ.	ԹԵՐԹ	ՓԱՍՏԱԹ.N	ՍՏՈՐԱԳՐ.	ԱՄՍԱԹԻՎ		ՓՈՒԼ	ԹԵՐԹ	ԹԵՐԹԵՐ
Ստուգեց`		Ա.Ղուկասյան				ԳԾԱԳՐԻ ԱՆՎԱՆՈՒՄԸ	ԱՆ	Աջկ-15	
ՆԳՃ		Խ.Գրիգորյան				Աշխատանքային ծավալների ամփոփագիր /ջրամատակարարման և կոյուղու արտաքին ցանցեր/	ՎԱՆԱՐԽ VANARKH ВАНАРХ		
Նախագծ.		Խ.Գրիգորյան							
Ստուգեց`		Ա.Ղուկասյան							

ԿՈՅՈՒՂՈՒ ԿԴՀ - 1 -:- ԿԵՂՏԱՋՐԵՐԻ ՀԱՎԱՔՄԱՆ ՀՈՐ ԵՐԿԱՅՆԱԿԱՆ ՊՐՈՖԻԼ

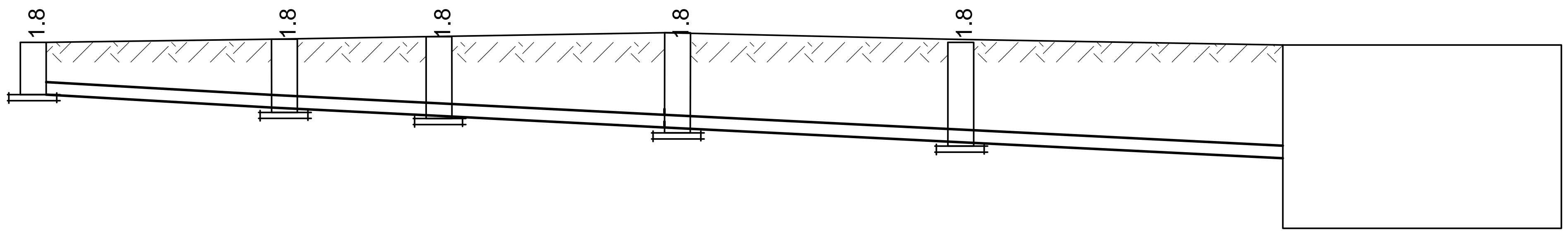

Մ 1 : 100
Մ 1 : 500

ԽՈՂՈՎԱԿԻ ՆԵՐՔԵՎԻ ՆԻՇԸ		833.02	832.82	832.70	832.51	832.29	832.03
ՄԱԿԵՐԵՎՈՒՅԹԻ ՆԱԽԱԳԾԱՅԻՆ ՆԻՇԸ		834.4	834.45	834.45	834.55	834.45	834.36
ՄԱԿԵՐԵՎՈՒՅԹԻ ԲՆՕՐԻՆԱԿԱՅԻՆ ՆԻՇԸ		834.4	834.45	834.45	834.55	834.45	834.36
ԽՈՂՈՎԱԿԻ ՏԵՍԱԿԸ		ԿՈՅՈՒՂՈՒ ՊՈԼԻԷԹԻԼԵՆԵ ԽՈՂՈՎԱԿՆԵՐ Φ160 ԳՈՍՏ 32413-2013					
ՀԻՄՆԱՏԱԿԸ		ՀԻՄՆԱՏԱԿ ԱՎԱԶԻՑ /ՀԱՍՏՈՒԹՅՈՒՆԸ - 100 մմ/					
ԹԵՔՈՒԹՅՈՒՆ / ՀԵՌԱՎՈՐՈՒԹՅՈՒՆԸ		0.01 / 19.5	0.01 / 12.0	0.01 / 18.5	0.01 / 22.0	0.01 / 26.0	
ՀԵՌԱՎՈՐՈՒԹՅՈՒՆԸ		19.5	12.0	18.5	22.0	26.0	
ԴԻՏԱՀՈՐԻ ՀԱՄԱՐԸ N ՇՐՋՄԱՆ ԱՆԿՅՈՒՆՆԵՐԸ		ԿԴՀ - 1 114^0	ԿԴՀ - 2 141^0	ԿԴՀ - 3 147^0	ԿԴՀ - 4 139^0	ԿԴՀ - 5 90^0	ՄՀ 180^0

ՊԱՏՎԻՐԱՏՈՒ՝ Ավշար համայնքի համայնքապետարան

ՀԱՏՈՐ՝ 3

Նոր մանկապարտեզի կառուցում
ՀՀ Արարատի մարզ Ավշար համայնք Մ. Մաշտոցի 27-27/1 հողամաս հասցեում

	ՄԱՍ. ՔԱՆ.	ԹԵՐԹ	ՓԱՍՏԱԹ.N	ՍՏՈՐԱԳՐ.	ԱՄՍԱԹԻՎ
Ստուգեց՝	Ա.Ղուկասյան				
ՆԳՃ	Խ.Գրիգորյան				
Նախագծ.	Խ.Գրիգորյան				
Ստուգեց՝	Ա.Ղուկասյան				

ՓՈՒԼ	ԹԵՐԹ	ԹԵՐԹԵՐ
ԱՆ	Աջկ-16	

ԳԾԱԳՐԻ ԱՆՎԱՆՈՒՄԸ

ԿՈՅՈՒՂՈՒ ԿԴՀ - 1 -:- ԿԵՂՏԱՋՐԵՐԻ ՀԱՎԱՔՄԱՆ ՀՈՐ ԵՐԿԱՅՆԱԿԱՆ ՊՐՈՖԻԼ

ՎԱՆԱՐԽ
VANARKH
ВАНАРХ

ԿՈՅՈՒՂՈՒ ԿԴՀ - 6 -:- ԿԵՂՏԱՋՐԵՐԻ ՀԱՎԱՔՄԱՆ ՀՈՐ ԵՐԿԱՅՆԱԿԱՆ ՊՐՈՖԻԼ

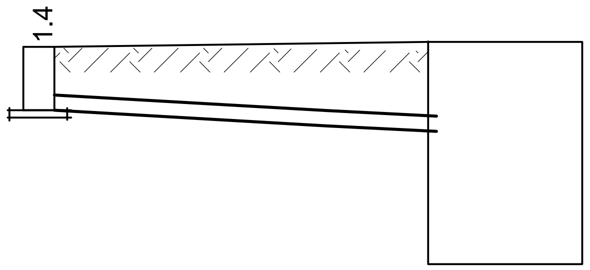

Մ 1 : 100

Մ 1 : 500

ԽՈՂՈՎԱԿԻ ՆԵՐՔԵՎԻ ՆԻՇԸ		833.50	832.03
ՄԱԿԵՐԵՎՈՒՅԹԻ ՆԱԽԱԳԾԱՅԻՆ ՆԻՇԸ		834.9	834.36
ՄԱԿԵՐԵՎՈՒՅԹԻ ԲՆՈՐԻՆԱԿԱՅԻՆ ՆԻՇԸ		834.9	834.36
ԽՈՂՈՎԱԿԻ ՏԵՍԱԿԸ		Φ160 ԳՈՍՏ 32413-2013	
ՀԻՄՆԱՏԱԿԸ		ՀԻՄՆԱՏԱԿ ԱՎԱԶԻՑ /ՀԱՍՏՈՒԹՅՈՒՆԸ - 100 մմ/	
ԹԵՔՈՒԹՅՈՒՆ / ՀԵՌԱՎՈՐՈՒԹՅՈՒՆԸ		0.01 / 26.0	
ՀԵՌԱՎՈՐՈՒԹՅՈՒՆԸ		26.0	
ԴԻՏԱՀՈՐԻ ՀԱՄԱՐԸ N ՇՐՋՄԱՆ ԱՆԿՅՈՒՆՆԵՐԸ		ԿԴՀ - 6 149^0	ՄՀ

ԿՈՅՈՒՂՈՒ ԱՐՏԱՔԻՆ ՑԱՆՑԻ ՆՅՈՒԹԵՐԻ ՄԱՍՆԱԳԻՐ

ԹԻՎ	ՄԱԿՆԻՇ	ԱՆՎԱՆՈՒՄ	ՉԱՓՍ	ՉԱՓՄԱՆ ՄԻԱՎՈՐ	ՔԱՆԱԿ
1	2	3	4	5	6
1.		Դիտահորի պոլիմերավազային օղակի տեղադրում	*Φ1000, L=1.0 մ*	հատ	4
2.		Պոլիմերավազային ծածկի սալի տեղադրում Φ700 տրամագծով մտոցի հետ միասին	*Φ1200*	հատ	1
3.		Ցամաքուրդի մանր խոշորության ավազի լիցքի իրականացում /հաստ.-150 մմ/		մ^3	0.2
4.		Ցամաքուրդի միջին խոշորության ավազի լիցքի իրականացում /հաստ.-250 մմ/		մ^3	0.3
5.		Ցամաքուրդի խճի լիցքի իրականացում /հաստ.-300 մմ/		մ^3	0.36

ԾԱՆՈԹՈՒԹՅՈՒՆ

1. ՆԱԽԱԳԾՎՈՂ ԿՈՅՈՒՂՈՒ ԽՈՂՈՎԱԿՆԵՐԻ ՏԱԿ ԻՐԱԿԱՆԱՑՆԵԼ ԱՎԱԶԵ ՆԱԽԱՊԱՏՐԱՍՏԱԿԱՆ ՇԵՐՏ /հաստ.-100 մմ/
2. ԲՆԱՀՈՂԻ ՀԵՏԼԻՑՔՆ ԻՐԱԿԱՆԱՑՆԵԼ ՇԵՐՏ-ՇԵՐՏ ՏՈՓԱՆՈՒՄՈՎ
3. ԲՆԱՀՈՂԸ ՉՊԵՏՔ Է ՊԱՐՈՒՆԱԿԻ 20 մմ-ից ՄԵԾ ՉԱՓԻ ԵՎ ՍՈՒՐ ՔԱՐԵՐ

ՊԱՏՎԻՐԱՏՈՒ` Ավշար համայնքի համայնքապետարան			ՀԱՏՈՐ` 3		
Նոր մանկապարտեզի կառուցում ՀՀ Արարատի մարզ Ավշար համայնք Մ. Մաշտոցի 27-27/1 հողամաս հասցեում					
ՓՈՓ. ՔԱՆ.	ԹԵՐԹ	ՓԱՍՏԱԹ.N	ՍՏՈՐԱԳՐ.	ԱՄՍԱԹԻՎ	
			ՓՈՒԼ	ԹԵՐԹ	ԹԵՐԹԵՐ
			ԱՆ	Աջկ-17	
Ստուգեց`	Ա.Ղուկասյան		ԳԾԱԳՐԻ ԱՆՎԱՆՈՒՄԸ		
ՆԳԾ	Խ.Գրիգորյան		ԿՈՅՈՒՂՈՒ ԿԴՀ - 6 -:- ԿԵՂՏԱՋՐԵՐԻ ՀԱՎԱՔՄԱՆ ՀՈՐ ԵՐԿԱՅՆԱԿԱՆ ՊՐՈՖԻԼ		ՎԱՆԱՐԽ VANARKH ВАНАРХ
Նախագծ.	Խ.Գրիգորյան				
Ստուգեց`	Ա.Ղուկասյան				

ԿՏՐՎԱԾՔ 1 - 1

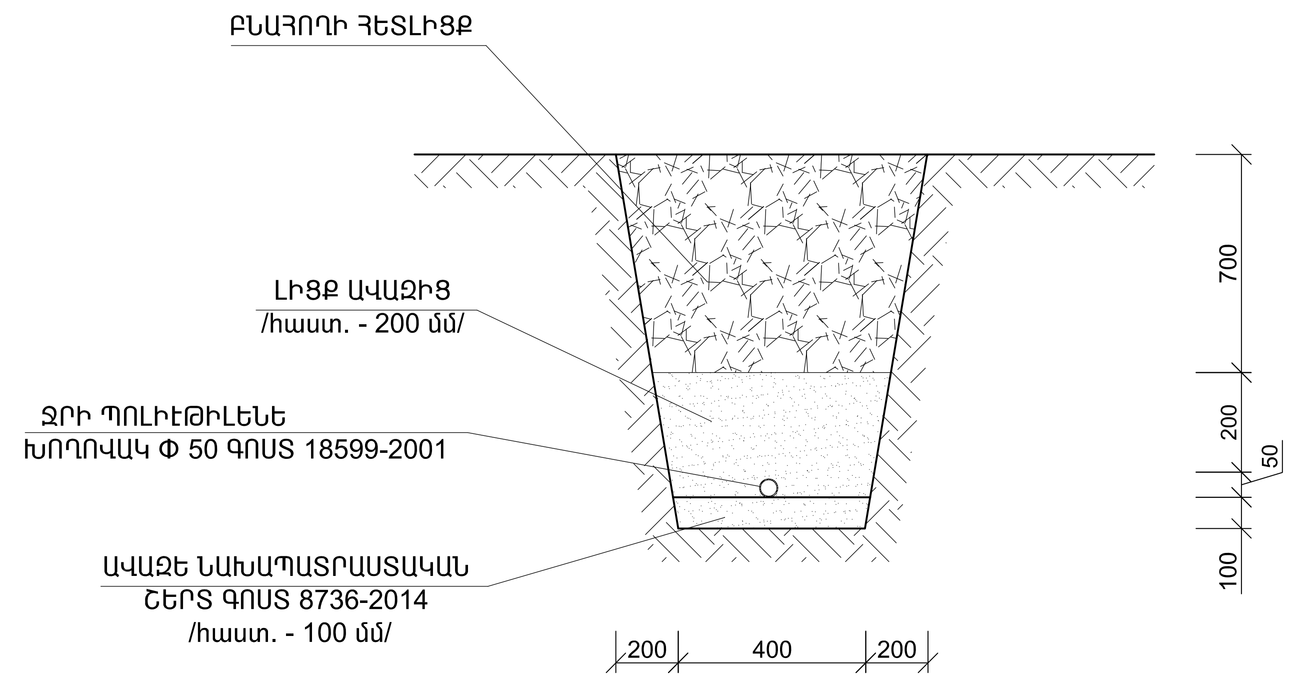

ԿՏՐՎԱԾՔ 2 - 2

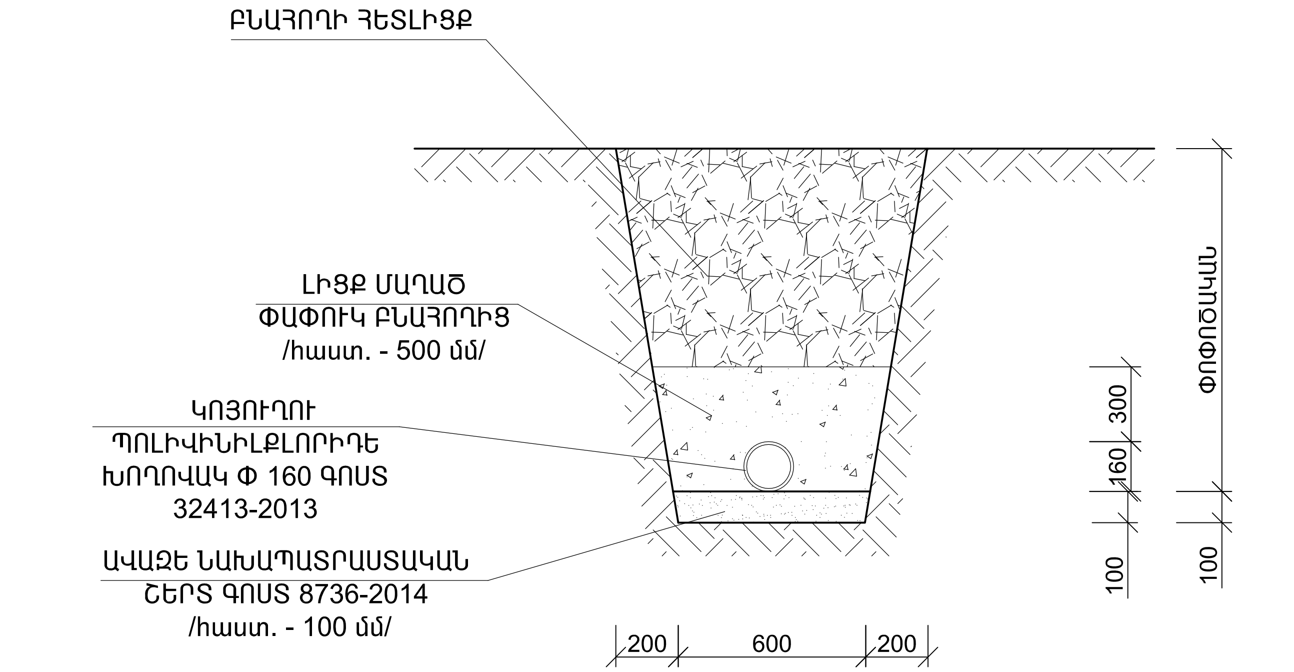

ՑԱՄԱՔՈՐԴԻ ԴԻՏԱՀՈՐԻ ԿՏՐՎԱԾՔ

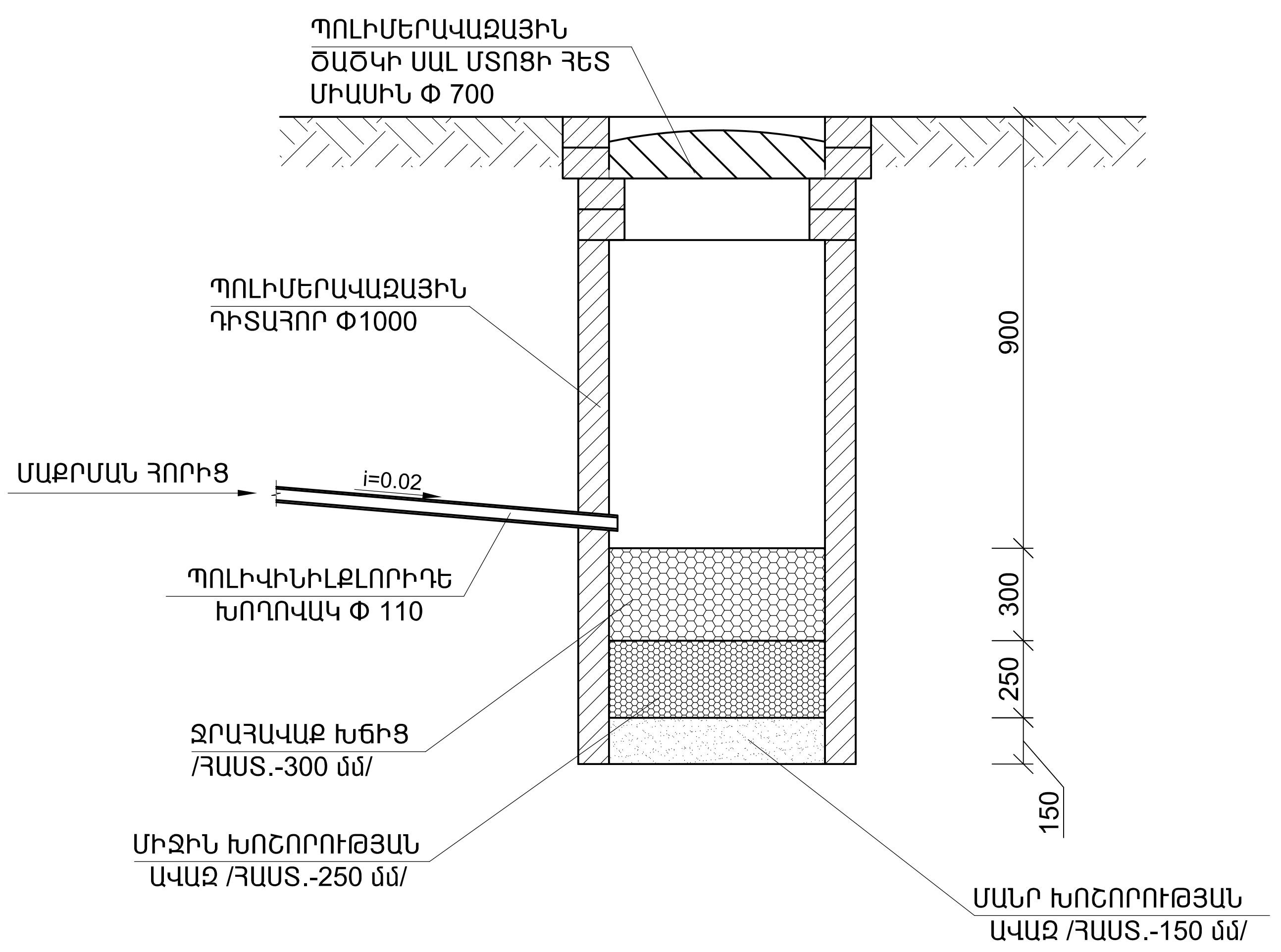

						ՊԱՏՎԻՐԱՏՈՒ՝ Ավշար համայնքի համայնքապետարան	ՀԱՏՈՐ՝ 3		
						Նոր մանկապարտեզի կառուցում ՀՀ Արարատի մարզ Ավշար համայնք Մ. Մաշտոցի 27-27/1 հողամաս հասցեում			
	ՄԱՍ. ՔԱՆ.	ԹԵՐԹ	ՓԱՍՏԱԹ.N	ՍՏՈՐԱԳՐ.	ԱՄՍԱԹԻՎ		ՓՈՒԼ	ԹԵՐԹ	ԹԵՐԹԵՐ
Ստուգեց՝		Ա.Ղուկասյան				ԳԾԱԳՐԻ ԱՆՎԱՆՈՒՄԸ	ԱՆ	Աջկ-18	
ՆԳՃ		Խ.Գրիգորյան				ԿՏՐՎԱԾՔՆԵՐ 1 - 1, 2 - 2: ՑԱՄԱՔՈՐԴԻ ԴԻՏԱՀՈՐԻ ԿՏՐՎԱԾՔ:	ՎԱՆԱՐԽ VANARKH ВАНАРХ		
Նախագծ.		Խ.Գրիգորյան							
Ստուգեց՝		Ա.Ղուկասյան							

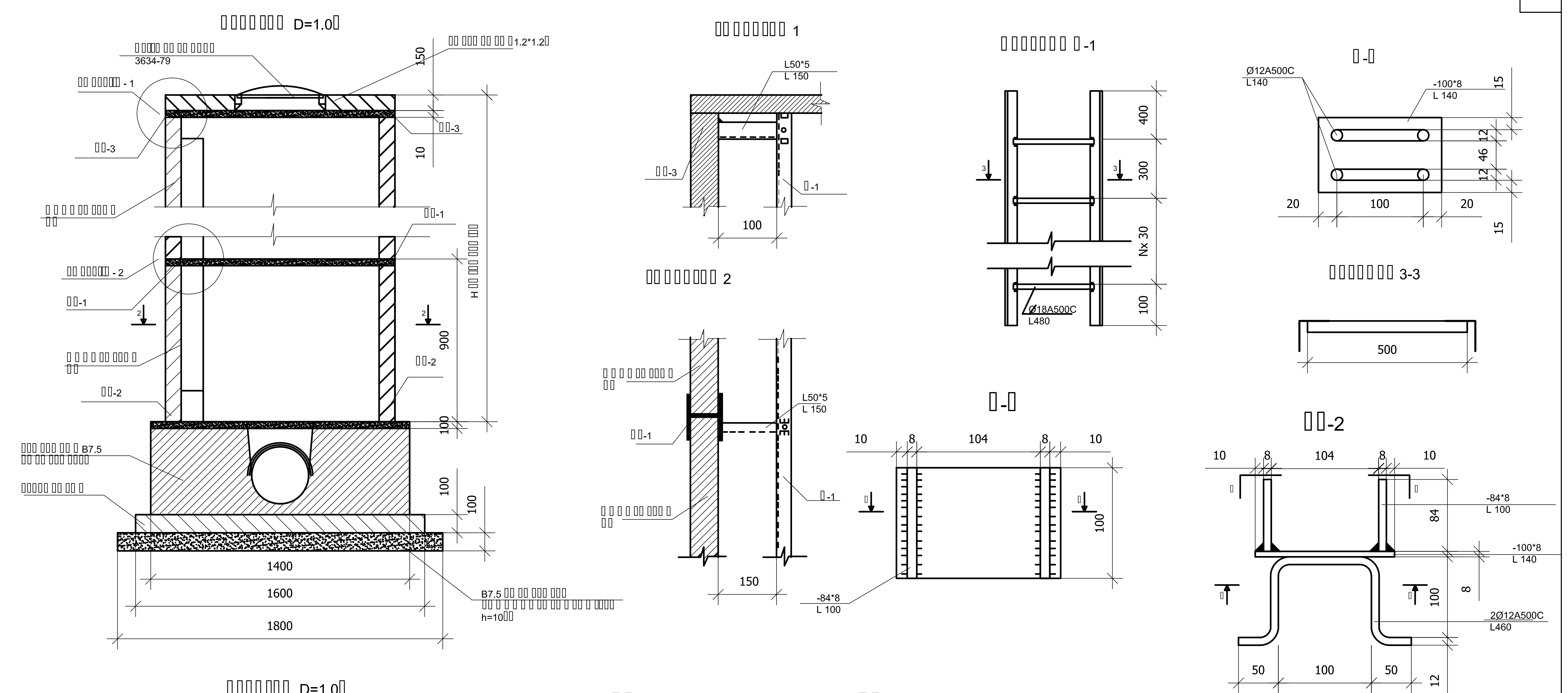

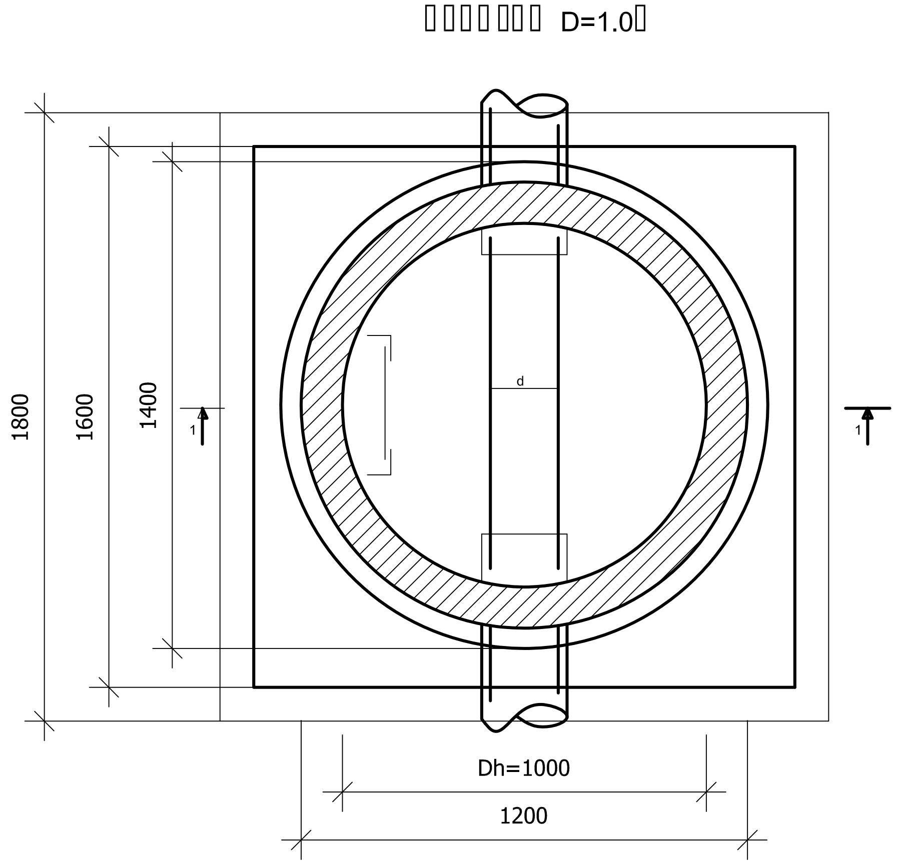

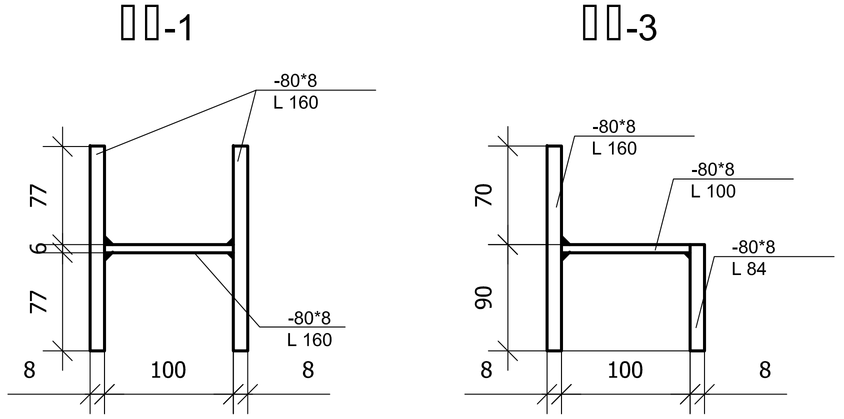

					ՊԱՏՎԻՐԱՏՈՒ` Ավշար համայնքի համայնքապետարան	ՀԱՏՈՐ` 3
					Նոր մանկապարտեզի կառուցում ՀՀ Արարատի մարզ Ավշար համայնք Մ. Մաշտոցի 27-27/1 հողամաս հասցեում	
	ՄԱՍ. ՔԱՆ.	ԹԵՐԹ	ՓԱՍՏԱԹ.N	ՍՏՈՐԱԳՐ.	ԱՄՍԱԹԻՎ	ՓՈՒԼ / ԹԵՐԹ / ԹԵՐԹԵՐ
Ստուգեց`	Ա.Ղուկասյան				ԳԾԱԳՐԻ ԱՆՎԱՆՈՒՄԸ	ԱՆ / ²çÏ-19
ՆԳՃ	Խ.Գրիգորյան				ԿՈՅՈՒՂԱՏԱՐ ԿՈԼԵԿՏՈՐԻ ԱՆՑՈՒՄԱՅԻՆ ԴԻՏԱՀՈՐԻ ՀԱՏԱԿԱԳԻԾ, ԿՏՐՎԱԾՔՆԵՐ	ՎԱՆԱՐԽ VANARKH ВАНАРХ
Նախագծ.	Խ.Գրիգորյան					
Ստուգեց`	Ա.Ղուկասյան					

ՍԱՆՀԱՆԳՈՒՅՑԻ ՀԱՏԱԿԱԳԻԾ Մ 1 : 100

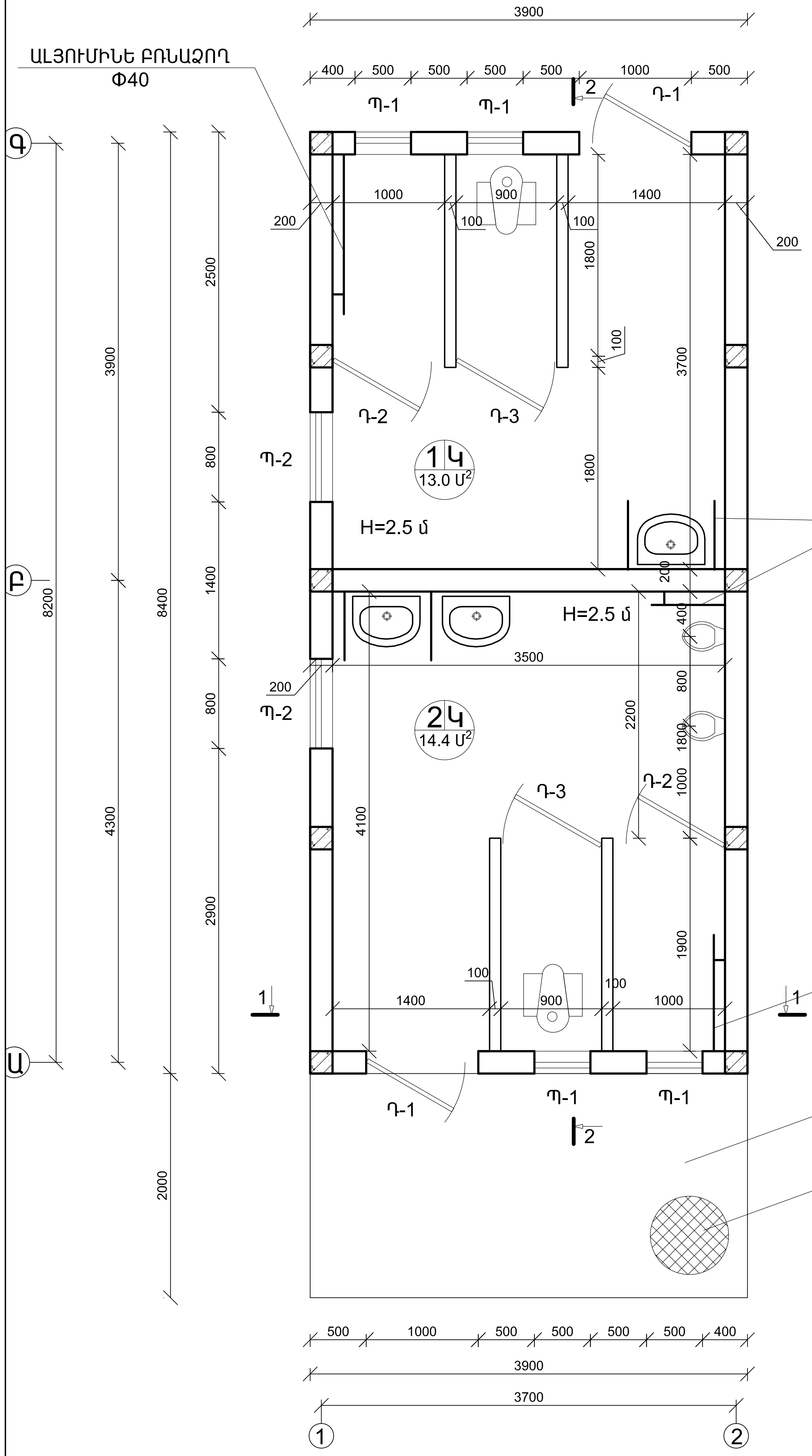

ԱԼՅՈՒՄԻՆԵ ԲՌՆԱՁՈՂ
Փ40

ՊԱՅՄԱՆԱԿԱՆ ՆՇԱՆՆԵՐ

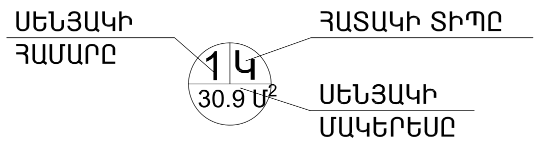

Կ - ԿԵՐԱՄԻԿԱԿԱՆ ՍԱԼԻԿՆԵՐ

1. ԿԱՆԱՆՑ ՍԱՆՀԱՆԳՈՒՅՑ
2. ՏՂԱՄԱՐԴԿԱՆՑ ՍԱՆՀԱՆԳՈՒՅՑ

ԱՐԵՎԵԼՅԱՆ ՃԱԿԱՏ

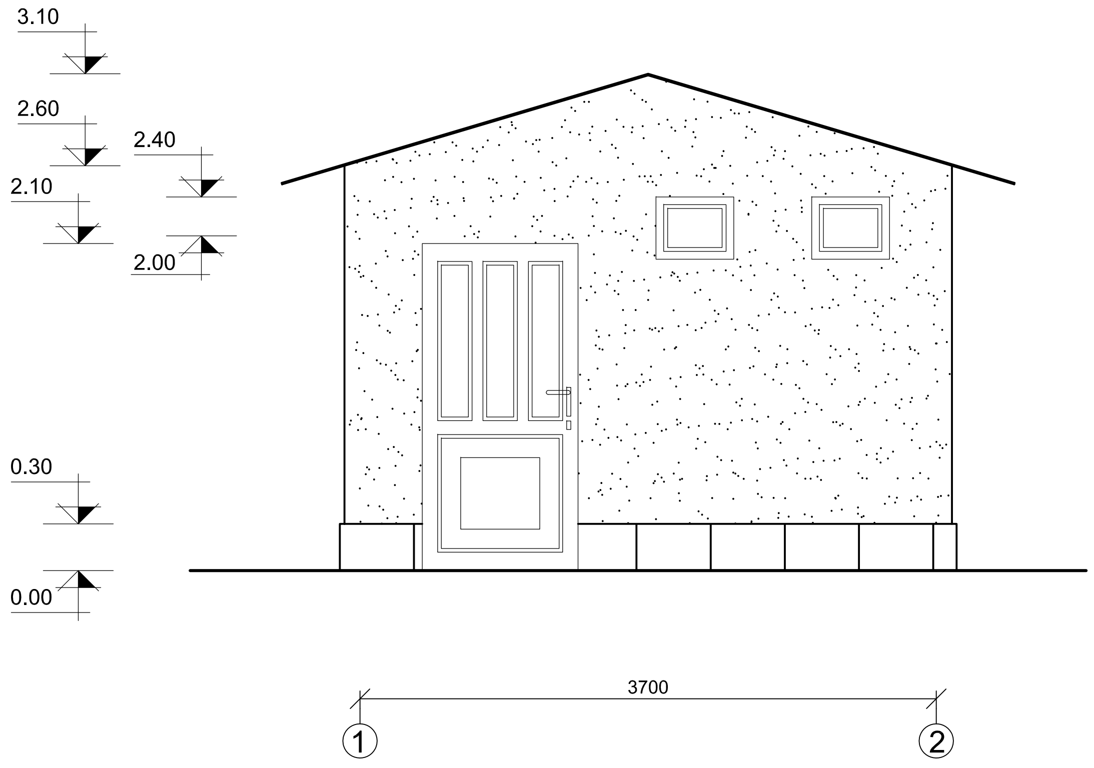

ԾԱՆՈԹՈՒԹՅՈՒՆ

1. ԼԱՔԱՊԱՏԱԾ ՓԱՅՏԵ ՃՅՈՒՂԵՐԻՑ ԵՐԵՍՊԱՏՎԱԾՔԸ ՃԱԿԱՏՆԵՐՈՒՄ ՊԱՅՄԱՆԱԿԱՆՈՐԵՆ ՑՈՒՅՑ ՉԻ ՏՐՎԱԾ
2. ԿՏՐՎԱԾՔՆԵՐ 1 - 1 ԵՎ 2 - 2 ՆԱՅԵԼ ԹԵՐԹ ՃՇ -

						ՊԱՏՎԻՐԱՏՈՒ՝ Ավշար համայնքի համայնքապետարան	ՀԱՏՈՐ՝ 3		
						Նոր մանկապարտեզի կառուցում ՀՀ Արարատի մարզ Ավշար համայնք Մ. Մաշտոցի 27-27/1 հողամաս հասցեում			
	ՄԱՍ. ՔԱՆ.	ԹԵՐԹ	ՓԱՍՏԱԹ.N	ՍՏՈՐԱԳՐ.	ԱՄՍԱԹԻՎ		ՓՈՒԼ	ԹԵՐԹ	ԹԵՐԹԵՐ
Ստուգեց՝	Ա.Ղուկասյան					ԳԾԱԳՐԻ ԱՆՎԱՆՈՒՄԸ	ԱՆ	Աջկ-20	
ՆԳՃ	Խ.Գրիգորյան					ՍԱՆՀԱՆԳՈՒՅՑԻ ՀԱՏԱԿԱԳԻԾ: ԱՐԵՎԵԼՅԱՆ ՃԱԿԱՏ:	ՎԱՆԱՐԽ VANARKH ВАНАРХ		
Նախագծ.	Խ.Գրիգորյան								
Ստուգեց՝	Ա.Ղուկասյան								

ԱՐԵՎՄՏՅԱՆ ՃԱԿԱՏ

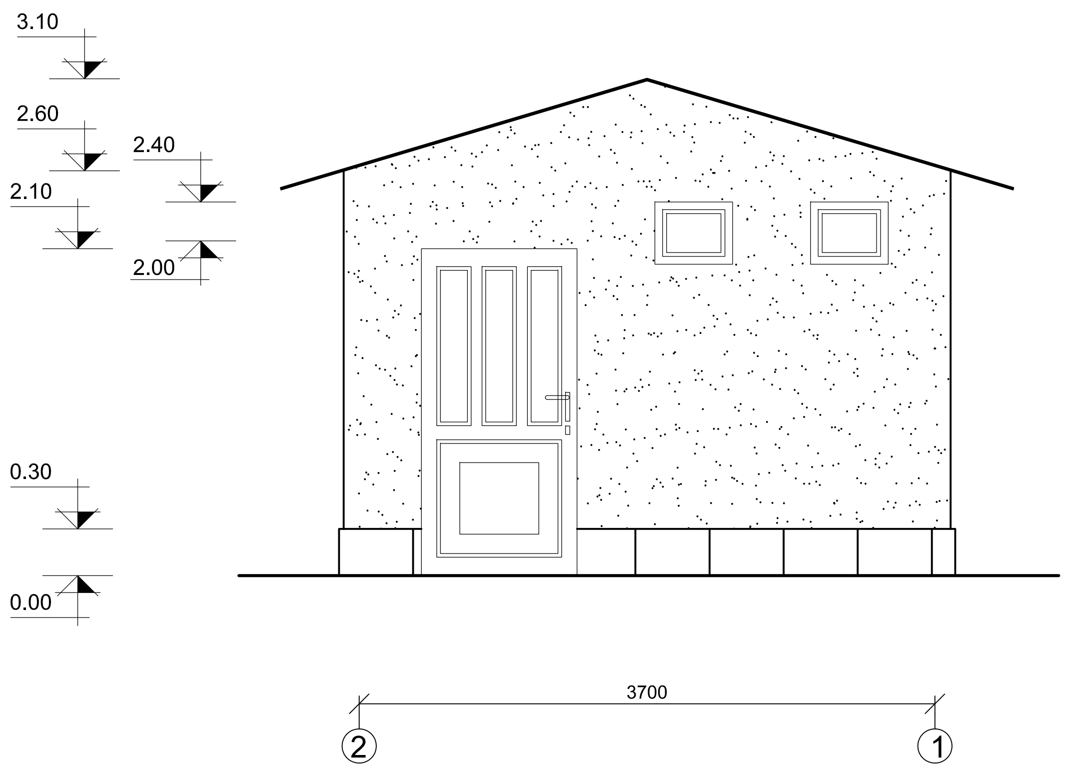

ՀՅՈՒՍԻՍԱՅԻՆ ՃԱԿԱՏ

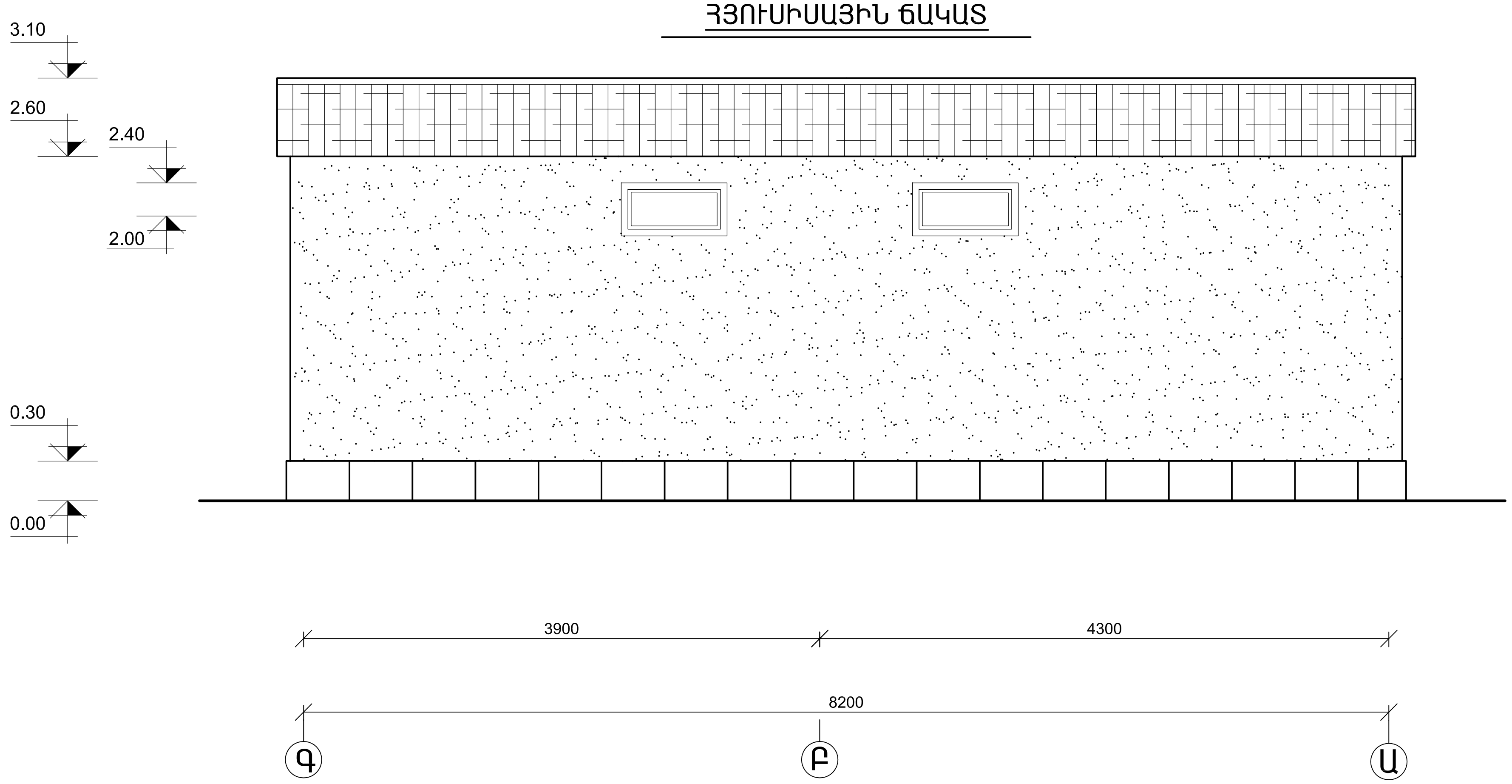

ՀԱՐԱՎԱՅԻՆ ՃԱԿԱՏ

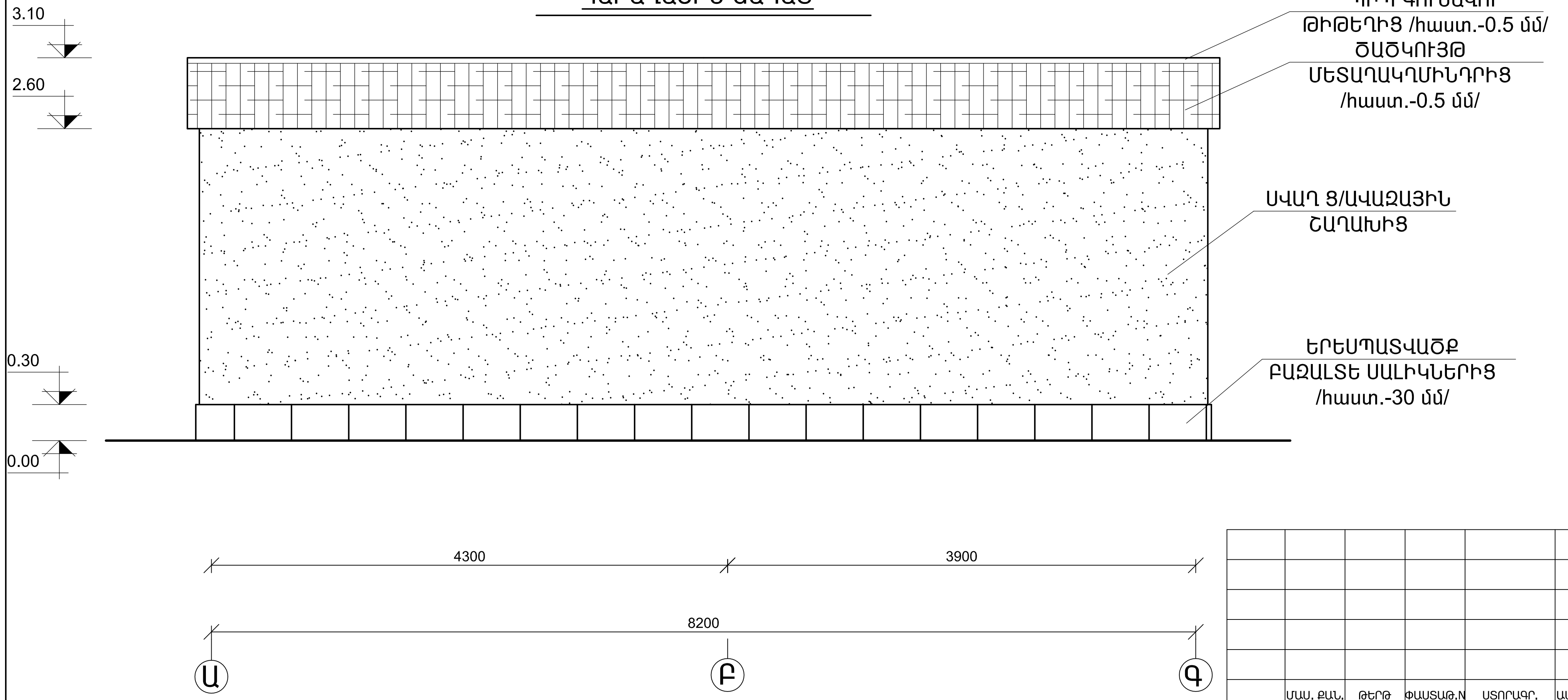

						ՊԱՏՎԻՐԱՏՈՒ՝ Ավշար համայնքի համայնքապետարան. ՀԱՏՈՐ՝ 3
						Նոր մանկապարտեզի կառուցում ՀՀ Արարատի մարզ Ավշար համայնք Մ. Մաշտոցի 27-27/1 հողամաս հասցեում
	ՄԱՍ. ՔԱՆ.	ԹԵՐԹ	ՓԱՍՏԱԹ.N	ՍՏՈՐԱԳՐ.	ԱՄՍԱԹԻՎ	ՓՈՒԼ: ԱՆ; ԹԵՐԹ: Աջկ-21; ԹԵՐԹԵՐ:
Ստուգեց՝	Ա.Ղուկասյան					ԳԾԱԳՐԻ ԱՆՎԱՆՈՒՄԸ
ՆԳԾ	Խ.Գրիգորյան					ԱՐԵՎՄՏՅԱՆ, ՀԱՐԱՎԱՅԻՆ ԵՎ ՀՅՈՒՍԻՍԱՅԻՆ ՃԱԿԱՏՆԵՐ
Նախագծ.	Խ.Գրիգորյան					
Ստուգեց՝	Ա.Ղուկասյան					ՎԱՆԱՐԽ VANARKH ВАНАРХ

ԿՏՐՎԱԾՔ 1 - 1 Մ 1 : 25

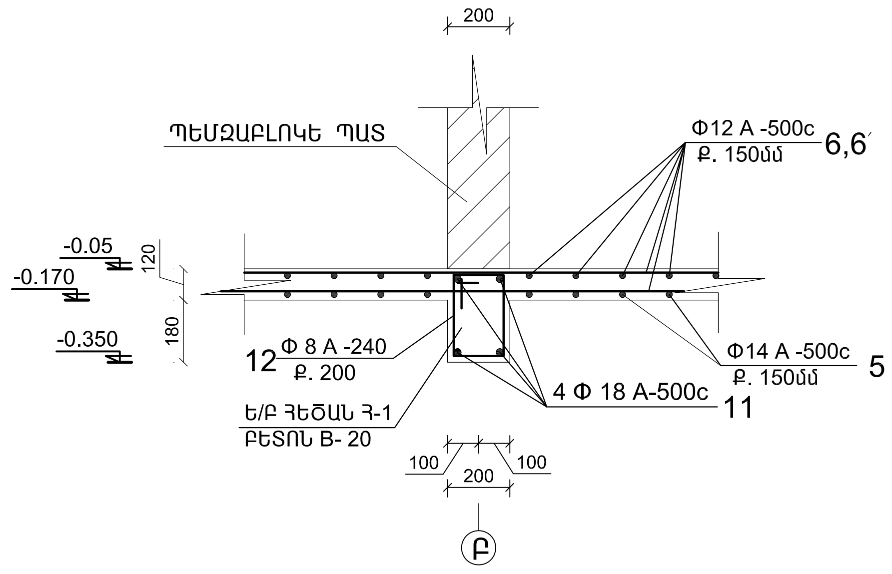

ԾԱԾԿԻ ՀԱՏԱԿԱԳԻԾ Մ 1 : 100

ՀՈՐԻ ՀԱՏԱԿԱԳԻԾ -0.300 մ նիշի վրա Մ 1 : 100

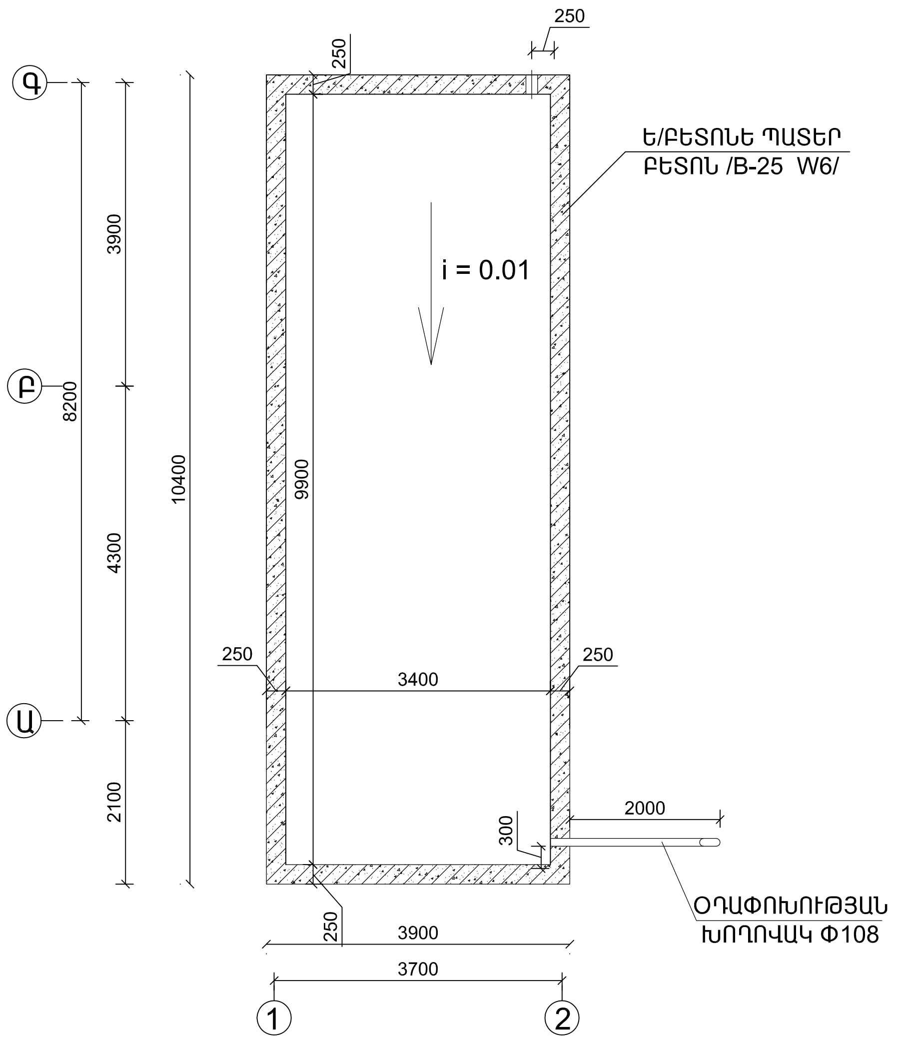

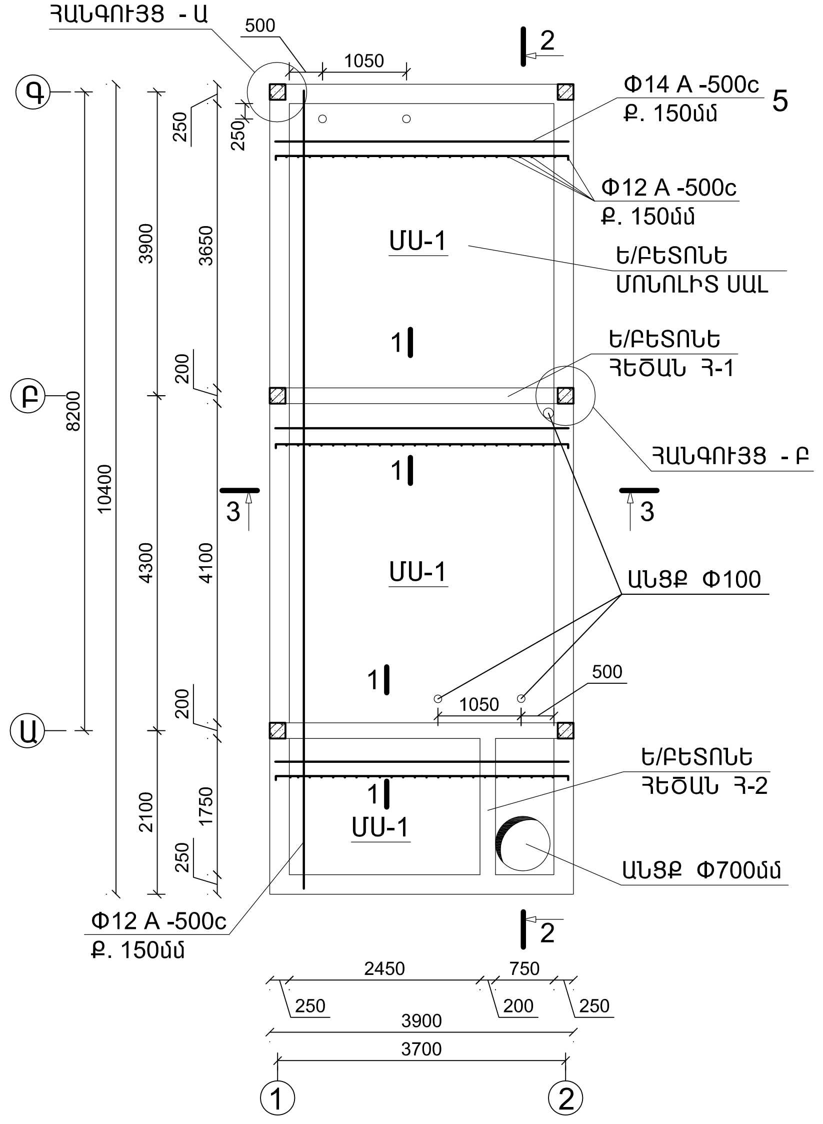

ՀԱՆԳՈՒՅՑ "Ա"

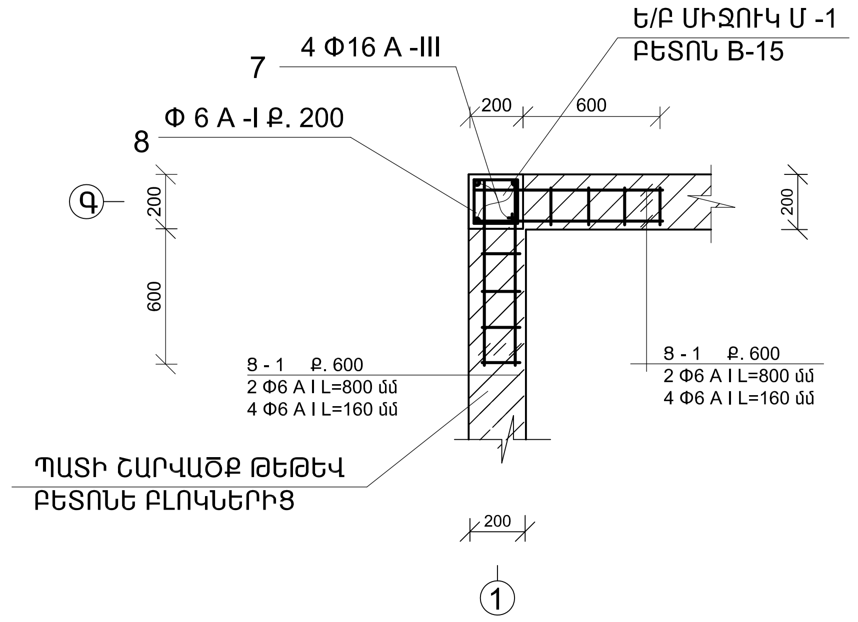

ՀԱՆԳՈՒՅՑ "Բ"

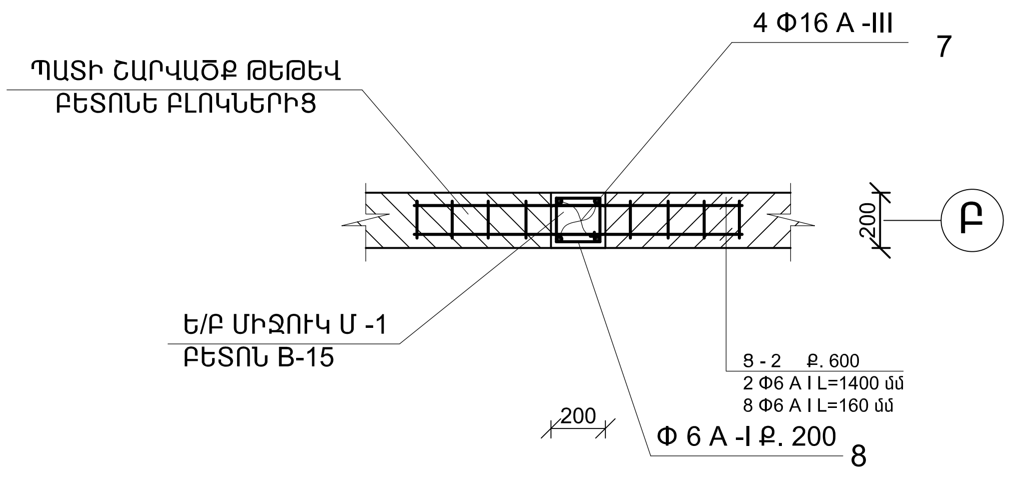

ԾԱՆՈԹՈՒԹՅՈՒՆ

1. Φ 100 ԱՆՑՔԵՐԻ ՄՈՏ ՏԵՂԱԴՐԵԼ ԵՐԿԱԿԻ ԱՄՐԱՆ

						ՊԱՏՎԻՐԱՏՈՒ` Ավշար համայնքի համայնքապետարան			ՀԱՏՈՐ` 3
						Նոր մանկապարտեզի կառուցում ՀՀ Արարատի մարզ Ավշար համայնք Մ. Մաշտոցի 27-27/1 հողամաս հասցեում			
	ՄԱՍ. ՔԱՆ.	ԹԵՐԹ	ՓԱՍՏԱԹ.N	ՍՏՈՐԱԳՐ.	ԱՄՍԱԹԻՎ		ՓՈՒԼ	ԹԵՐԹ	ԹԵՐԹԵՐ
Ստուգեց`	Ա.Ղուկասյան					ԳԾԱԳՐԻ ԱՆՎԱՆՈՒՄԸ	ԱՆ	Աջկ-22	
ՆԳՃ	Խ.Գրիգորյան					ՀՈՐԻ ՀԱՏԱԿԱԳԻԾ, ԾԱԾԿԻ ՀԱՏԱԿԱԳԻԾ, ԿՏՐՎԱԾՔ 1 - 1: ՀԱՆԳՈՒՅՑ - Ա	ՎԱՆԱՐԽ VANARKH ВАНАРХ		
Նախագծ.	Խ.Գրիգորյան								
Ստուգեց`	Ա.Ղուկասյան								

ՀԻՄՔԻ ՀԱՏԱԿԱԳԻԾ -1.700 մ նիշի վրա Մ 1 : 100

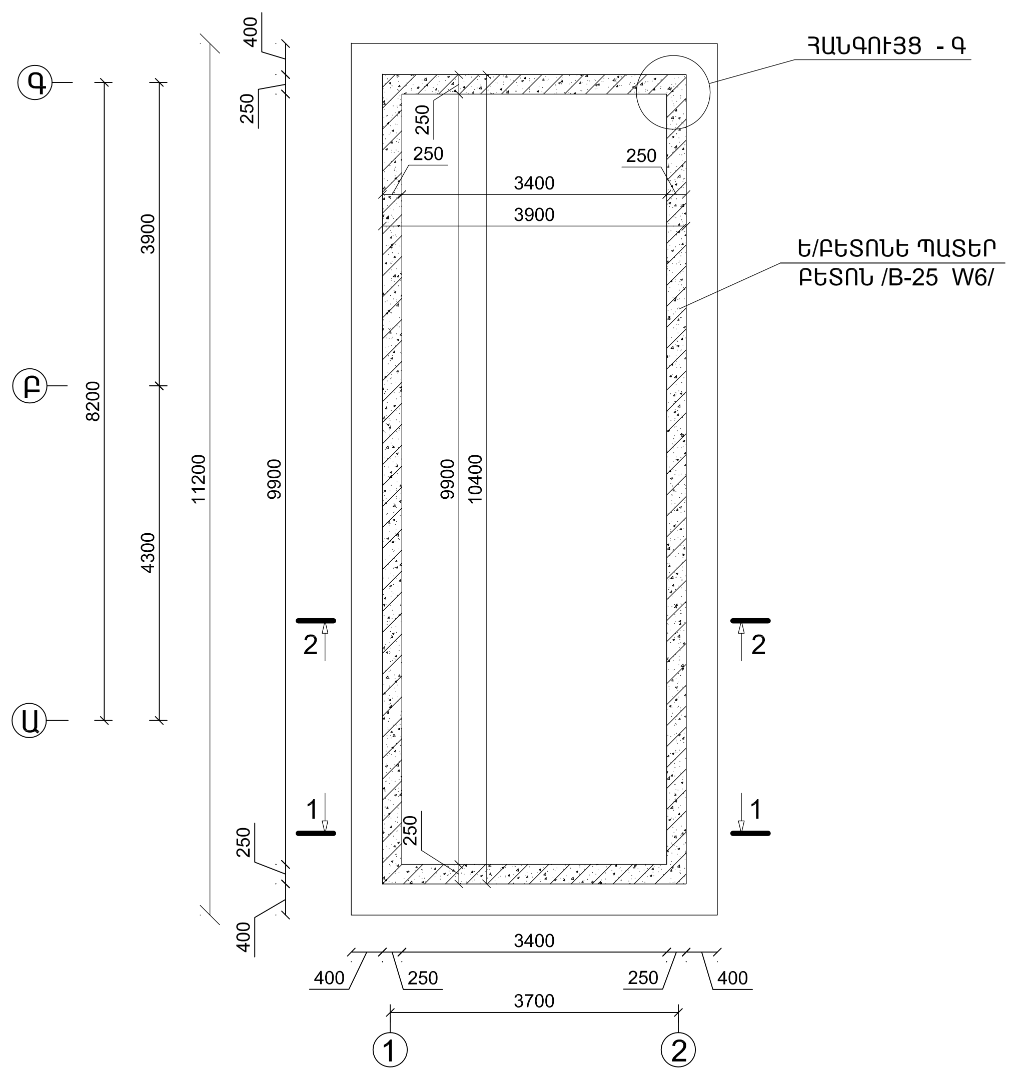

ՀԻՄՔԻ ՀԱՏԱԿԱԳԾԻ ԿՏՐՎԱԾՔ 1 - 1

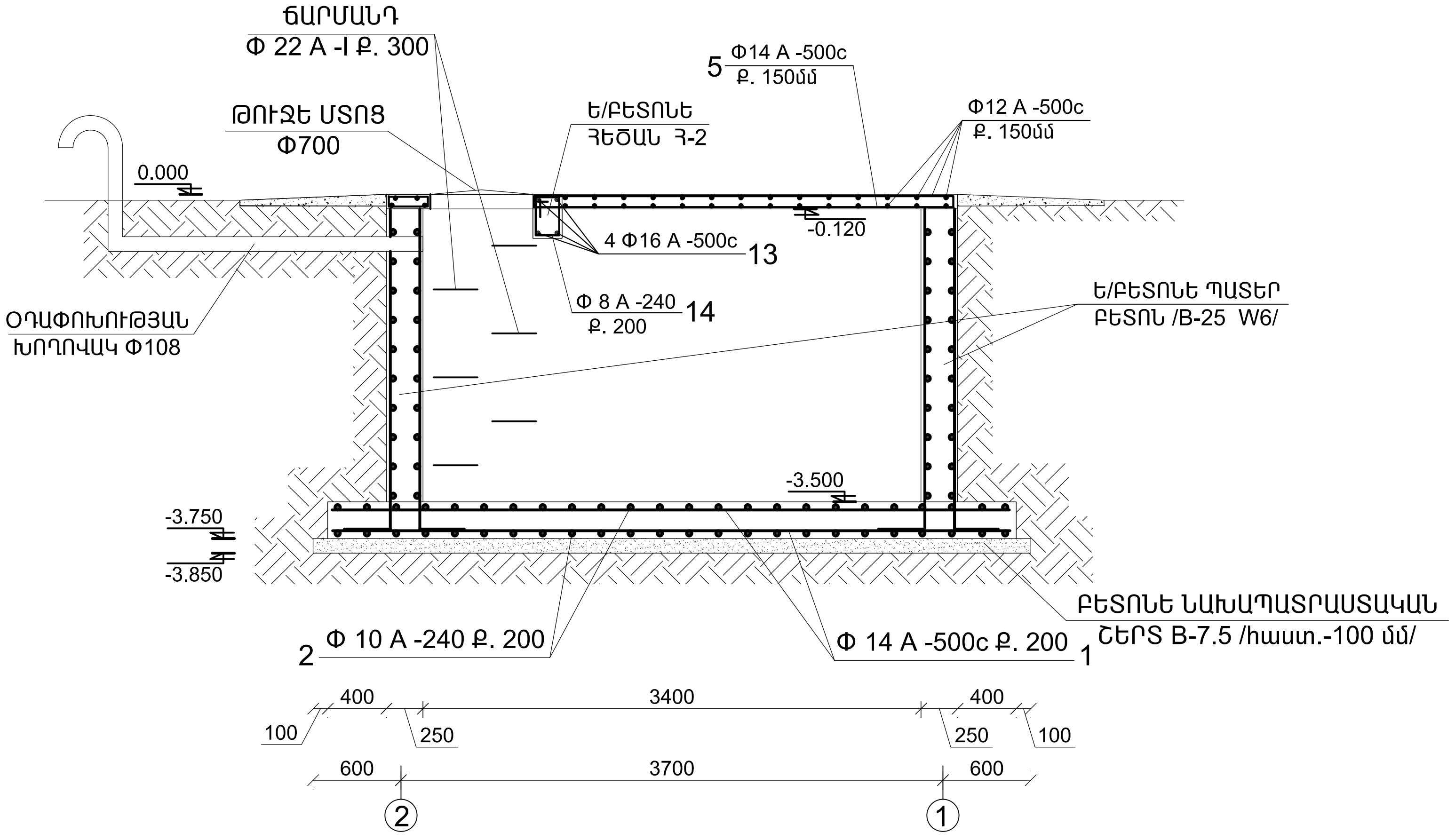

ՀԱՆԳՈՒՅՑ - Գ

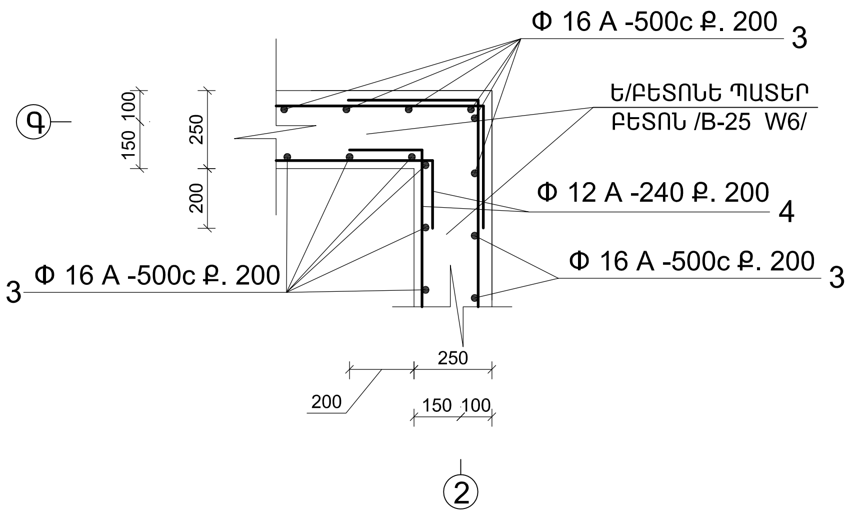

ԾԱՆՈԹՈՒԹՅՈՒՆ

ԿՏՐՎԱԾՔՈՒՄ ՍԱԼՎԱԾՔԸ ՑՈՒՅՑ Է ՏՐՎԱԾ ՍԽԵՄԱՏԻԿՈՐԵՆ (ՆԱՅԵԼ ԹԵՐԹ ՃՇ-

ՊԱՏՎԻՐԱՏՈՒ՝ Ավշար համայնքի համայնքապետարան

ՀԱՏՈՐ՝ 3

Նոր մանկապարտեզի կառուցում
ՀՀ Արարատի մարզ Ավշար համայնք Մ. Մաշտոցի 27-27/1 հողամաս հասցեում

ՄԱՍ. ՔԱՆ.	ԹԵՐԹ	ՓԱՍՏԱԹ.N	ՍՏՈՐԱԳՐ.	ԱՄՍԱԹԻՎ
Ստուգեց՝	Ա.Ղուկասյան			
ՆԳՃ	Խ.Գրիգորյան			
Նախագծ.	Խ.Գրիգորյան			
Ստուգեց՝	Ա.Ղուկասյան			

ՓՈՒԼ	ԹԵՐԹ	ԹԵՐԹԵՐ
ԱՆ	Աջկ-23	

ԳԾԱԳՐԻ ԱՆՎԱՆՈՒՄԸ

ՀԻՄՔԻ ՀԱՏԱԿԱԳԻԾ, ՀԻՄՔԻ ՀԱՏԱԿԱԳԾԻ ԿՏՐՎԱԾՔ 1 - 1, ՀԻՄՔԻ ՀԱՏԱԿԱԳԾԻ ԿՏՐՎԱԾՔ 2 - 2

ՎԱՆԱՐԽ VANARKH ВАНАРХ

ԾԱԾԿԻ ԿՏՐՎԱԾՔ 2 - 2 Մ 1 : 50

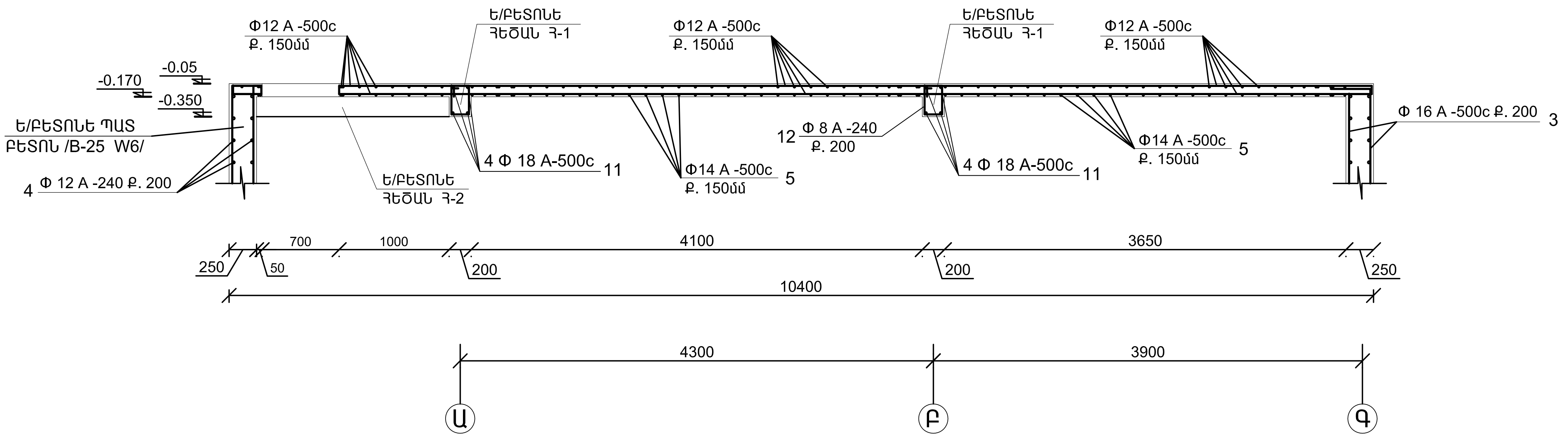

ԾԱԾԿԻ ԿՏՐՎԱԾՔ 3 - 3 Մ 1 : 25

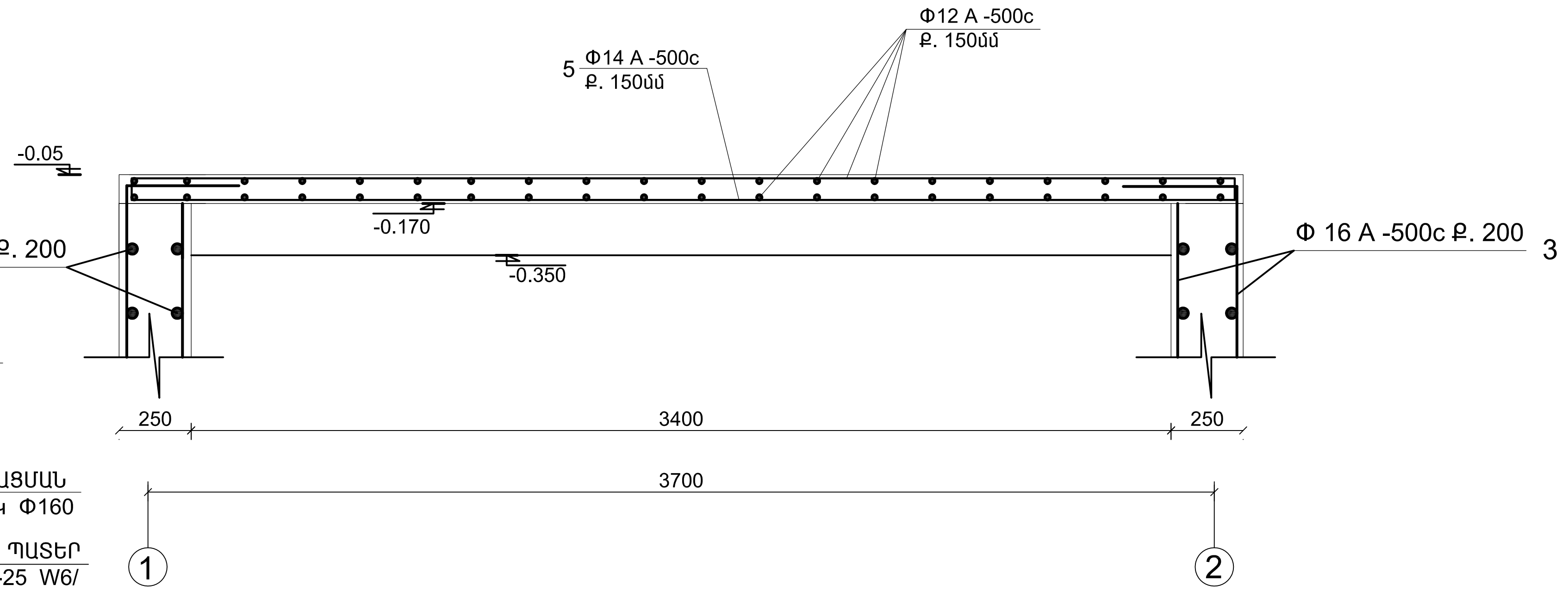

ՀԻՄՔԻ ՀԱՏԱԿԱԳԾԻ ԿՏՐՎԱԾՔ 2 - 2

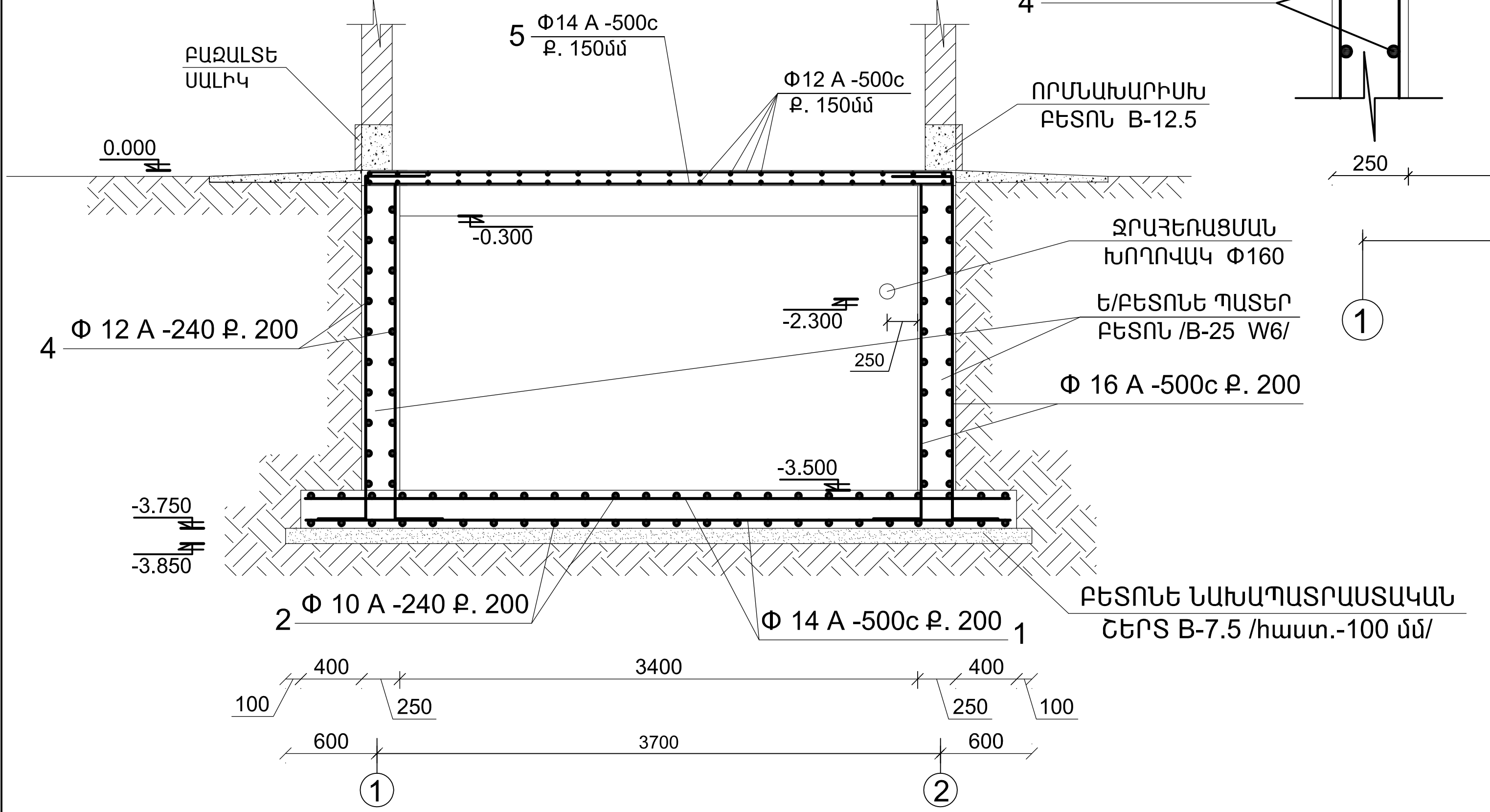

						ՊԱՏՎԻՐԱՏՈՒ՝ Ավշար համայնքի համայնքապետարան		ՀԱՏՈՐ՝ 3	
						Նոր մանկապարտեզի կառուցում ՀՀ Արարատի մարզ Ավշար համայնք Մ. Մաշտոցի 27-27/1 հողամաս հասցեում			
	ՄԱՍ. ՔԱՆ.	ԹԵՐԹ	ՓԱՍՏԱԹ.N	ՍՏՈՐԱԳՐ.	ԱՄՍԱԹԻՎ		ՓՈՒԼ	ԹԵՐԹ	ԹԵՐԹԵՐ
Ստուգեց՝	Ա.Ղուկասյան					ԳԾԱԳՐԻ ԱՆՎԱՆՈՒՄԸ	ԱՆ	Աջկ-24	
ՆԳՃ	Խ.Գրիգորյան					ԿՏՐՎԱԾՔՆԵՐ 2 - 2, 3 - 3: ՀԻՄՔԻ ՀԱՏԱԿԱԳԾԻ ԿՏՐՎԱԾՔ 2 - 2	ՎԱՆԱՐԽ VANARKH ВАНАРХ		
Նախագծ.	Խ.Գրիգորյան								
Ստուգեց՝	Ա.Ղուկասյան								

ՍԱՆՀԱՆԳՈՒՅՑԻ ԿՏՐՎԱԾՔ 1 - 1

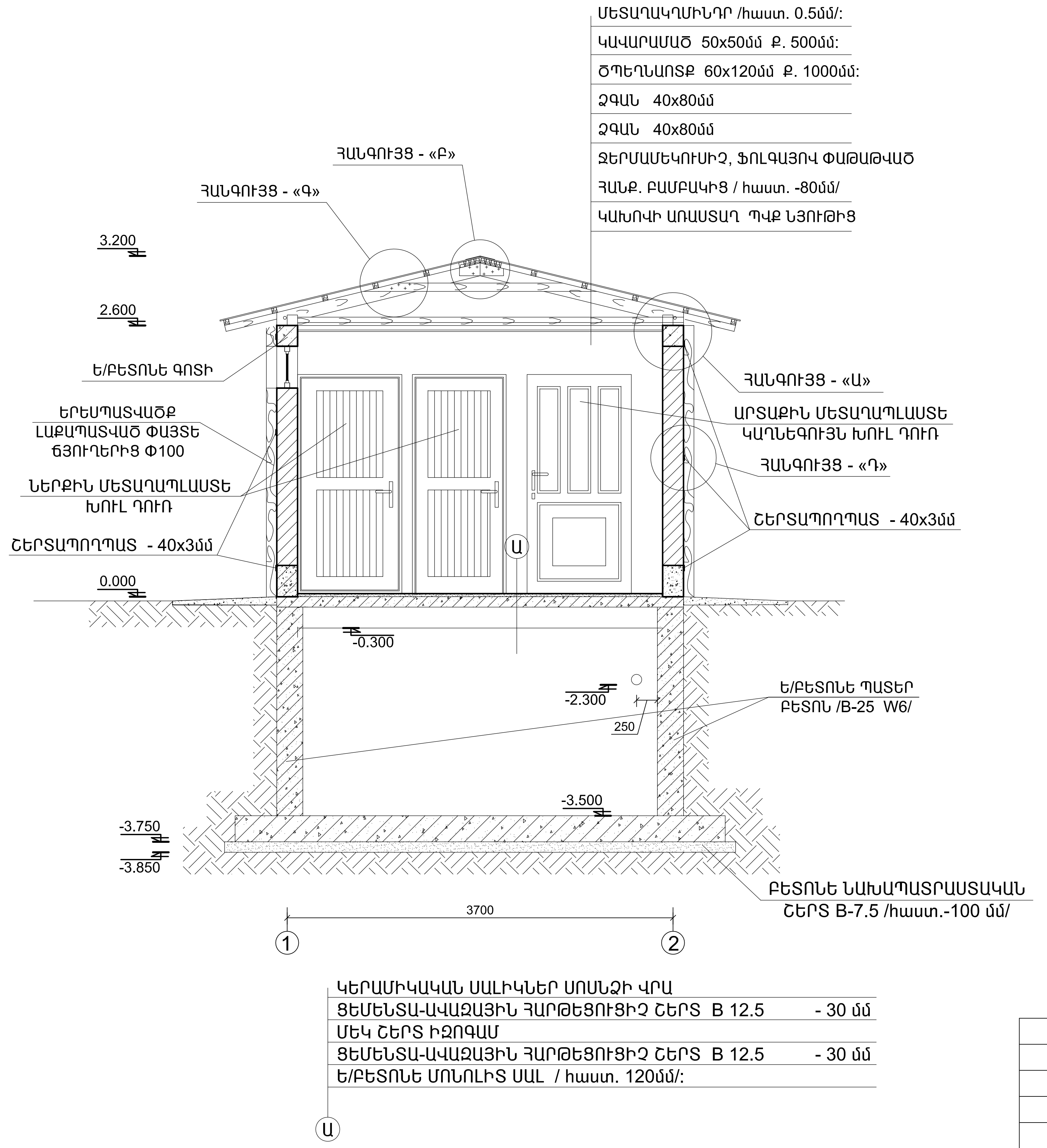

	ՄԱԱ. ՔԱՆ.	ԹԵՐԹ	ՓԱՍՏԱԹ.N	ՍՏՈՐԱԳՐ.	ԱՄՍԱԹԻՎ
Ստուգեց՝	Ա.Ղուկասյան				
ՆԳՃ	Խ.Գրիգորյան				
Նախագծ.	Խ.Գրիգորյան				
Ստուգեց՝	Ա.Ղուկասյան				

ՊԱՏՎԻՐԱՏՈՒ՝ Ավշար համայնքի համայնքապետարան

ՀԱՏՈՐ՝ 3

Նոր մանկապարտեզի կառուցում
ՀՀ Արարատի մարզ Ավշար համայնք Մ. Մաշտոցի 27-27/1 հողամաս հասցեում

ՓՈՒԼ	ԹԵՐԹ	ԹԵՐԹԵՐ
ԱՆ	Աջկ-25	

ԳԾԱԳՐԻ ԱՆՎԱՆՈՒՄԸ

ՍԱՆՀԱՆԳՈՒՅՑԻ ԿՏՐՎԱԾՔ 1 - 1

ՎԱՆԱՐԽ
VANARKH
ВАНАРХ

ՍԱՆՀԱՆԳՈՒՅՑԻ ԿՏՐՎԱԾՔ 2 - 2 Մ 1:50

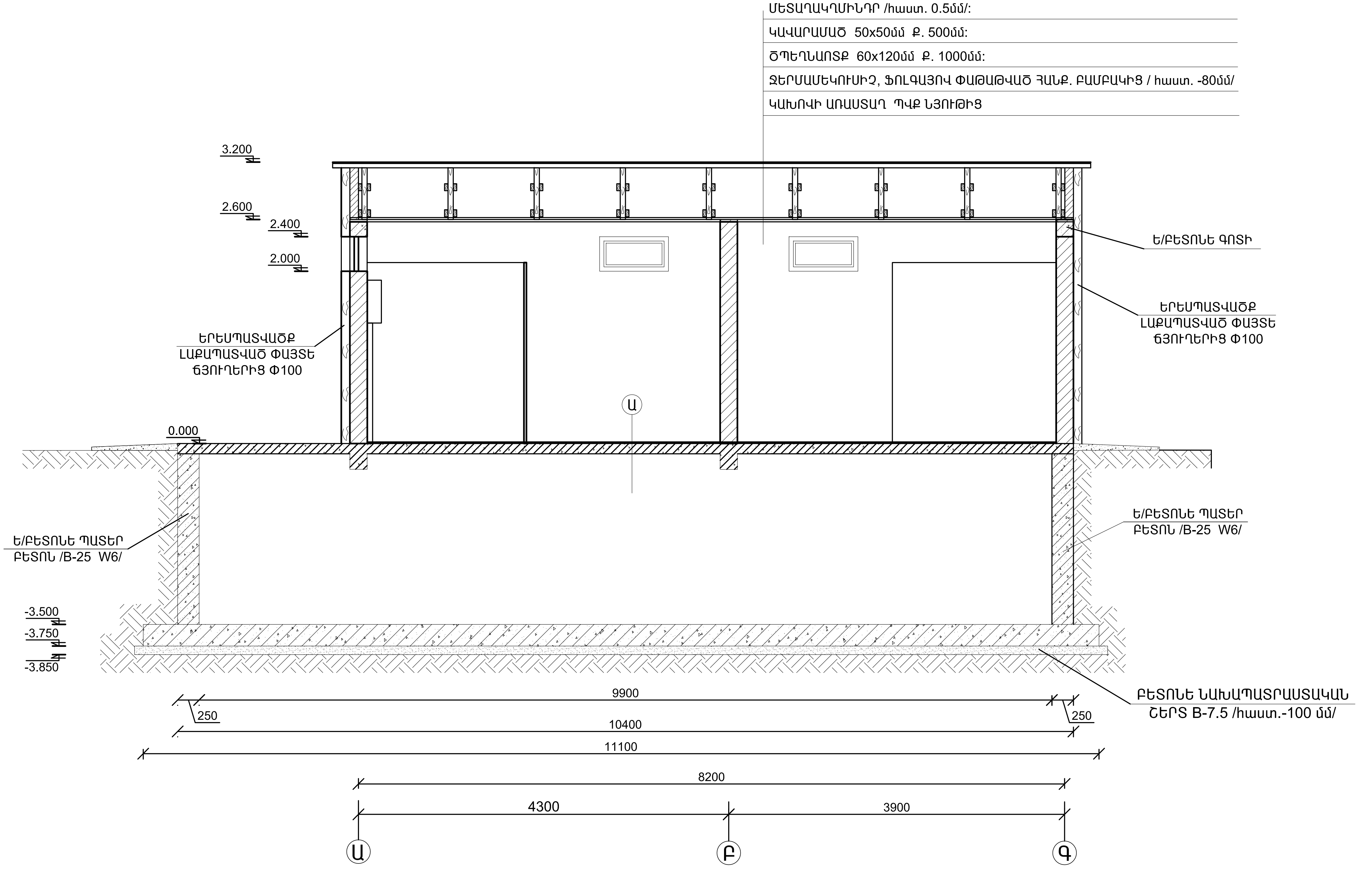

ԿԵՐԱՄԻԿԱԿԱՆ ՍԱԼԻԿՆԵՐ ՍՈՍՆՁԻ ՎՐԱ
ՑԵՄԵՆՏԱ-ԱՎԱԶԱՅԻՆ ՀԱՐԹԵՑՈՒՑԻՉ ՇԵՐՏ B 12.5 - 30 մմ
ՄԵԿ ՇԵՐՏ ԻԶՈԳԱՄ
ՑԵՄԵՆՏԱ-ԱՎԱԶԱՅԻՆ ՀԱՐԹԵՑՈՒՑԻՉ ՇԵՐՏ B 12.5 - 30 մմ
Ե/ԲԵՏՈՆԵ ՄՈՆՈԼԻՏ ՍԱԼ / հաստ. 120մմ/:

Ա

						ՊԱՏՎԻՐԱՏՈՒ` Ավշար համայնքի համայնքապետարան — ՀԱՏՈՐ` 3
						Նոր մանկապարտեզի կառուցում ՀՀ Արարատի մարզ Ավշար համայնք Մ. Մաշտոցի 27-27/1 հողամաս հասցեում
	ՄԱՍ. ՔԱՆ.	ԹԵՐԹ	ՓԱՍՏԱԹ.N	ՍՏՈՐԱԳՐ.	ԱՄՍԱԹԻՎ	ՓՈՒԼ: ԱՆ · ԹԵՐԹ: Աջկ-26 · ԹԵՐԹԵՐ:
Ստուգեց`	Ա.Ղուկասյան					ԳԾԱԳՐԻ ԱՆՎԱՆՈՒՄԸ
ՆԳԾ	Խ.Գրիգորյան					ԿՏՐՎԱԾՔ 2 - 2:
Նախագծ.	Խ.Գրիգորյան					
Ստուգեց`	Ա.Ղուկասյան					ՎԱՆԱՐԽ VANARKH ВАНАРХ

ՀԱՆԳՈՒՅՑ -«Բ»

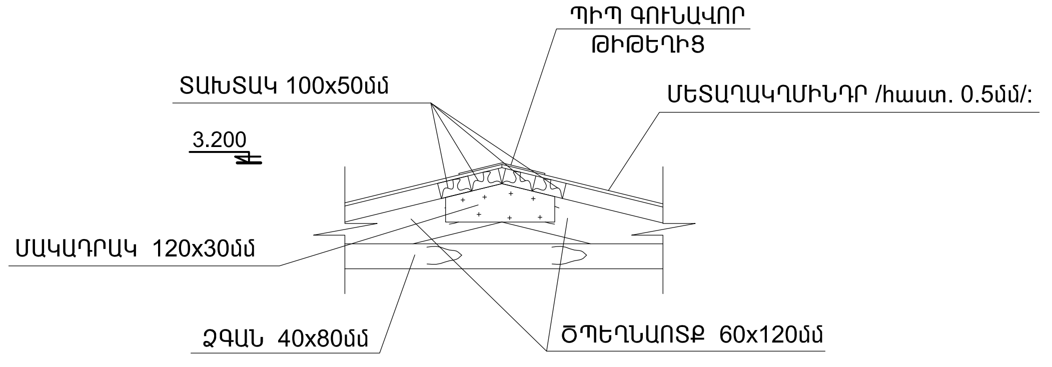

ՀԱՆԳՈՒՅՑ -«Գ»

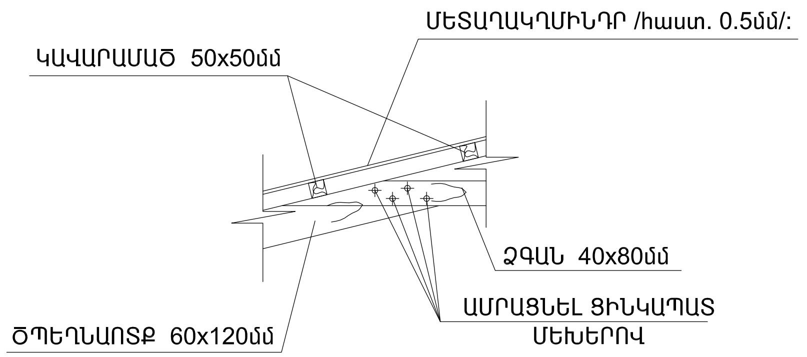

ՏԱՆԻՔԻ ՀԱՏԱԿԱԳԻԾ Մ 1 : 50

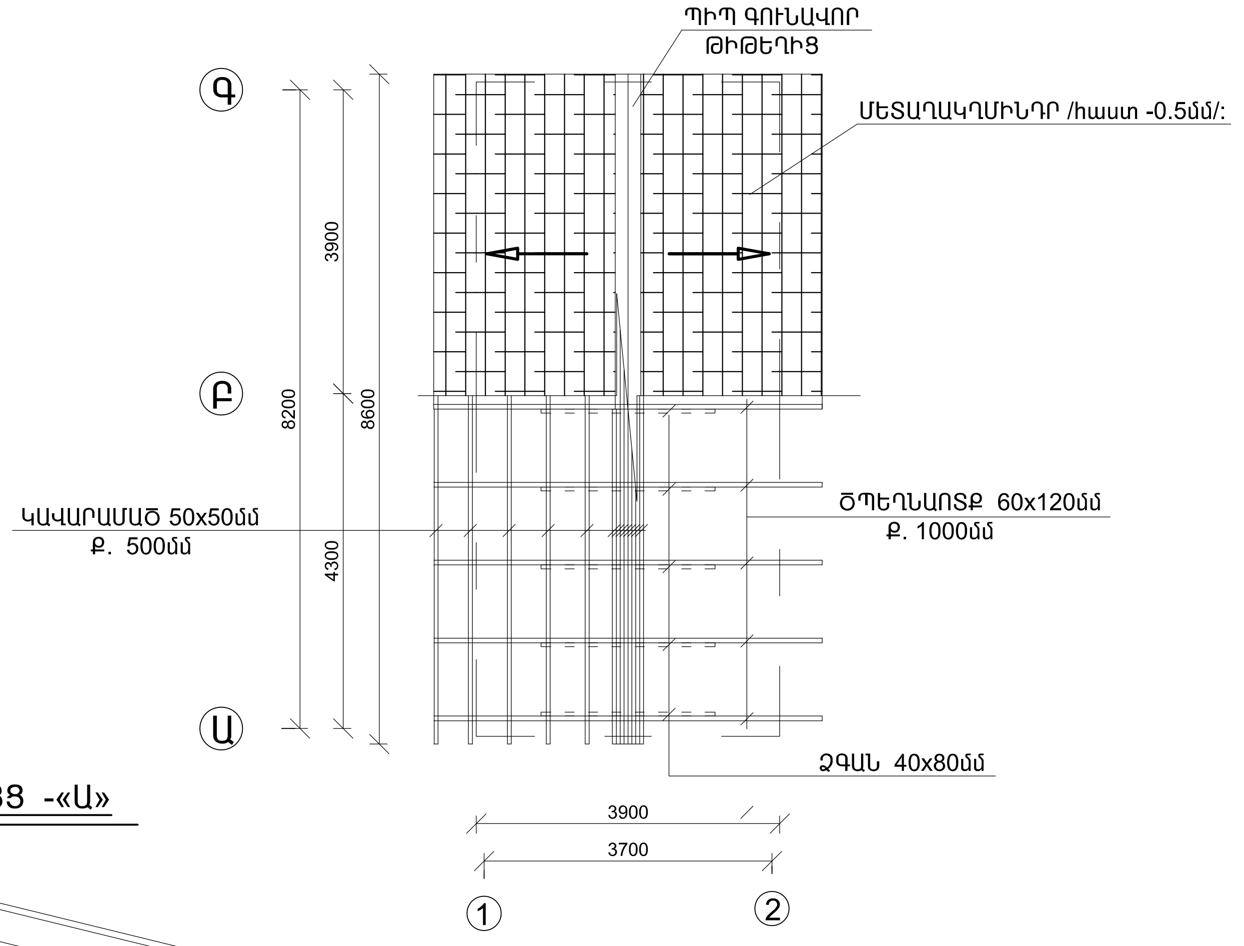

ՀԱՆԳՈՒՅՑ -«Ա»

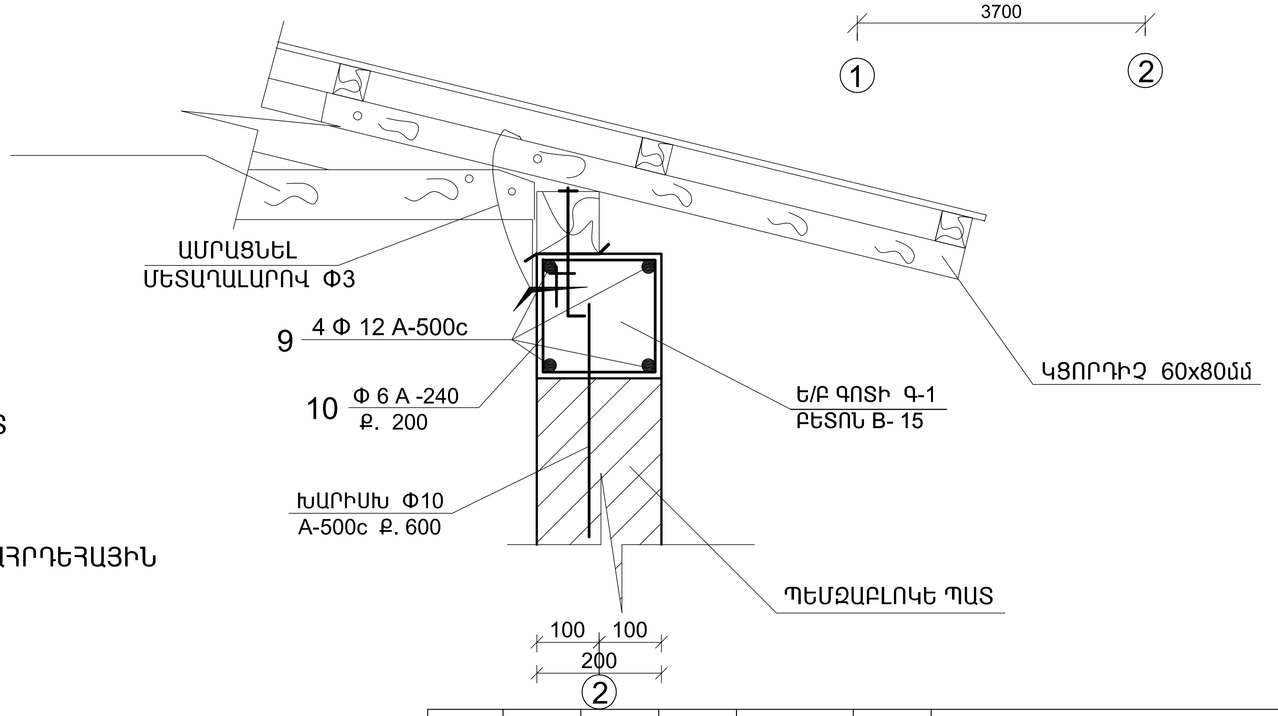

ԾԱՆՈԹՈՒԹՅՈՒՆ

1. ՓԱՅՏԱՆՅՈՒԹԻ ՎԵՐՋԱՎՈՐՈՒԹՅՈՒՆՆԵՐԸ, ՈՐՈՆՔ ՀՊՎՈՒՄ ԵՆ ՊԱՏԻ ՀԵՏ ՄԵԿՈՒՍԱՑՆԵԼ ԵՐԿՈՒ ՇԵՐՏ ՌՈՒԲԵՐՈԻԴՈՎ
2. ՏԱՆԻՔԻ ԱՄԲՈՂՋ ՓԱՅՏԱՆՅՈՒԹԸ ՀԱԿԱՍԵՊՏԻԿԱՑՆԵԼ ԵՎ ՄՇԱԿԵԼ ՀԱԿԱՀՐԴԵՀԱՅԻՆ ԼՈՒԾՈՒՅԹՈՎ
3. ՏԱՆԻՔԻ ՓԱՅՏԱՆՅՈՒԹԸ ՊԵՏՔ Է ԼԻՆԻ ԿԻՍԱՉՈՐ ՍՈՃԻ II ՏԵՍԱԿԻ

					ՊԱՏՎԻՐԱՏՈՒ՝ Ավշար համայնքի համայնքապետարան	ՀԱՏՈՐ՝ 3	
					Նոր մանկապարտեզի կառուցում ՀՀ Արարատի մարզ Ավշար համայնք Մ. Մաշտոցի 27-27/1 հողամաս հասցեում		
ՄԱՍ. ՔԱՆ.	ԹԵՐԹ	ՓԱՍՏԱԹ.N	ՍՏՈՐԱԳՐ.	ԱՄՍԱԹԻՎ		ՓՈՒԼ	ԹԵՐԹ / ԹԵՐԹԵՐ
Ստուգեց՝	Ա.Ղուկասյան				ԳԾԱԳՐԻ ԱՆՎԱՆՈՒՄԸ	ԱՆ	Աջկ-27
ՆԳճ	Խ.Գրիգորյան				ՏԱՆԻՔԻ ՀԱՏԱԿԱԳԻԾ, ՀԱՆԳՈՒՅՑ - Ա	ՎԱՆԱՐԽ VANARKH ВАНАРХ	
Նախագծ.	Խ.Գրիգորյան						
Ստուգեց՝	Ա.Ղուկասյան						

ՊԱՏՈՒՀԱՆՆԵՐԻ ՄԱՍՆԱԳԻՐ

	ԷՍՔԻԶ	ԱՆՎԱՆՈՒՄԸ	ԼԱՅՆՈՒԹՅՈՒՆԸ ՄՄ	ԲԱՐՁՐՈՒԹ. ՄՄ	ՄԱԿԵՐԵՍԸ $Մ^2$			ՔԱՆԱԿԸ ՀԱՏ	ԸՆԴՀ. ՄԱԿԵՐԵՍԸ $Մ^2$		
						ԲԱՑՎՈՂ ՄԱՍ	ՉԲԱՑՎՈՂ ՄԱՍ			ԲԱՑՎՈՂ ՄԱՍ	ՉԲԱՑՎՈՂ ՄԱՍ
Պ-1	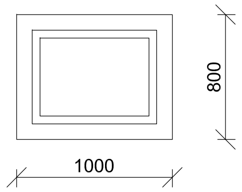	ԿԱՂՆԵԳՈՒՅՆ ՊԱՏՈՒՀԱՆ ՄԵՏԱՂԱՊԼԱՍՏԻՑ ԱՊԱԿԵՓԱԹԵԹՈՎ Պ 0.80 x 1.00	1000	800	0.8	0.8	-	4	3.2	3.2	-
Պ-2	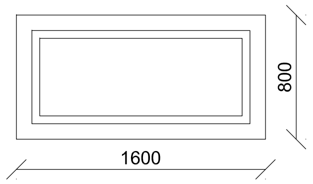	ԿԱՂՆԵԳՈՒՅՆ ՊԱՏՈՒՀԱՆ ՄԵՏԱՂԱՊԼԱՍՏԻՑ ԱՊԱԿԵՓԱԹԵԹՈՎ Պ 0.80 x 1.60	1600	800	1.28	1.28	-	2	2.56	2.56	-
	ՊԱՏՈՒՀԱՆՆԵՐԻ ՓԱՅՏԱՆՅՈՒԹԻ ԼԱՔԱՊԱՏՈՒՄ 2 ԱՆԳԱՄ - 20.0 $մ^2$										

ԴՌՆԵՐԻ ՄԱՍՆԱԳԻՐ

	ԷՍՔԻԶ	ԱՆՎԱՆՈՒՄԸ	ԼԱՅՆՈՒԹՅՈՒՆԸ ՄՄ	ԲԱՐՁՐՈՒԹ. ՄՄ	ՄԱԿԵՐԵՍԸ $Մ^2$			ՔԱՆԱԿԸ ՀԱՏ	ԸՆԴՀ. ՄԱԿԵՐԵՍԸ $Մ^2$			ԸՆԴՀ. ՄԱԿԵՐԵՍԸ ՔԱՐԵ ՊԱՏԵՐՈՒՄ		ԸՆԴՀ. ՄԱԿԵՐԵՍԸ ՄԻՋՆՈՐՄՆԵՐՈՒՄ	
						ԲԱՑՎՈՂ ՄԱՍ	ՉԲԱՑՎՈՂ ՄԱՍ			ԲԱՑՎՈՂ ՄԱՍ	ՉԲԱՑՎՈՂ ՄԱՍ	ԲԱՑՎՈՂ ՄԱՍ	ՉԲԱՑՎՈՂ ՄԱՍ	ԲԱՑՎՈՂ ՄԱՍ	ՉԲԱՑՎՈՂ ՄԱՍ
Դ-1	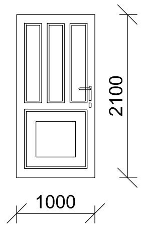	ԱՐՏԱՔԻՆ ՄԵՏԱՂԱՊԼԱՍՏԵ ԿԱՂՆԵԳՈՒՅՆ ԽՈՒԼ ԴՈՒՌ 1.0 x 2.10 մ	1000	2100	2.10	2.10	-	2	4.20	4.20	-	4.20	-	-	-
Դ-2	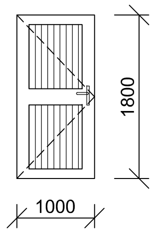	ՆԵՐՔԻՆ ՄԵՏԱՂԱՊԼԱՍՏԵ ԽՈՒԼ ԴՈՒՌ 1.00 x 1.80 մ	1000	1800	1.80	1.80	-	2	3.60	3.60	-	-	-	3.60	-
Դ-3	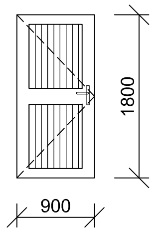	ՆԵՐՔԻՆ ՄԵՏԱՂԱՊԼԱՍՏԵ ԽՈՒԼ ԴՈՒՌ 0.900 x 1.80 մ	900	1800	1.62	1.62	-	2	3.24	3.24	-	-	-	3.24	-
	ՓԱՅՏԵ ԴՌՆԵՐԻ ԼԱՔԱՊԱՏՈՒՄ 2 ԱՆԳԱՄ - 11.0 $մ^2$														

ՊԱՏՎԻՐԱՏՈՒ՝ Ավշար համայնքի համայնքապետարան		ՀԱՏՈՐ՝ 3
Նոր մանկապարտեզի կառուցում ՀՀ Արարատի մարզ Ավշար համայնք Մ. Մաշտոցի 27-27/1 հողամաս հասցեում		

	ՄԱՍ. ՔԱՆ.	ԹԵՐԹ	ՓԱՍՏԱԹ.N	ՍՏՈՐԱԳՐ.	ԱՄՍԱԹԻՎ
Ստուգեց՝	Ա.Ղուկասյան				
ՆԳՃ	Խ.Գրիգորյան				
Նախագծ.	Խ.Գրիգորյան				
Ստուգեց՝	Ա.Ղուկասյան				

ԳԾԱԳՐԻ ԱՆՎԱՆՈՒՄԸ	ՓՈՒԼ	ԹԵՐԹ	ԹԵՐԹԵՐ
ՊԱՏՈՒՀԱՆՆԵՐԻ ՄԱՍՆԱԳԻՐ, ԴՌՆԵՐԻ ՄԱՍՆԱԳԻՐ	ԱՆ	Աջկ-28	

ՎԱՆԱՐԽ
VANARKH
ВАНАРХ

ՀԱՏԱԿՆԵՐԻ ՄԱՍՆԱԳԻՐ

ՍԵՆՅԱԿՆԵՐԻ ԱՆՎԱՆՈՒՄԸ	ՀԱՏԱԿԻ ՀԱՏՈՒՅԹ	ՀԱՏԱԿԻ ԷԼԵՄԵՆՏՆԵՐԻ ԱՎԱՆՈՒՄԸ և ՀԱՍՏՈՒԹՅՈՒՆԸ	ՄԱԿԵՐԵՍ Մ^{2}
ԿԱՆԱՆՑ ՍԱՆՀԱՆԳՈՒՅՑ	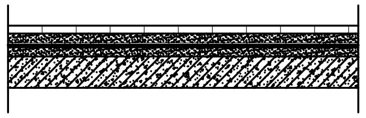	ԿԵՐԱՄԻԿԱԿԱՆ ՍԱԼԻԿՆԵՐ ՍՈՍՆՁԻ ՎՐԱ ՑԵՄԵՆՏԱ-ԱՎԱԶԱՅԻՆ ՀԱՐԹԵՑՈՒՑԻՉ ՇԵՐՏ B 12.5 - 30 մմ ՄԵԿ ՇԵՐՏ ԻԶՈԳԱՄ ՑԵՄԵՆՏԱ-ԱՎԱԶԱՅԻՆ ՀԱՐԹԵՑՈՒՑԻՉ ՇԵՐՏ B 12.5 - 30 մմ Ե/ԲԵՏՈՆԵ ՄՈՆՈԼԻՏ ՍԱԼ / հաստ. 100մմ/:	13.0
ՏՂԱՄԱՐԴԿԱՆՑ ՍԱՆՀԱՆԳՈՒՅՑ	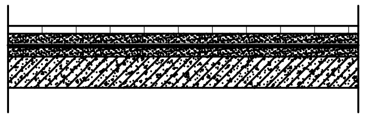	ԿԵՐԱՄԻԿԱԿԱՆ ՍԱԼԻԿՆԵՐ ՍՈՍՆՁԻ ՎՐԱ ՑԵՄԵՆՏԱ-ԱՎԱԶԱՅԻՆ ՀԱՐԹԵՑՈՒՑԻՉ ՇԵՐՏ B 12.5 - 30 մմ ՄԵԿ ՇԵՐՏ ԻԶՈԳԱՄ ՑԵՄԵՆՏԱ-ԱՎԱԶԱՅԻՆ ՀԱՐԹԵՑՈՒՑԻՉ ՇԵՐՏ B 12.5 - 30 մմ Ե/ԲԵՏՈՆԵ ՄՈՆՈԼԻՏ ՍԱԼ / հաստ. 100մմ/:	14.4

ԴԻՐՔԸ	ՆՇԱՆԱԿՈՒՄԸ	ԱՆՎԱՆՈՒՄԸ	ՔԱՆԱԿԸ հատ	ՔԱՇԸ կգ	ԾԱՆՈԹՈՒԹՅՈՒՆ
		Ե/Բ ՀԻՄՆ. ՍԱԼ Ս- 1	1		
1		Φ14A500c L=4700 մմ	114	650.0	
2		Φ10A500c L=11200 մմ	48	332.0	
		ՆՅՈՒԹ ԲԵՏՈՆ B– 25 W-6			13.2 Մ^{3}
		Ե/Բ ՀՈՐԻ ՊԱՏԵՐ	1		
3		Φ16A500c L=3750 մմ	288	1704.0	
4		Φ12A500c L=30200 մմ	32	876.0	
		ՆՅՈՒԹ ԲԵՏՈՆ B– 25 W-6			24.2 Մ^{3}
		Ե/Բ ԾԱԾԿԻ ՍԱԼ	1		
5		Φ14A500c L=3900 մմ	70	330.0	
6		Φ12A500c L=3900 մմ	70	243.0	
6´		Φ12A500c L=10400 մմ	54	499.0	
		ՆՅՈՒԹ ԲԵՏՈՆ B– 25 W-6			4.1 Մ^{3}
		Ե/Բ ՄԻՋՈՒԿ Մ - 1	10		
7		Φ16 A 500c L=3000 մմ	4	190.0	
8		Φ6A 240 L=790 մմ	15	27.0	
		ՆՅՈՒԹ ԲԵՏՈՆ B- 15			1.2 Մ^{3}
		Ե/Բ ԳՈՏԻ Գ - 1	1		
9		Φ12A500c L_{Σ}=28500 մմ	4	102.0	
10		Φ6A500c L=790 մմ	143	25.0	
		ՆՅՈՒԹ ԲԵՏՈՆ B- 15			1.1Մ^{3}
		ՈՐՄՆԱԽԱՐԻՍԽ B-12.5			1.5 Մ^{3}
		ՀԵԾԱՆ - 1	2		
11		Φ18 L = 3900մմ	4	63.0	
12		Φ8 L = 990մմ	20	16.0	
		ՆՅՈՒԹ ԲԵՏՈՆB– 25 W-6			0.5Մ^{3}
		ՀԵԾԱՆ - 2	1		
13		Φ16 L = 2200մմ	4	14.0	
14		Φ8 L = 990մմ	11	5.0	
		ՆՅՈՒԹ ԲԵՏՈՆB– 25 W-6			0.1 Մ^{3}

ԴԻՐՔԸ	ՆՇԱՆԱԿՈՒՄԸ	ԱՆՎԱՆՈՒՄԸ	ՔԱՆԱԿԸ հատ	ՔԱՇԸ կգ	ԾԱՆՈԹՈՒԹՅՈՒՆ
		ՑԱՆՑ Ց – 1	30		
15		Φ6 A - 240 L = 800մմ	4	22.0	
16		Φ6 A - 240 L = 800մմ	4	4.0	
		ՑԱՆՑ Ց – 2	30		
17		Φ6 A - 240 L = 1400մմ	4	38.0	
18		Φ6 A - 240 L = 160մմ	8	9.0	
		ԽԱՐՍԽԱՁՈՂԵՐ			
19		Φ10 A – 500c L = 450մմ	36	10.0	

						ՊԱՏՎԻՐԱՏՈՒ՝ Ավշար համայնքի համայնքապետարան		ՀԱՏՈՐ՝ 3
						Նոր մանկապարտեզի կառուցում ՀՀ Արարատի մարզ Ավշար համայնք Մ. Մաշտոցի 27-27/1 հողամաս հասցեում		
	ՄԱՍ. ՔԱՆ.	ԹԵՐԹ	ՓԱՍՏԱԹ.N	ՍՏՈՐԱԳՐ.	ԱՄՍԱԹԻՎ		ՓՈՒԼ	ԹԵՐԹ / ԹԵՐԹԵՐ
Ստուգեց՝		Ա.Ղուկասյան				ԳԾԱԳՐԻ ԱՆՎԱՆՈՒՄԸ	ԱՆ	Աջկ-29
ՆԳՃ		Խ.Գրիգորյան				ՀԱՏԱԿՆԵՐԻ ՄԱՍՆԱԳԻՐ, ԵՐԿԱԹԲԵՏՈՆԵ ԷԼԵՄԵՆՏՆԵՐԻ ՄԱՍՆԱԳԻՐ, ՍԱԼՎԱԾՔ	ՎԱՆԱՐԽ VANARKH ВАНАРХ	
Նախագծ.		Խ.Գրիգորյան						
Ստուգեց՝		Ա.Ղուկասյան						

ՀԱՐԴԱՐՄԱՆ ԱՇԽԱՏԱՆՔՆԵՐԻ ՄԱՍՆԱԳԻՐ

N:	ՍԵՆՅԱԿՆԵՐԻ ԱՆՎԱՆՈՒՄԸ	ԿԱԽՈՎԻ ԱՌՍՏԱՂ	ՊԱՏԵՐ		
		ՊՎՔ ՆՅՈՒԹԻՑ	Ց/ԱՎԱԶԱՅԻՆ ՍՎԱՂ	ԿԵՐԱՄԻԿԱԿԱՆ ՍԱԼԻԿՆԵՐ(h=1,8 մ)	ՋՐԱԴԻՍՊԵՐՍԻՈՆ ՆԵՐԿ
1	ԿԱՆԱՆՑ ՍԱՆՀԱՆԳՈՒՅՑ	13,0	49,0	38,0	11,0
2	ՏՂԱՄԱՐԴԿԱՆՑ ՍԱՆՀԱՆԳՈՒՅՑ	14,4	51,0	39,0	12,0
ԸՆԴԱՄԵՆԸ		**27,4**	**100,0**	**77,0**	**23,0**
ՇԵՊԵՐԻ ՍՎԱՂՈՒՄ Ց/ԱՎԱԶԱՅԻՆ ՇԱՂԱԽՈՎ -2,0 մ²					
ՇԵՊԵՐԻ ՆԵՐԿՈՒՄ ՋՐԱԴԻՍՊԵՐՍԻՈՆ ՆԵՐԿՈՎ -2,0 մ²					
ԱՌԱՍՏԱՂԻ ՋԵՐՄԱՄԵԿՈՒՍԱՑՈՒՄ ՖՈԼԳԱՅՈՎ ՓԱԹԱԹՎԱԾ ՀԱՆՔԱՅԻՆ ԲԱՄԲԱԿՈՎ /հաստ. - 80 մմ / - 2,2 մ³					
ՄԻՋՆՈՐՄԵՐԻ ԿԱՌՈՒՑՈՒՄ ԹԵԹԵՎ ԲԵՏՈՆԵ ՍԱԼԵՐԻՑ /հաստ 100 մմ/ h= 1,8 մ -14,0 մ²					

ՓԱՅՏԵ ԿՈՆՍՏՐՈՒԿՑԻԱՆԵՐԻ ՄԱՍՆԱԳԻՐ

N	ԱՆՎԱՆՈՒՄԸ	ՉԱՓԵՐԸ			ՔԱՆԱԿ հատ	ԸՆԴ. ԵՐԿ. մ	ԸՆԴ. ԾԱՎԱԼԸ մ³
		b ,մմ	h ,մմ	L ,մ			
1	ԾՊԵՂՆԱՈՏՔ	60	120	1,9	18	34,2	0,25
2	ՈՐՄՆԱՓԱՅՏ	100	100	16,0	1	16,0	0,16
3	ԿԱՎԱՐԱՄԱԾ	50	50	8,6	18	148,0	0,39
4	ԿՑՈՐԴԻՉ	80	60	0,9	18	16,2	0,08
5	ՁԳԱՆ	40	80	2,2	9	19,8	0,06
6	ՁԳԱՆ	40	80	3,9	9	59,0	0,19
ՓԱՅԸՏԱՆՅՈՒԹԻ ԸՆԴՀԱՆՈՒՐ ԾԱՎԱԼԸ /մ³/							1,12

ԱՐՏԱՔԻՆ ՀԱՐԴԱՐՄԱՆ ԵՎ ՏԱՆԻՔԻ ԿԱՌՈՒՑՄԱՆ ԱՇԽԱՏԱՆՔՆԵՐ

1. ԱՐՏԱՔԻՆ ՊԱՏԵՐԻ ԿԱՌՈՒՑՈՒՄ ՊԵՄԶԱԲԼՈԿԻՑ - 9.3 մ³
2. ՈՐՄՆԱԽԱՐԻՍԽԻ ԵՐԵՍԱՊԱՏՈՒՄ ԲԱԶԱԼՏԵ ՍԱԼԻԿՆԵՐՈՎ - 7.0 մ²
3. ՇԵՊԵՐԻ ՍՎԱՂՈՒՄ Ց/ԱՎԱԶԱՅԻՆ ՇԱՂԱԽՈՎ - 22.0 մ
4. ԱՐՏԱՔԻՆ ՊԱՏԵՐԻ ՍՎԱՂՈՒՄ Ց/ԱՎԱԶԱՅԻՆ ՇԱՂԱԽՈՎ - 50.0 մ²
5. ՇԵՊԵՐԻ ՆԵՐԿՈՒՄ ՃԱԿԱՏԱՅԻՆ ՆԵՐԿՈՎ - 2.0 մ²
6. ԱՐՏԱՔԻՆ ՊԱՏԵՐԻ ԵՐԵՍՊԱՏՈՒՄ ԼԱՔԱՊԱՏՎԱԾ ՓԱՅՏԵ ՃՅՈՒՂԵՐԻՑ Φ100մմ - 6.1 մ³
7. ՏԱՆԻՔԻ ՓԱՅՏԱՆՅՈՒԹԻ ՄՇԱԿՈՒՄ ՀԱԿԱՆԵԽՄԱՆ ԵՎ ՀԱԿԱՀՐԴԵՀԱՅԻՆ ԼՈՒԾՈՒՅԹՆԵՐՈՎ -0.73 մ³
8. ՆՈՒՅՆԸ ԿԱՎԱՐԱՄԱԾԻ - 44.0 մ²
9. ՏԱՆԻՔԻ ԾԱԾԿՈՒՅԹԻ ԿԱՌՈՒՑՈՒՄ ՄԵՏԱՂԱԿՂՄԻՆԴՐԻՑ /հաստ. 0.5մմ/ - 44.0 մ²
10. ՊԻՊ ԳՈՒՆԱՎՈՐ ԹԻԹԵՂԻՑ /հաստ. 0.5մմ/ - 3.0 մ²
11. ՕԴԱՓՈԽՈՒԹՅԱՆ ՊՈՂՊԱՏԵ ԽՈՂՈՎԱԿԻ ՏԵՂԱԴՐՈՒՄ Φ108 - 3.0 մ
12. ՊՈՂՊԱՏԵ ԱՐՄՈՒՆԿ Φ 108 - 2 հատ
13. ՊՈՂՊԱՏԵ ԽՈՂՈՎԱԿԻ ՋՐԱՄԵԿՈՒՍԱՑՈՒՄ ԲԻՏՈՒՄԱՅԻՆ ՄԱԾԻԿՈՎ - 2.0 մ²
14. ԹՈՒՋԵ ՄՏՈՑԻ ՏԵՂԱԴՐՈՒՄ Φ 700 - 1 հատ
15.

ՀՈՂԱՅԻՆ ԱՇԽԱՏԱՆՔՆԵՐԻ ՄԱՍՆԱԳԻՐ

1. ՀԻՄՔԵՐԻ ՔԱՆԴՈՒՄ ՄԵԽԱՆԻԶՄՈՎ 3-րդ ԿԱՐԳԻ ԳՐՈՒՆՏՆԵՐՈՒՄ - 181.0 մ³
2. ՆՈՒՅՆԸ ՁԵՌՔՈՎ - 10.0 մ³
3. ԲՆԱՀՈՂԻ ՀԵՏԼԻՑՔ ՄԵԽԱՆԻԶՄՈՎ - 86.0 մ³
4. ՆՈՒՅՆԸ ՁԵՌՔՈՎ - 10.0 մ³
5. ԱՎԵԼՈՐԴ ԲՆԱՀՈՂԻ ՓՌՈՒՄ ՏԵՂՈՒՄ ՏԵՂԱՓՈԽԵԼՈՎ ՄԻՆՉԵՎ 100 մ - 95.0 մ³
6. ԲԵՏՈՆԵ ՆԱԽԱՊԱՏՐԱՍՏԱԿԱՆ ՇԵՐՏԻ ԿԱՌՈՒՑՈՒՄ B-7.5 - 5.5 մ³

ՍԱԼՎԱԾՔ Մ 1 : 25

ԿԵՐԱՄԻԿԱԿԱՆ ՍԱԼԻԿՆԵՐ ՍՈՍՆՁԻ ՎՐԱ
ՑԵՄԵՆՏԱ-ԱՎԱԶԱՅԻՆ ՀԱՐԹԵՑՈՒՑԻՉ ՇԵՐՏ B 12.5 - 30 մմ
ՄԵԿ ՇԵՐՏ ԻԶՈԳԱՄ
ՑԵՄԵՆՏԱ-ԱՎԱԶԱՅԻՆ ՀԱՐԹԵՑՈՒՑԻՉ ՇԵՐՏ B 12.5 - 30 մմ
Ե/ԲԵՏՈՆԵ ՄՈՆՈԼԻՏ ՍԱԼ / հաստ. 120մմ/:

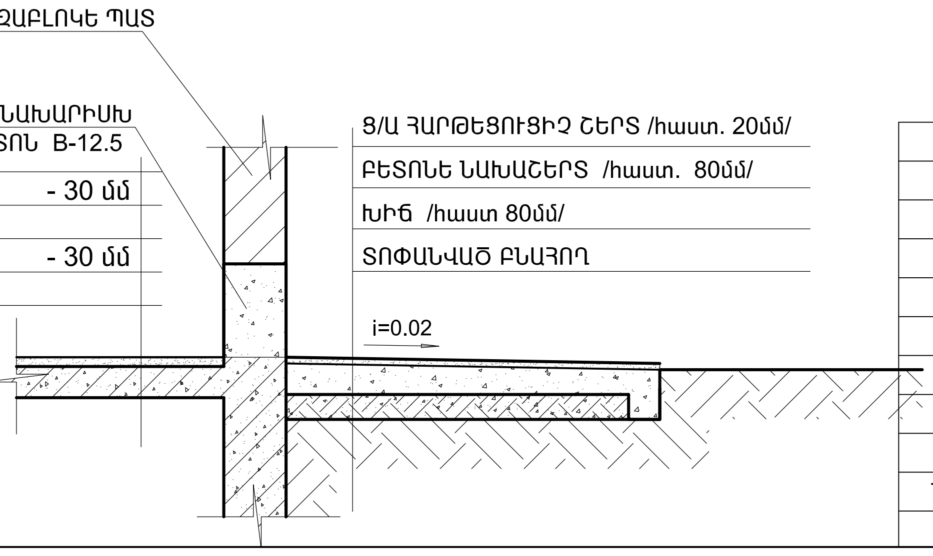

ՊԱՏՎԻՐԱՏՈՒ՝ Ավշար համայնքի համայնքապետարան

ՀԱՏՈՐ՝ 3

Նոր մանկապարտեզի կառուցում
ՀՀ Արարատի մարզ Ավշար համայնք Մ. Մաշտոցի 27-27/1 հողամաս հասցեում

	ՄԱՍ. ՔԱՆ.	ԹԵՐԹ	ՓԱՍՏԱԹ.N	ՍՏՈՐԱԳՐ.	ԱՄՍԱԹԻՎ
Ստուգեց՝	Ա.Ղուկասյան				
ՆԳՃ	Խ.Գրիգորյան				
Նախագծ.	Խ.Գրիգորյան				
Ստուգեց՝	Ա.Ղուկասյան				

ՓՈՒԼ	ԹԵՐԹ	ԹԵՐԹԵՐ
ԱՆ	Աջկ-30	

ԳԾԱԳՐԻ ԱՆՎԱՆՈՒՄԸ

ՀԱՐԴԱՐՄԱՆ ԱՇԽԱՏԱՆՔՆԵՐԻ ՄԱՍՆԱԳԻՐ, ՓԱՅՏԵ ԿՈՆՍՏՐՈՒԿՑԻԱՆԵՐԻ ՄԱՍՆԱԳԻՐ, ԱՐՏԱՔԻՆ ՀԱՐԴԱՐՄԱՆ ԵՎ ՏԱՆԻՔԻ ԿԱՌՈՒՑՄԱՆ ԱՇԽԱՏԱՆՔՆԵՐ

ՎԱՆԱՐԽ
VANARKH
ВАНАРХ

ԲԱՆՎՈՐԱԿԱՆ ԳԾԱԳՐԵՐԻ ԱՄՓՈՓԱԳԻՐ

N/N	ԹԵՐԹԵՐԻ ԱՆՎԱՆՈՒՄ	ԹԵՐԹ
1	2	3
1.	Ընդհանուր տվյալներ	Ջ-1
2.	Ջեռուցման ներքին համակարգի նյութերի մասնագիր	Ջ-2
3.	,,1,,-ին ՄԱՄՆԱՇԵՆՔԻ ՀԱՏԱԿԱԳԻԾ ՋԵՌՈՒՑՄԱՆ ՆԵՐՔԻՆ ՑԱՆՑԵՐՈՎ	Ջ-3
4.	,,2,,-րդ ՄԱՄՆԱՇԵՆՔԻ ՀԱՏԱԿԱԳԻԾ ՋԵՌՈՒՑՄԱՆ ՆԵՐՔԻՆ ՑԱՆՑԵՐՈՎ	Ջ-4
5.	,,3,,-րդ ՄԱՄՆԱՇԵՆՔԻ ՀԱՏԱԿԱԳԻԾ ՋԵՌՈՒՑՄԱՆ ՆԵՐՔԻՆ ՑԱՆՑԵՐՈՎ	Ջ-5
6.	,,4,,-րդ ՄԱՄՆԱՇԵՆՔԻ ՀԱՏԱԿԱԳԻԾ ՋԵՌՈՒՑՄԱՆ ՆԵՐՔԻՆ ՑԱՆՑԵՐՈՎ	Ջ-6
7.	ՆԿՈՒՂԻ ՀԱՏԱԿԱԳԻԾ ՋԵՌՈՒՑՄԱՆ ՆԵՐՔԻՆ ՑԱՆՑԵՐՈՎ /,,1,,-ին ՄԱՄՆԱՇԵՆՔ/	Ջ-7
8.	Ջեռուցման համակարգի տարածական սխեմա /սկիզբ/	Ջ-8
9.	Ջեռուցման համակարգի տարածական սխեմա /ավարտ/	Ջ-9
10.	ՋԵՌՈՒՑՄԱՆ ԿԱԹՍԱՆԵՐԻ ՄՈՆՏԱԺՄԱՆ ՀԱՆԳՈՒՅՑ: ԿԱԹՍԱՆԵՐԻ ՏԵՂԱԴՐՄԱՆ ՍԱՐՔԱՎՈՐՈՒՄՆԵՐԻ ԵՎ ՆՅՈՒԹԵՐԻ ՄԱՍՆԱԳԻՐ	Ջ-10
11.	,,1,,-ին ՄԱՄՆԱՇԵՆՔԻ ՀԱՏԱԿԱԳԻԾ ՕԴԱՓՈԽՈՒԹՅԱՆ ՆԵՐՔԻՆ ՑԱՆՑԵՐՈՎ	Օ-1
12.	,,2,,-րդ ՄԱՄՆԱՇԵՆՔԻ ՀԱՏԱԿԱԳԻԾ ՕԴԱՓՈԽՈՒԹՅԱՆ ՆԵՐՔԻՆ ՑԱՆՑԵՐՈՎ	Օ-2
13.	,,3,,-րդ ՄԱՄՆԱՇԵՆՔԻ ՀԱՏԱԿԱԳԻԾ ՕԴԱՓՈԽՈՒԹՅԱՆ ՆԵՐՔԻՆ ՑԱՆՑԵՐՈՎ	Օ-3
14.	,,4,,-րդ ՄԱՄՆԱՇԵՆՔԻ ՀԱՏԱԿԱԳԻԾ ՕԴԱՓՈԽՈՒԹՅԱՆ ՆԵՐՔԻՆ ՑԱՆՑԵՐՈՎ	Օ-4
15.	ՆԿՈՒՂԻ ՀԱՏԱԿԱԳԻԾ ՕԴԱՓՈԽՈՒԹՅԱՆ ՆԵՐՔԻՆ ՑԱՆՑԵՐՈՎ /,,1,,-ին ՄԱՄՆԱՇԵՆՔ/	Օ-5
16.	ՕԴԱՓՈԽՈՒԹՅԱՆ ՍԽԵՄԱՆԵՐ	Օ-6
17.	ԳԱԶԱՄԱՏԱԿԱՐԱՐՄԱՆ ՆԵՐՔԻՆ ՑԱՆՑԻ ՀԱՏԱԿԱԳԻԾ	Գ-1
18.	ՆԵՐՔԻՆ ԳԱԶԱՏԱՐԻ ՏԱՐԱԾԱԿԱՆ ՍԽԵՄԱ: ՆՅՈՒԹԵՐԻ ՄԱՍՆԱԳԻՐ:	Գ-2

ՎԿԱՅԱԿՈՉՄԱՆ ՓԱՍՏԱԹՂԹԵՐԻ ԱՄՓՈՓԱԳԻՐ

ՆՇԱՆԱԿՈՒՄ	ԱՆՎԱՆՈՒՄ	ԾԱՆՈԹՈՒԹՅՈՒՆ
1	2	3
СНИП-2.04.05-86	Отопление, вентиляция и кондиционирование воздуха	Москва
СНИП-II-33-75	КОТЕЛЬНЫЕ УСТАНОВКИ	Москва
	Справочник по теплоснабжению и вентиляции	Изд. " Будивельник " Киев
СНиП41-01-2003	Отопление, вентиляция и кондиционирование воздуха	
СНИП-11-36-76	Тепловые сети	Москва

ՋԵՐՄԱՄԱՏԱԿԱՐԱՐՄԱՆ ՀԱՇՎԱՐԿԱՅԻՆ ՏՎՅԱԼՆԵՐ

Անվանումը	Շենքի ծավալը	Արտաքին հաշվ. ջերմ-նը °C	Ջերմության ծախսը կկալ/ժամ /ՎՏ		
			ջեռուցում	օդափոխություն	ընդամենը
Ջեռուցում	4260.0	-19	74513	17195	91709/106657

ԲԱՑԱՏՐԱԳԻՐ

Ջեռուցման և օդափոխության նախագիծը կատարված է նախագծային առաջադրանքի, ճարտարապետա-հատակագծային առաջադրանքի գործող ՇՆՈՒԿ 2.04.05-86, 3.05.01-85 հիման վրա:

Ջեռուցման ցանցը նախագծված է երկխողովականի, ներքին մատակարարմամբ, ջերմատարի փակուղային շարժմամբ: Ջեռուցման համար պահանջվող ծախսը կազմում է 91709 կկալ/ժամ (106657 Վտ): Ծախսին համապատասխան ընտրվել են 35 կՎտ հզորությամբ, փակ այրման խցով /տուրբո/ 4 հատ ջեռուցման կաթսաներ:

Ջեռուցման համակարգը իրականացված է ստորին մատակարարումով երկխողովականի ջրային փակուղային շարժումով: Ջերմաստիճանը Ջ1 /սնող /85 °C է, Ջ2 /հետադարձ/ 60 °C: Ջեռուցման նախագիծը իրականացվում է t=-19 °C արտաքին հաշվարկային ջերմաստիճանի համար: Սենյակների օդի ջերմաստիճանները ընդունված են համաձայն նորմաների:

Որպես ջեռուցման սարք նախատեսված են ալյումինե մարտկոցներ և պոլիպրոպիլենե խողովակներ Φ75-:-20 մմ: Սնող և հետադարձ խողովակները դռների հետ հատման մասերում անցնում են բետոնե ընդհատակի մեջով: Պատերի հետ հատման տեղամասերում նախատեսված է խողովակները մոնտաժել պողպատե պաշտպանիչ պատյանների միջով: Ջեռուցման համակարգից օդի հեռացումը նախատեսված է իրականացնել պտուտակավոր օդահան փականների միջոցով: Շահագործումից առաջ ջեռուցման համակարգն ենթարկվում է հիդրավլիկ փորձարկման, թողարկումից հետո ջեռուցման համակարգը ենթակա է կարգաբերման:

ՓՈՓ.	ՄԱՍ. ՔԱՆ.	ԹԵՐԹ	ՓԱՍՏԱԹ.N	ՍՏՈՐԱԳՐ.	ԱՄՍԱԹԻՎ
Ստուգեց՝		Ա.Ղուկասյան			
ՆԳՃ		Խ.Գրիգորյան			
Նախագծ.		Խ.Գրիգորյան			
Ստուգեց՝		Ա.Ղուկասյան			

ՊԱՏՎԻՐԱՏՈՒ՝ Ավշար համայնքի համայնքապետարան

ՀԱՏՈՐ՝ 3

Նոր մանկապարտեզի կառուցում
ՀՀ Արարատի մարզ Ավշար համայնք Մ. Մաշտոցի 27-27/1 հողամաս հասցեում

ԳԾԱԳՐԻ ԱՆՎԱՆՈՒՄԸ: Ընդհանուր տվյալներ

ՓՈՒԼ	ԹԵՐԹ	ԹԵՐԹԵՐ
ԱՆ	Ջ-1	

ՎԱՆԱՐԽ
VANARKH
ВАНАРХ

ՋԵՌՈՒՑՄԱՆ ՀԱՄԱԿԱՐԳԵՐԻ ՄԱՍՆԱԳԻՐ

ԹԻՎ	ԳՈՍՏ	ԱՆՎԱՆՈՒՄ	ՔԱՆԱԿ	ՉԱՓՄԱՆ ՄԻԱՎՈՐ	ԾԱՆՈԹՈՒԹ.
1	2	3	4	5	6
	ՋԵՌՈՒՑՈՒՄ				
1.		ՓԱԿ ԱՅՐՄԱՆ ԽՑՈՎ ՋԵՌՈՒՑՄԱՆ ԵՐԿԿՈՆՏՈՒՐԱՆԻ ԿԱԹՍԱՆԵՐԻ ՏԵՂԱԴՐՈՒՄ /հզոր.-35.0 կՎտ/	4	հատ	
2.		ՄԵՏԱՂՅԱ ԱՐՏԱՆԵՏՄԱՆ-ՆԵՐԾԾՄԱՆ ՀԱՄԱՌԱՆՑՔԱՅԻՆ ԾԽՆԵԼՈՒՅՋ	6.0	գծմ	
3.		ԱԼՅՈՒՄԻՆԵ ՄԱՐՏԿՈՑՆԵՐ h=500 /100*80 մմ ՉԱՓԵՐԻ/	734	ՍԵԿՑԻԱ	256.9 ԷԿՄ
4*		ԱԼՅՈՒՄԻՆԵ ՄԱՐՏԿՈՑՆԵՐ h=350 /100*80 մմ ՉԱՓԵՐԻ/	156	ՍԵԿՑԻԱ	39 ԷԿՄ
4.		ՋՏԻՉ Φ75	2	հատ	
5.		ՊՏՈՒՏԱԿԱՎՈՐ ՕԴԱՀԱՆ "ՄԱԵՎՍԿՈՒ" ՓԱԿԱՆ Φ15	77	հատ	
6.		ՊՈԼԻՊՐՈՊԻԼԵՆԵ ԽՈՂՈՎԱԿՆԵՐ Φ75	14.0	գծմ	
7.		ՆՈՒՅՆԸ Φ50	82.0	գծմ	
8.		ՆՈՒՅՆԸ Φ40	188.0	գծմ	
9.		ՆՈՒՅՆԸ Φ32	136.0	գծմ	
10.		ՆՈՒՅՆԸ Φ25	194.0	գծմ	
11.		ՆՈՒՅՆԸ Φ20	113.0	գծմ	
12.		ՊՈԼԻՊՐՈՊԻԼԵՆԵ ՓԱԿԱՆ Φ20	156	հատ	
13.		ՊՈԼԻՊՐՈՊԻԼԵՆԵ ՓԱԿԱՆ Φ25	4	հատ	
14.		ՊՈԼԻՊՐՈՊԻԼԵՆԵ ԵՌԱԲԱՇԽԻԿ	154	հատ	
15.		ՊՈԼԻՊՐՈՊԻԼԵՆԵ ԽՈՂՈՎԱԿԻ ԱՆՑՈՒՄ Φ 75/50	4	հատ	
16.		ՊՈԼԻՊՐՈՊԻԼԵՆԵ ԽՈՂՈՎԱԿԻ ԱՆՑՈՒՄ Φ 50/40	8	հատ	
17.		ՊՈԼԻՊՐՈՊԻԼԵՆԵ ԽՈՂՈՎԱԿԻ ԱՆՑՈՒՄ Φ 40/32	10	հատ	
18.		ՊՈԼԻՊՐՈՊԻԼԵՆԵ ԱՐՏՈՒՂՂՈՒՄ /ԹԵՔՈՒՍ/	408	հատ	
19.		ԽՈՂՈՎԱԿՆԵՐԸ ԱՄՐԱՑՆՈՂ ՄԱՍԵՐ Φ75	42	հատ	
20.		ՆՈՒՅՆԸ Φ50	118	հատ	
21.		ՆՈՒՅՆԸ Φ40	248	հատ	
22.		ՆՈՒՅՆԸ Φ32	194	հատ	
23.		ՆՈՒՅՆԸ Φ25	278	հատ	
24.		ՆՈՒՅՆԸ Φ20	162	հատ	

ԹԻՎ	ԳՈՍՏ	ԱՆՎԱՆՈՒՄ	ՔԱՆԱԿ	ՉԱՓՄԱՆ ՄԻԱՎՈՐ	ԾԱՆՈԹՈՒԹ.
1	2	3	4	5	6
25.		ՄԱՐՏԿՈՑՆԵՐԻ ԱՄՐԱՑՄԱՆ ՄԵՏԱՂԱԿԱՆ ԷԼԵՄԵՆՏՆԵՐ /ԿԱԽԻՉ/	154	հատ	
26.		ՊՈԼԻՊՐՈՊԻԼԵՆԵ ՊԱՇՏՊԱՆԻՉ ՊԱՏՅԱՆՆԵՐԻ ՏԵՂԱԴՐՈՒՄ Φ75	2.0	գծմ	
27.		ՊՈԼԻՊՐՈՊԻԼԵՆԵ ՊԱՇՏՊԱՆԻՉ ՊԱՏՅԱՆՆԵՐԻ ՏԵՂԱԴՐՈՒՄ Φ50	3.0	գծմ	
28.		ՊՈԼԻՊՐՈՊԻԼԵՆԵ ՊԱՇՏՊԱՆԻՉ ՊԱՏՅԱՆՆԵՐԻ ՏԵՂԱԴՐՈՒՄ Φ40	3.0	գծմ	
29.		ՊՈԼԻՊՐՈՊԻԼԵՆԵ ՊԱՇՏՊԱՆԻՉ ՊԱՏՅԱՆՆԵՐԻ ՏԵՂԱԴՐՈՒՄ Φ32	12.0	գծմ	
30.		ՄԱՐՏԿՈՑՆԵՐԻ ՄԻԱՑՆՈՂ ՄԱՍԵՐ /ԱՄԵՐԻԿԱՆԿԱ/	154	հատ	
31.		ՋԵՐՄԱՄԵԿՈՒՍԻՉ ՓՐՓՐԱՊԼԱՍՏԵ ԽՈՂՈՎԱԿՆԵՐԻ ՏԵՂԱԴՐՈՒՄ	60.0	գծմ	
32.		ՁԵՎԱՎՈՐ ՄԱՍԵՐ /ОТСТУП/	77	հատ	
33.		ԱՆՑՔԵՐԻ ԲԱՑՈՒՄ ԱՌԱՍՏԱՂՈՒՄ /Ե/Բ ԾԱԾԿԻ ՍԱԼԵՐՈՒՄ/ 100x50 մմ ՀԱՍՏ. - 220 մմ	2	հատ	
34.		ԱՆՑՔԵՐԻ ԲԱՑՈՒՄ ՔԱՐԵ ՊԱՏԵՐՈՒՄ ԾԽԱՕԴԱՏԱՐ ԽՈՂՈՎԱԿՆԵՐԻ ՀԱՄԱՐ d=150մմ /ՀԱՍՏ 400մմ/	2	հատ	

						ՊԱՏՎԻՐԱՏՈՒ՝ Ավշար համայնքի համայնքապետարան		ՀԱՏՈՐ՝ 3	
						Նոր մանկապարտեզի կառուցում ՀՀ Արարատի մարզ Ավշար համայնք Մ. Մաշտոցի 27-27/1 հողամաս հասցեում			
ՓՈՓ.	ՄԱՍ. ՔԱՆ.	ԹԵՐԹ	ՓԱՍՏԱԹ.N	ՍՏՈՐԱԳՐ.	ԱՄՍԱԹԻՎ		ՓՈՒԼ	ԹԵՐԹ	ԹԵՐԹԵՐ
Ստուգեց՝	Ա.Ղուկասյան					ԳԾԱԳՐԻ ԱՆՎԱՆՈՒՄԸ	ԱՆ	Ջ-2	
ՆԳՃ	Խ.Գրիգորյան					ՆԿՈՒՂԻ ՀԱՏԱԿԱԳԻԾ /,,1,,-ին ՄԱՍՆԱՇԵՆՔ/	ՎԱՆԱՐԽ VANARKH ВАНАРХ		
Նախագծ.	Խ.Գրիգորյան								
Ստուգեց՝	Ա.Ղուկասյան								

ՍԵՆՅԱԿՆԵՐԻ ԱՆՎԱՆԱՑԱՆԿ

	ԱՆՎԱՆՈՒՄ	մ ^{2}
1	Նախամուտք	4.7
2	Սպասասրահ	9.2
3	Միջանցք	146.8
4	Տնօրենի սենյակ	16.1
5	Աշխատակազմի սենյակ	13.6
6	Սանհանգույց	2.2
7	Աստիճանավանդակ	7.5
8	Խոհանոց	30.7
9	լվացման կետ	3.5
10	Մթերքի մշակման կետ	4.4
11	Միջանցք	5.2
12	Անձնակազմի սենյակ	3.4
13	Սանհանգույց	2.9
14	Բանջարեղենի պահոց	5.6
15	Չոր մթերքի պահոց	4.4
16	Սպիտակեղենի պահեստավորում	5.0
17	Սպիտակեղենի արդուկում	7.8
18	Սպիտակեղենի ընդունում	3.3
19	Սպիտակեղենի լվացում	9.8
20	Բուժկետ	9.8
21	Սանհանգույց	2.2
22	Մեկուսարան	8.7
23	Սանհանգույց	3.9
24	Աստիճանավանդակ	9.2
25	Հանդիսությունների դահլիճ	73.7
26	Մեթոդական	12.8
27	Պահոց	9.1
58	Էլ. վահանակ	2.0
59	Հավաքարարի սենյակ	2.0

ՄԱՆԿԱՊԱՐՏԵԶԻ ՀԱՏԱԿԱԳԾԻ ՍԽԵՄԱ

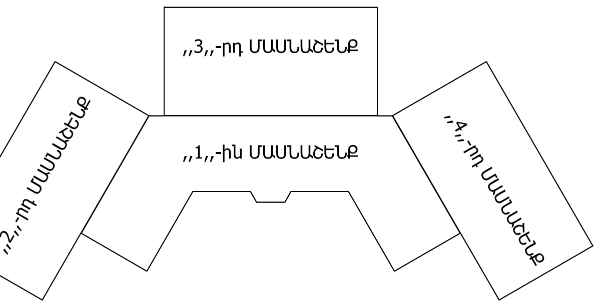

,,1,,-ին ՄԱՍՆԱՇԵՆՔԻ ՀԱՏԱԿԱԳԻԾ ՋԵՌՈՒՑՄԱՆ ՆԵՐՔԻՆ ՑԱՆՑԵՐՈՎ

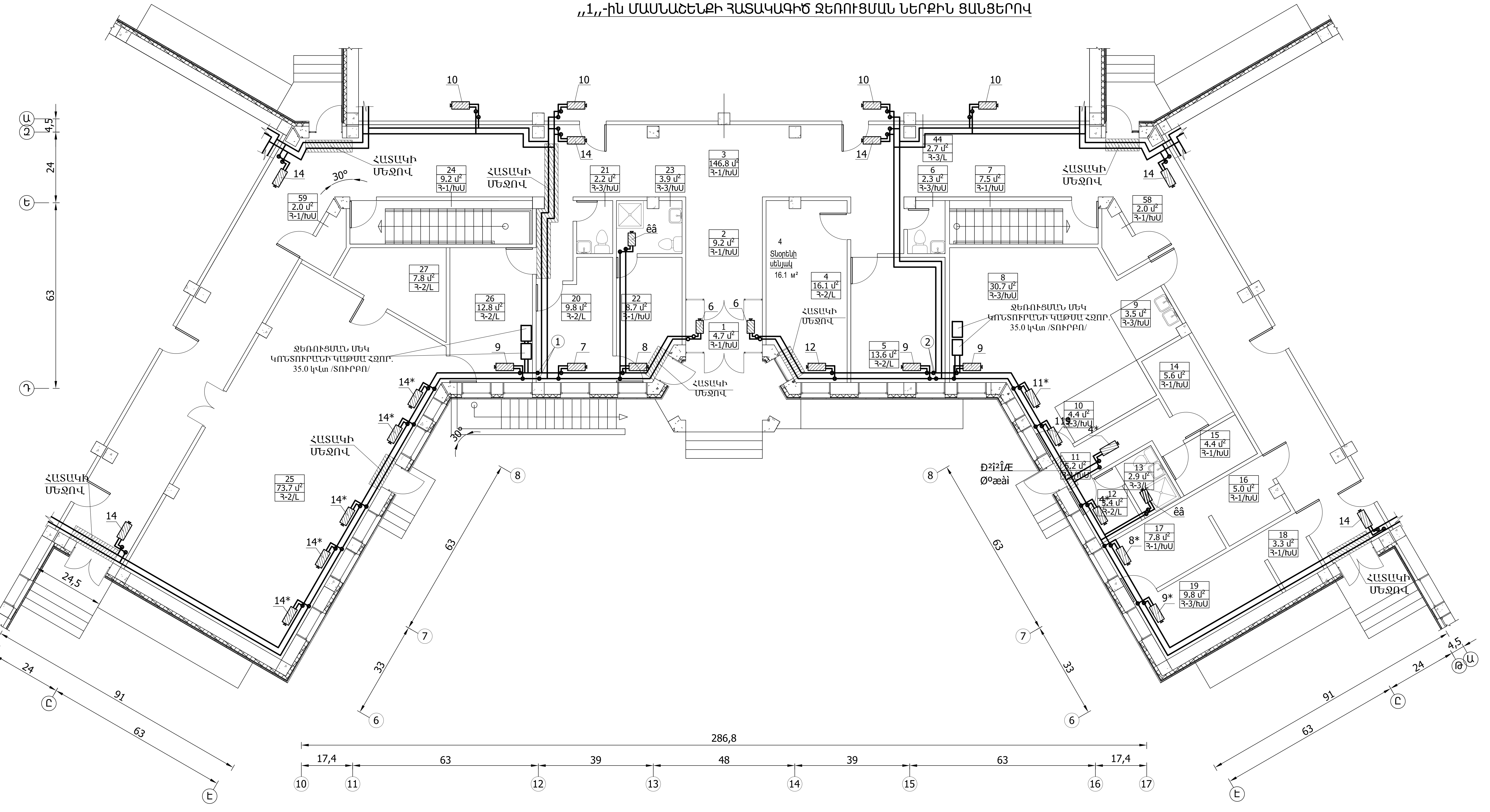

ՀԱՏՈՐ՝	3
ՓՈՒԼ	ԱՆ
ԹԵՐԹ	Ջ-3
Ստուգեց՝	Ա.Ղուկասյան
ՆՃԳ	Խ.Գրիգորյան
Նախագծ.	Խ.Գրիգորյան
Ստուգեց՝	Ա.Ղուկասյան

,,1,,-ին ՄԱՍՆԱՇԵՆՔԻ ՀԱՏԱԿԱԳԻԾ ՋԵՌՈՒՑՄԱՆ ՆԵՐՔԻՆ ՑԱՆՑԵՐՈՎ

ՎԱՆԱՐԽ VANARKH BAHAPX

,,2,,-րդ ՄԱՍՆԱՇԵՆՔԻ ՀԱՏԱԿԱԳԻԾ   ՋԵՌՈՒՑՄԱՆ ՆԵՐՔԻՆ ՑԱՆՑԵՐՈՎ

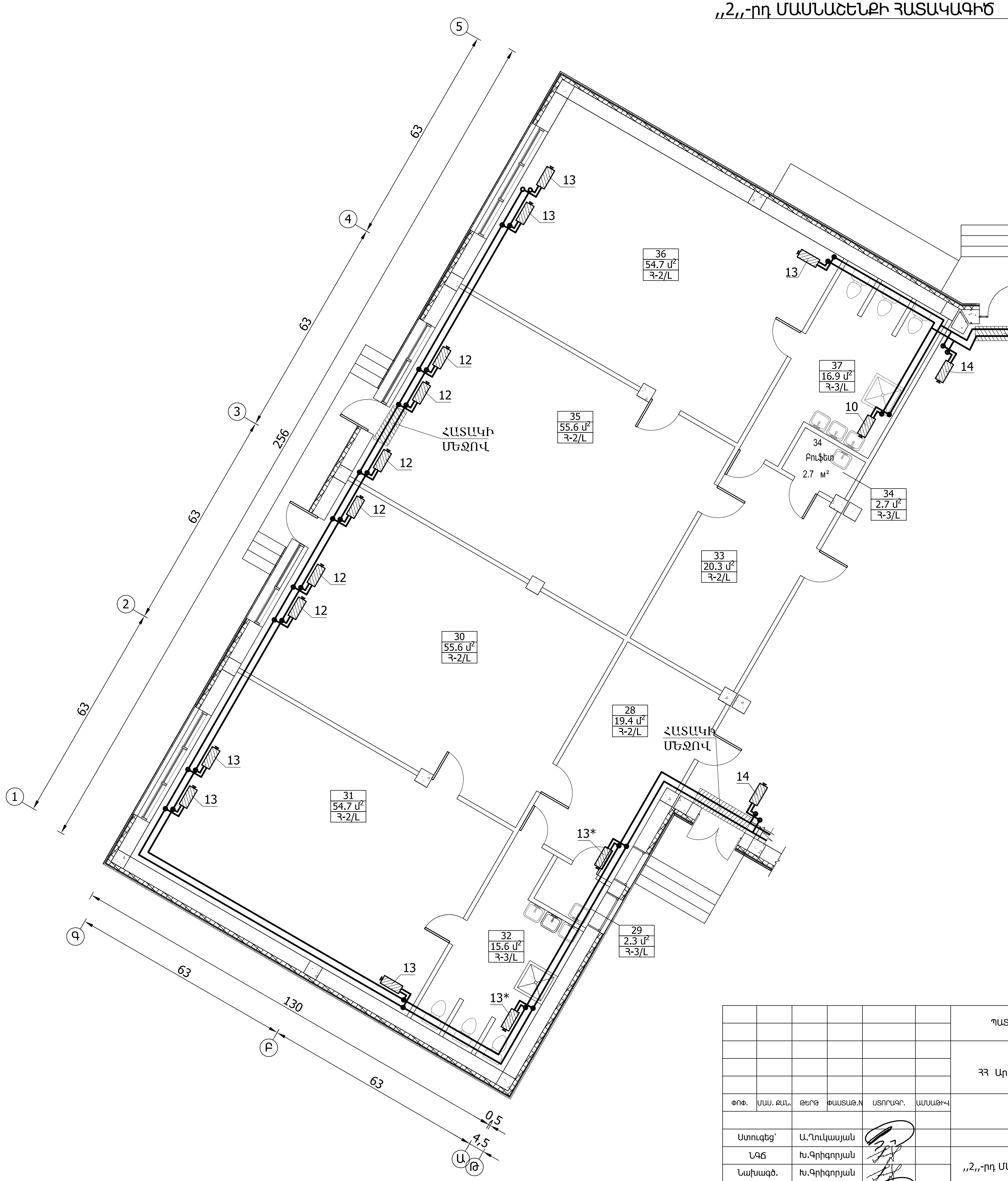

ՄԱՆԿԱՊԱՐՏԵԶԻ ՀԱՏԱԿԱԳԾԻ ՍԽԵՄԱ

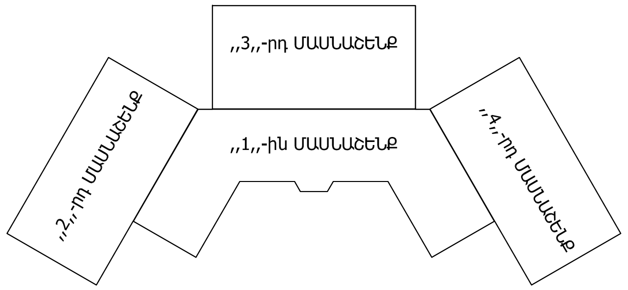

ՍԵՆՅԱԿՆԵՐԻ ԱՆՎԱՆԱՑԱՆԿ

28	Հանդերձարան	19.4
29	Բուֆետ	2.3
30	Խաղասենյակ	55.6
31	Ննջասենյակ	54.7
32	Սանհանգույց	15.6
33	Հանդերձարան	20.3
34	Բուֆետ	2.7
35	Խաղասենյակ	55.6
36	Ննջասենյակ	54.7
37	Սանհանգույց	16.9

						ՊԱՏՎԻՐԱՏՈՒ` Ավշար համայնքի համայնքապետարան		ՀԱՏՈՐ` 3	
						Նոր մանկապարտեզի կառուցում ՀՀ Արարատի մարզ Ավշար համայնք Մ. Մաշտոցի 27-27/1 հողամաս հասցեում			
ՓՈՓ.	ՄԱՍ. ՔԱՆ.	ԹԵՐԹ	ՓԱՍՏԱԹ.N	ՍՏՈՐԱԳՐ.	ԱՄՍԱԹԻՎ		ՓՈՒԼ	ԹԵՐԹ	ԹԵՐԹԵՐ
							ԱՆ	Ջ-4	
Ստուգեց`		Ա.Ղուկասյան				ԳԾԱԳՐԻ ԱՆՎԱՆՈՒՄԸ			
ՆԳՃ		Խ.Գրիգորյան				,,2,,-րդ ՄԱՍՆԱՇԵՆՔԻ ՀԱՏԱԿԱԳԻԾ ՋԵՌՈՒՑՄԱՆ ՆԵՐՔԻՆ ՑԱՆՑԵՐՈՎ		ՎԱՆԱՐԽ VANARKH ВАНАРХ	
Նախագծ.		Խ.Գրիգորյան							
Ստուգեց`		Ա.Ղուկասյան							

,,3,,-րդ ՄԱՍՆԱՇԵՆՔԻ ՀԱՏԱԿԱԳԻԾ ՋԵՌՈՒՑՄԱՆ ՆԵՐՔԻՆ ՑԱՆՑԵՐՈՎ

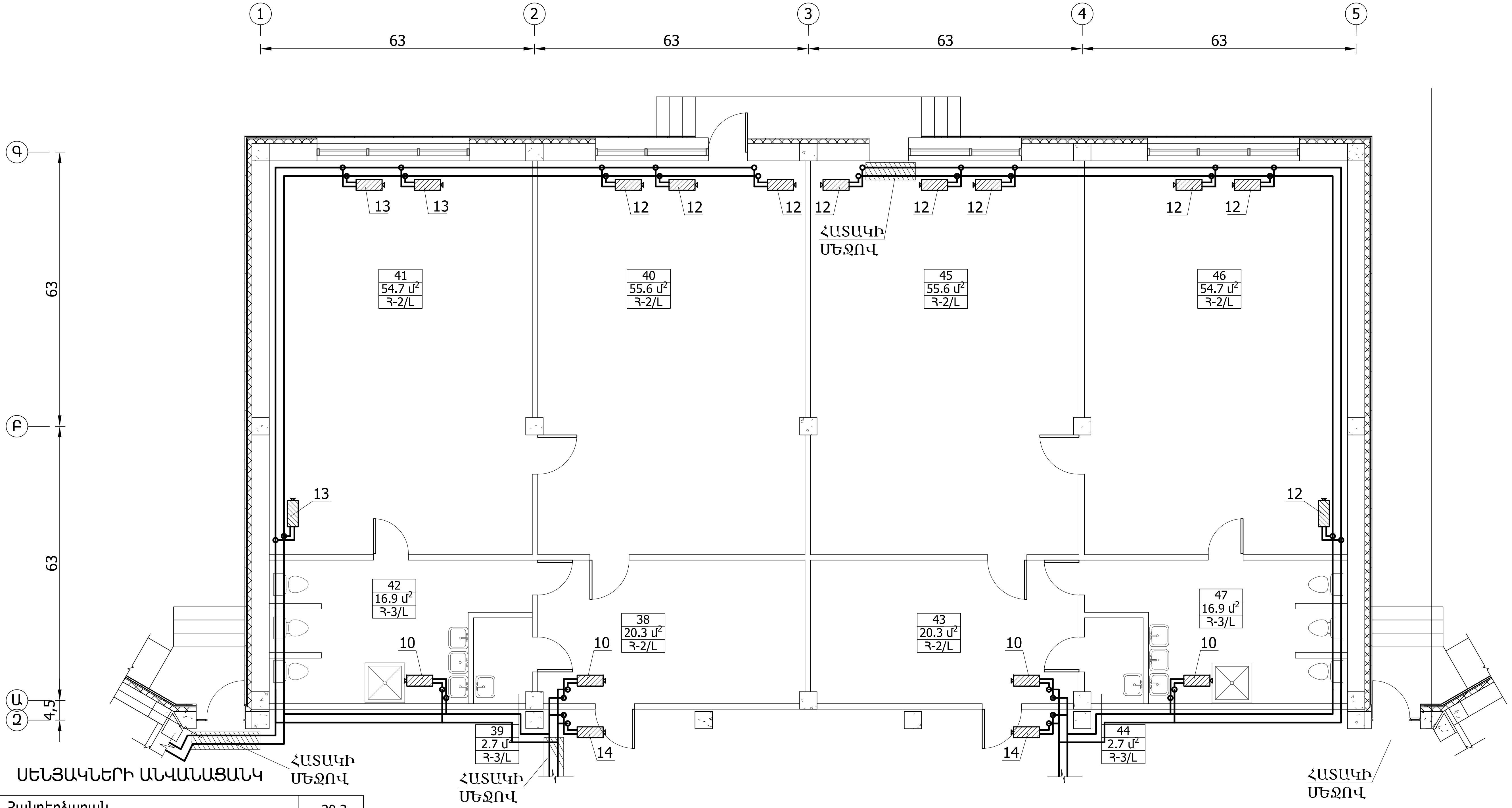

ՍԵՆՅԱԿՆԵՐԻ ԱՆՎԱՆԱՑԱՆԿ

38	Հանդերձարան	20.3
39	Բուֆետ	2.7
40	Խաղասենյակ	55.6
41	Ննջասենյակ	54.7
42	Սանհանգույց	16.9
43	Հանդերձարան	20.3
44	Բուֆետ	2.7
45	Խաղասենյակ	55.6
46	Ննջասենյակ	54.7
47	Սանհանգույց	16.9
48	Հանդերձարան	20.3

ՄԱՆԿԱՊԱՐՏԵԶԻ ՀԱՏԱԿԱԳԾԻ ՍԽԵՄԱ

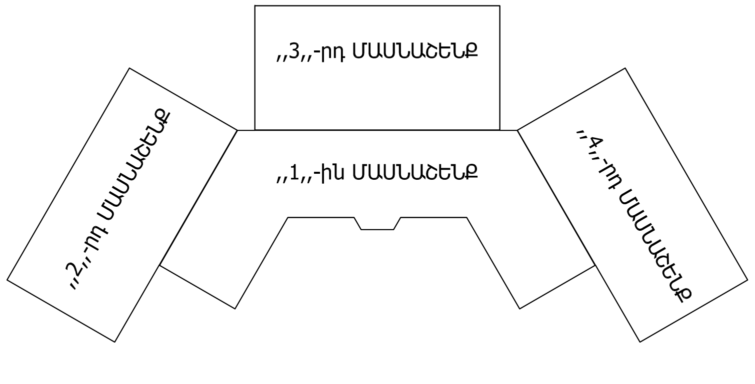

ՊԱՏՎԻՐԱՏՈՒ՝ Ավշար համայնքի համայնքապետարան

ՀԱՏՈՐ՝ 3

Նոր մանկապարտեզի կառուցում
ՀՀ Արարատի մարզ Ավշար համայնք Մ. Մաշտոցի 27-27/1 հողամաս հասցեում

ՓՈՓ.	ՄԱՍ. ՔԱՆ.	ԹԵՐԹ	ՓԱՍՏԱԹ.N	ՍՏՈՐԱԳՐ.	ԱՄՍԱԹԻՎ
Ստուգեց՝	Ա.Ղուկասյան				
ՆԳճ	Խ.Գրիգորյան				
Նախագծ.	Խ.Գրիգորյան				
Ստուգեց՝	Ա.Ղուկասյան				

ԳԾԱԳՐԻ ԱՆՎԱՆՈՒՄԸ

,,3,,-րդ ՄԱՍՆԱՇԵՆՔԻ ՀԱՏԱԿԱԳԻԾ ՋԵՌՈՒՑՄԱՆ ՆԵՐՔԻՆ ՑԱՆՑԵՐՈՎ

ՓՈՒԼ	ԹԵՐԹ	ԹԵՐԹԵՐ
ԱՆ	Ջ-5	

ՎԱՆԱՐԽ VANARKH ВАНАРХ

,,4,,-րդ ՄԱՍՆԱՃԵՆՔԻ ՀԱՏԱԿԱԳԻԾ ՋԵՌՈՒՑՄԱՆ ՆԵՐՔԻՆ ՑԱՆՑԵՐՈՎ

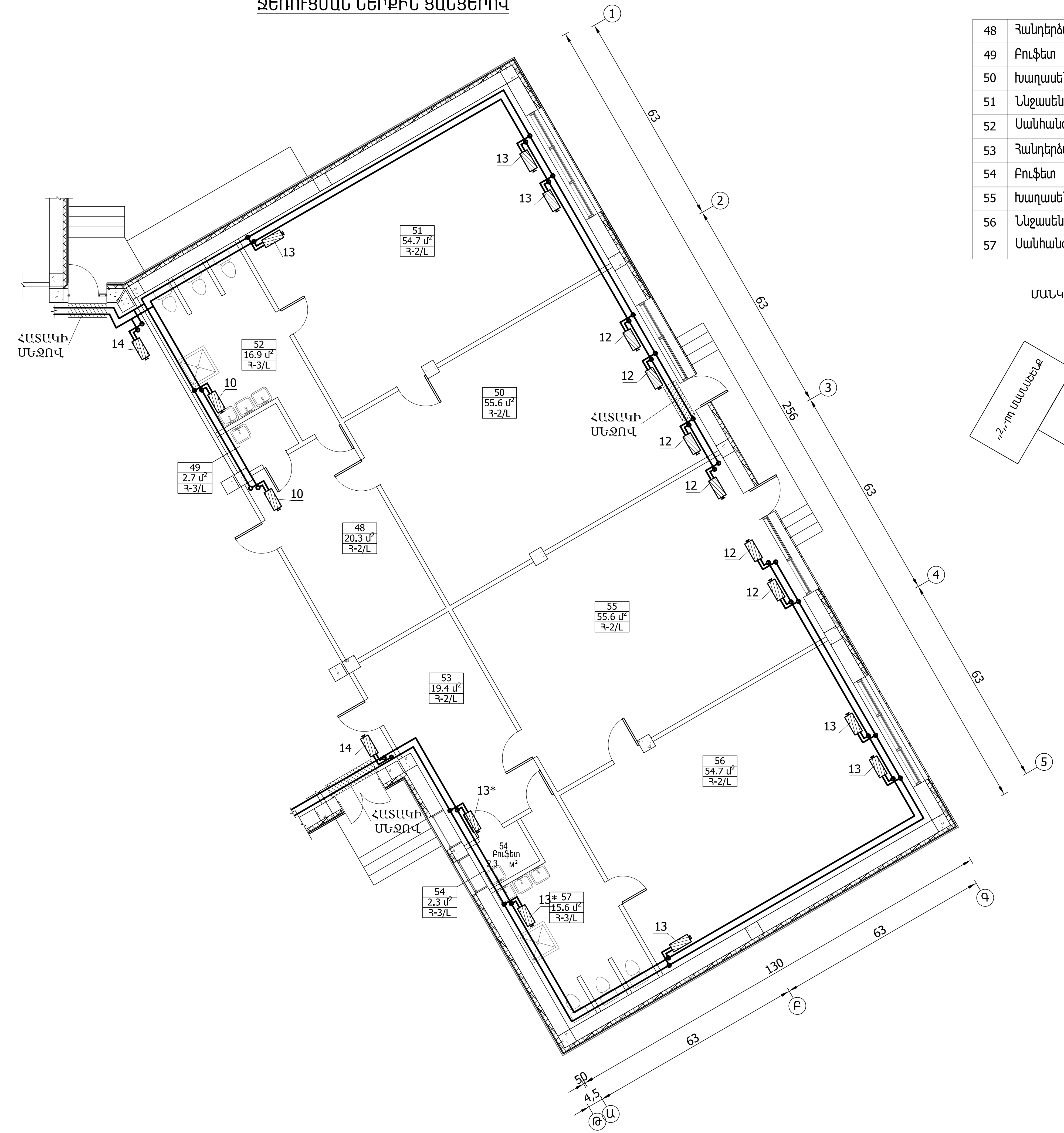

ՍԵՆՅԱԿՆԵՐԻ ԱՆՎԱՆԱՑԱՆԿ

48	Հանդերձարան	20.3
49	Բուֆետ	2.7
50	Խաղասենյակ	55.6
51	Ննջասենյակ	54.7
52	Սանհանգույց	16.9
53	Հանդերձարան	19.4
54	Բուֆետ	2.3
55	Խաղասենյակ	55.6
56	Ննջասենյակ	54.7
57	Սանհանգույց	15.6

ՄԱՆԿԱՊԱՐՏԵԶԻ ՀԱՏԱԿԱԳԾԻ ՍԽԵՄԱ

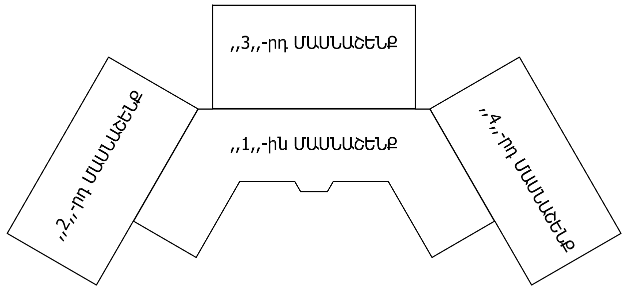

ՊԱՏՎԻՐԱՏՈՒ՝ Ավշար համայնքի համայնքապետարան

ՀԱՏՈՐ՝ 3

Նոր մանկապարտեզի կառուցում
ՀՀ Արարատի մարզ Ավշար համայնք Մ. Մաշտոցի 27-27/1 հողամաս հասցեում

ՓՈՒԼ	ԹԵՐԹ	ԹԵՐԹԵՐ
ԱՆ	Ջ-6	

ՋԵՌՈՒՑՈՒՄ

,,4,,-րդ ՄԱՍՆԱՃԵՆՔԻ ՀԱՏԱԿԱԳԻԾ ՆԵՐՔԻՆ ՑԱՆՑԵՐՈՎ

ՎԱՆԱՐԽ VANARKH ВАНАРХ

ՓՈՓ.	ՔԱՆ. ՏԵՂ.	ԹԵՐԹ	ՓԱՍՏԱԹ.N	ՍՏՈՐԱԳՐ.	ԱՄՍԱԹԻՎ
Ստուգեց՝		Ա.Ղուկասյան			
ՆԳՃ		Խ.Գրիգորյան			
Նախագծ.		Խ.Գրիգորյան			
Ստուգեց՝		Ա.Ղուկասյան			

	ԱՆՎԱՆՈՒՄ	Մ ^{2}
60	Նկուղ	173.8
61	Ջրի վաքի հանգույց	5.5
62	Սանհանգույց	2.8
63	Սանհանգույց	6.2

ՆԿՈՒՂԻ ՀԱՏԱԿԱԳԻԾ ՋԵՌՈՒՑՄԱՆ ՆԵՐՔԻՆ ՑԱՆՑԵՐՈՎ
/,,1,,-ին ՄԱՍՆԱՇԵՆՔ/

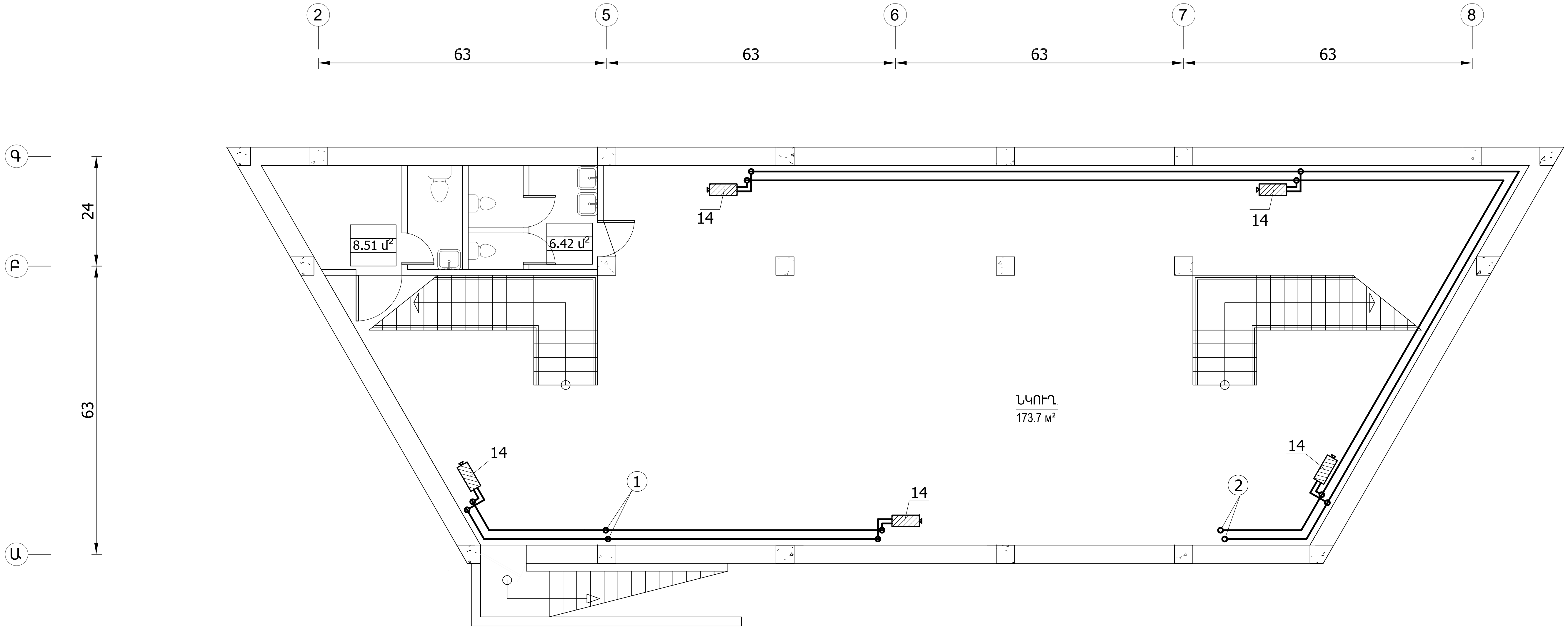

ՄԱՆԿԱՊԱՐՏԵԶԻ ՀԱՏԱԿԱԳԾԻ ՍԽԵՄԱ

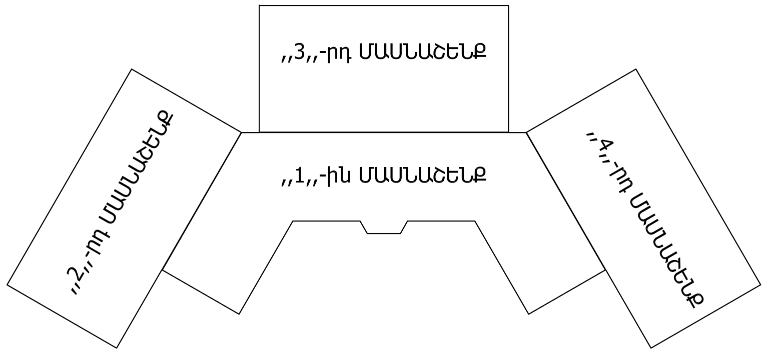

						ՊԱՏՎԻՐԱՏՈՒ՝ Ավշար համայնքի համայնքապետարան			ՀԱՏՈՐ՝ 3
						Նոր մանկապարտեզի կառուցում ՀՀ Արարատի մարզ Ավշար համայնք Մ. Մաշտոցի 27-27/1 հողամաս հասցեում			
ՓՈՓ.	ՄԱՍ. ՔԱՆ.	ԹԵՐԹ	ՓԱՍՏԱԹ.N	ՍՏՈՐԱԳՐ.	ԱՄՍԱԹԻՎ		ՓՈՒԼ	ԹԵՐԹ	ԹԵՐԹԵՐ
Ստուգեց՝		Ա.Ղուկասյան				ԳԾԱԳՐԻ ԱՆՎԱՆՈՒՄԸ	ԱՆ	Ջ-7	
ՆԳճ		Խ.Գրիգորյան				ՆԿՈՒՂԻ ՀԱՏԱԿԱԳԻԾ ՋԵՌՈՒՑՄԱՆ ՆԵՐՔԻՆ ՑԱՆՑԵՐՈՎ /,,1,,-ին ՄԱՍՆԱՇԵՆՔ/	ՎԱՆԱՐԽ VANARKH ВАНАРХ		
Նախագծ.		Խ.Գրիգորյան							
Ստուգեց՝		Ա.Ղուկասյան							

ՋԵՌՈՒՑՄԱՆ ՏԱՐԱԾԱԿԱՆ ՍԽԵՄԱ /ՍԿԻԶԲ/

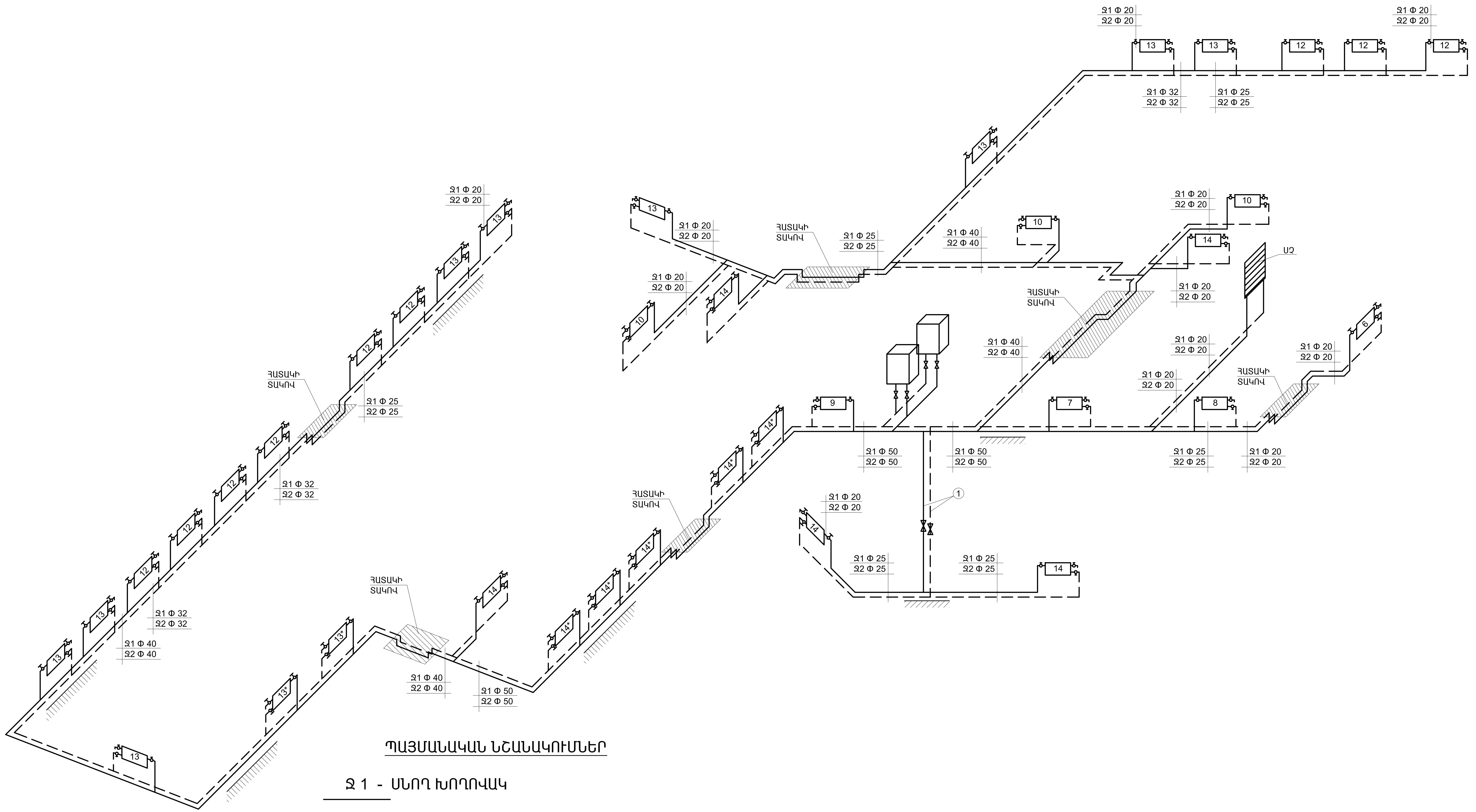

ՊԱՅՄԱՆԱԿԱՆ ՆՇԱՆԱԿՈՒՄՆԵՐ

Ջ 1 - ՍՆՈՂ ԽՈՂՈՎԱԿ

Ջ 2 - ՀԵՏԱԴԱՐՁ ԽՈՂՈՎԱԿ

- ՄԱԵՎՍԿՈՒ ՓԱԿԱՆ

- ՓԱԿԱՆՆԵՐ

(11) - ԿԱՆԳՆԱԿԻ ՀԵՐԹԱԿԱՆ ՀԱՄԱՐԸ

[7] - ՋԵՌՈՒՑՄԱՆ ՄԱՐՏԿՈՑՆԵՐ ՍԵԿՑԻԱՆԵՐԻ ՔԱՆԱԿՈՎ

ՊԱՏՎԻՐԱՏՈՒ՝ Ավշար համայնքի համայնքապետարան

ՀԱՏՈՐ՝ 3

Նոր մանկապարտեզի կառուցում
ՀՀ Արարատի մարզ Ավշար համայնք Մ. Մաշտոցի 27-27/1 հողամաս հասցեում

ՓՈՓ.	ՄԱՍ. ՔԱՆ.	ԹԵՐԹ	ՓԱՍՏԱԹ.N	ՍՏՈՐԱԳՐ.	ԱՄՍԱԹԻՎ
Ստուգեց՝		Ա.Ղուկասյան			
ՆԳճ		Խ.Գրիգորյան			
Նախագծ.		Խ.Գրիգորյան			
Ստուգեց՝		Ա.Ղուկասյան			

ԳԾԱԳՐԻ ԱՆՎԱՆՈՒՄԸ

ՓՈՒԼ	ԹԵՐԹ	ԹԵՐԹԵՐ
ԱՆ	Ջ-8	

ՋԵՌՈՒՑՄԱՆ ՏԱՐԱԾԱԿԱՆ ՍԽԵՄԱ /ՍԿԻԶԲ/

ՎԱՆԱՐԽ
VANARKH
ВАНАРХ

ՋԵՌՈՒՑՄԱՆ ՏԱՐԱԾԱԿԱՆ ՍԽԵՄԱ /ԱՎԱՐՏ/

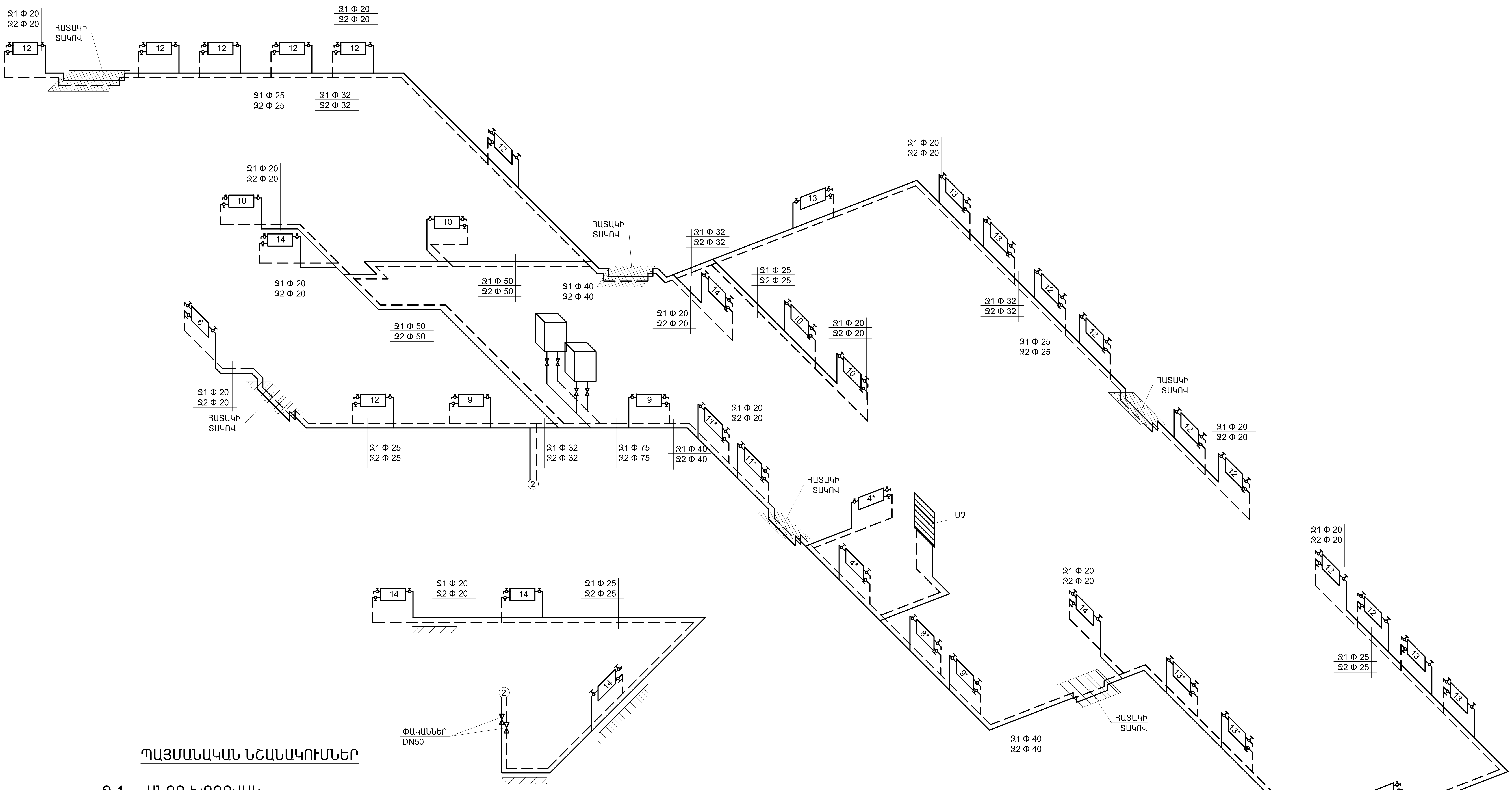

ՊԱՅՄԱՆԱԿԱՆ ՆՇԱՆԱԿՈՒՄՆԵՐ

Ջ 1 - ՍՆՈՂ ԽՈՂՈՎԱԿ

Ջ 2 - ՀԵՏԱԴԱՐՁ ԽՈՂՈՎԱԿ

- ՄԱԵՎՍԿՈՒ ՓԱԿԱՆ

- ՓԱԿԱՆՆԵՐ

11 - ԿԱՆԳՆԱԿԻ ՀԵՐԹԱԿԱՆ ՀԱՄԱՐԸ

7 - ՋԵՌՈՒՑՄԱՆ ՄԱՐՏԿՈՑՆԵՐ ՍԵԿՑԻԱՆԵՐԻ ՔԱՆԱԿՈՎ

						ՊԱՏՎԻՐԱՏՈՒ՝ Ավշար համայնքի համայնքապետարան	ՀԱՏՈՐ՝ 3		
						Նոր մանկապարտեզի կառուցում ՀՀ Արարատի մարզ Ավշար համայնք Մ. Մաշտոցի 27-27/1 հողամաս հասցեում			
ՓՈՓ.	ՄԱՍ. ՔԱՆ.	ԹԵՐԹ	ՓԱՍՏԱԹ.N	ՍՏՈՐԱԳՐ.	ԱՄՍԱԹԻՎ		ՓՈՒԼ	ԹԵՐԹ	ԹԵՐԹԵՐ
Ստուգեց՝	Ա.Ղուկասյան					ԳԾԱԳՐԻ ԱՆՎԱՆՈՒՄԸ	ԱՆ	Ջ-9	
ՆԳՃ	Խ.Գրիգորյան					ՋԵՌՈՒՑՄԱՆ ՏԱՐԱԾԱԿԱՆ ՍԽԵՄԱ /ԱՎԱՐՏ/	ՎԱՆԱՐԽ VANARKH ВАНАРХ		
Նախագծ.	Խ.Գրիգորյան								
Ստուգեց՝	Ա.Ղուկասյան								

ՋԵՌՈՒՑՄԱՆ ԿԱԹՍԱՆԵՐԻ ՄՈՆՏԱԺՄԱՆ ՀԱՆԳՈՒՅՑ

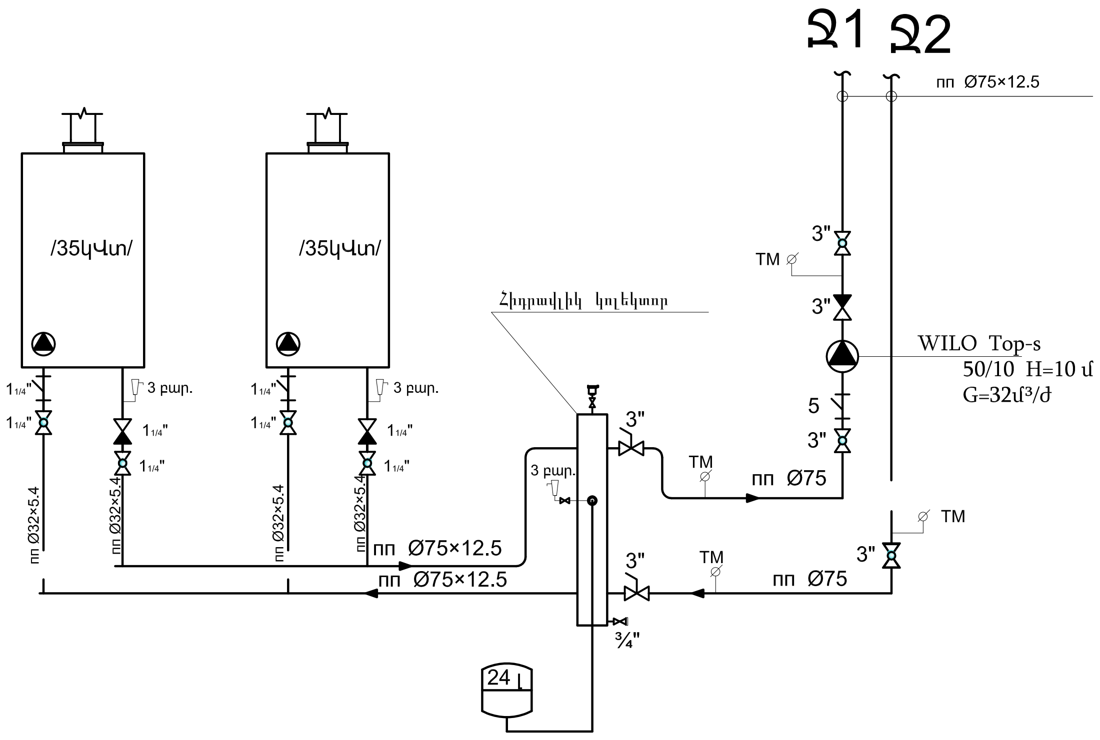

Պայմանական նշաննե□

- Պոմպ
- Փական
- Գնդիկավոր փական
- Կարգավորող փական
- Հետադարձ փական
- Ֆիլտր
- Ապահովիչ փական
- ппØ75 — Պոլիպրոպիլենե խողովակի արտաքին տրամագիծ
- T — Ջերմաստիճանի տվիչ
- TM — Թերմո-մանոմետր
- Ավտոմատ օդահան
- Թիթեռնիկավոր փական

ԿԱԹՍԱՆԵՐԻ ՏԵՂԱԴՐՄԱՆ ՍԱՐՔԱՎՈՐՈՒՄՆԵՐԻ ԵՎ ՆՅՈւԹԵՐԻ ՄԱՄՆԱԳԻՐ

թիվ	Աշխատանքի անվանումը	չ/մ	քանակը	ծանոթ.
1	2	3	4	5
	Կաթսայատան սարքավորումներ			
1	շրջանառու պոմպ WILO Top-s 50/10 H=10 մ G=32մ³/ժ N=1.2 կվտ	հատ	1	
2	ֆիլտր Ø 75	հատ	1	
3	ֆիլտր Ø 32	հատ	4	
4	մեմբրանային ընդարձակիչ բաք V= 24 լ	հատ	1	
5	հիդրոկոլեկտոր Ø100 L= 800 մմ	հատ	1	
6	հակադարձ փական Ø 70	հատ	1	
7	հակադարձ փական Ø 32	հատ	4	
8	գնդիկավոր փական Ø 70	հատ	3	
9	գնդիկավոր փական Ø 32	հատ	4	
10	ապահովիչ փական Ø 20 3 բար.	հատ	3	
11	թիթեռնիկավոր փական Ø 75	հատ	3	
12	թերմոմանոմետր	հատ	3	
13	ավտոմատ օդահան Ø 20 փականով	հատ	1	
14	ջերմաստիճանի տվիչ	հատ	1	
15	եռաբաշխիչ 75×32×75	հատ	8	

ԾԱՆՈԹՈՒԹՅՈՒՆ

1. ԾԱՎԱԼՆԵՐԸ ՏՐՎԱԾ ԵՆ ՄԵԿ ԽՄԲԻ ՀԱՄԱՐ;

   ՆԱԽԱՏԵՍՎԱԾ Է ԵՐԿՈՒ ԽՈՒՄԲ;

						ՊԱՏՎԻՐԱՏՈՒ՝ Ավշար համայնքի համայնքապետարան	ՀԱՏՈՐ՝ 3		
						Նոր մանկապարտեզի կառուցում ՀՀ Արարատի մարզ Ավշար համայնք Մ. Մաշտոցի 27-27/1 հողամաս հասցեում			
ՓՈՓ.	ՄԱՍ. ՔԱՆ.	ԹԵՐԹ	ՓԱՍՏԱԹ.N	ՍՏՈՐԱԳՐ.	ԱՄՍԱԹԻՎ		ՓՈՒԼ	ԹԵՐԹ	ԹԵՐԹԵՐ
Ստուգեց՝	Ա.Ղուկասյան					ԳԾԱԳՐԻ ԱՆՎԱՆՈՒՄԸ	ԱՆ	Ջ-10	
ՆԳճ	Խ.Գրիգորյան					ՋԵՌՈՒՑՄԱՆ ԿԱԹՍԱՆԵՐԻ ՄՈՆՏԱԺՄԱՆ ՀԱՆԳՈՒՅՑ: ԿԱԹՍԱՆԵՐԻ ՏԵՂԱԴՐՄԱՆ ՍԱՐՔԱՎՈՐՈՒՄՆԵՐԻ ԵՎ ՆՅՈւԹԵՐԻ ՄԱՄՆԱԳԻՐ	ՎԱՆԱՐԽ VANARKH ВАНАРХ		
Նախագծ.	Խ.Գրիգորյան								
Ստուգեց՝	Ա.Ղուկասյան								

,,1,,-ին ՄԱՍՆԱՇԵՆՔԻ ՀԱՏԱԿԱԳԻԾ ՕԴԱՓՈԽՈՒԹՅԱՆ ՆԵՐՔԻՆ ՑԱՆՑԵՐՈՎ

ՍԵՆՅԱԿՆԵՐԻ ԱՆՎԱՆԱՑԱՆԿ

	ԱՆՎԱՆՈՒՄ	Մ ^{2}
1	Նախամուտք	4.7
2	Սպասասրահ	9.2
3	Միջանցք	146.8
4	Տնօրենի սենյակ	16.1
5	Աշխատակազմի սենյակ	13.6
6	Սանհանգույց	2.2
7	Աստիճանավանդակ	7.5
8	Խոհանոց	30.7
9	լվացման կետ	3.5
10	Մթերքի մշակման կետ	4.4
11	Միջանցք	5.2
12	Անձնակազմի սենյակ	3.4
13	Սանհանգույց	2.9
14	Բանջարեղենի պահոց	5.6
15	Չոր մթերքի պահոց	4.4
16	Սպիտակեղենի պահեստավորում	5.0
17	Սպիտակեղենի արդուկում	7.8
18	Սպիտակեղենի ընդունում	3.3
19	Սպիտակեղենի լվացում	9.8
20	Բուժկետ	9.8
21	Սանհանգույց	2.2
22	Մեկուսարան	8.7
23	Սանհանգույց	3.9
24	Աստիճանավանդակ	9.2
25	Հանդիսությունների դահլիճ	73.7
26	Մեթոդական	12.8
27	Պահոց	9.1
58	Էլ. վահանակ	2.0
59	Հավաքարարի սենյակ	2.0

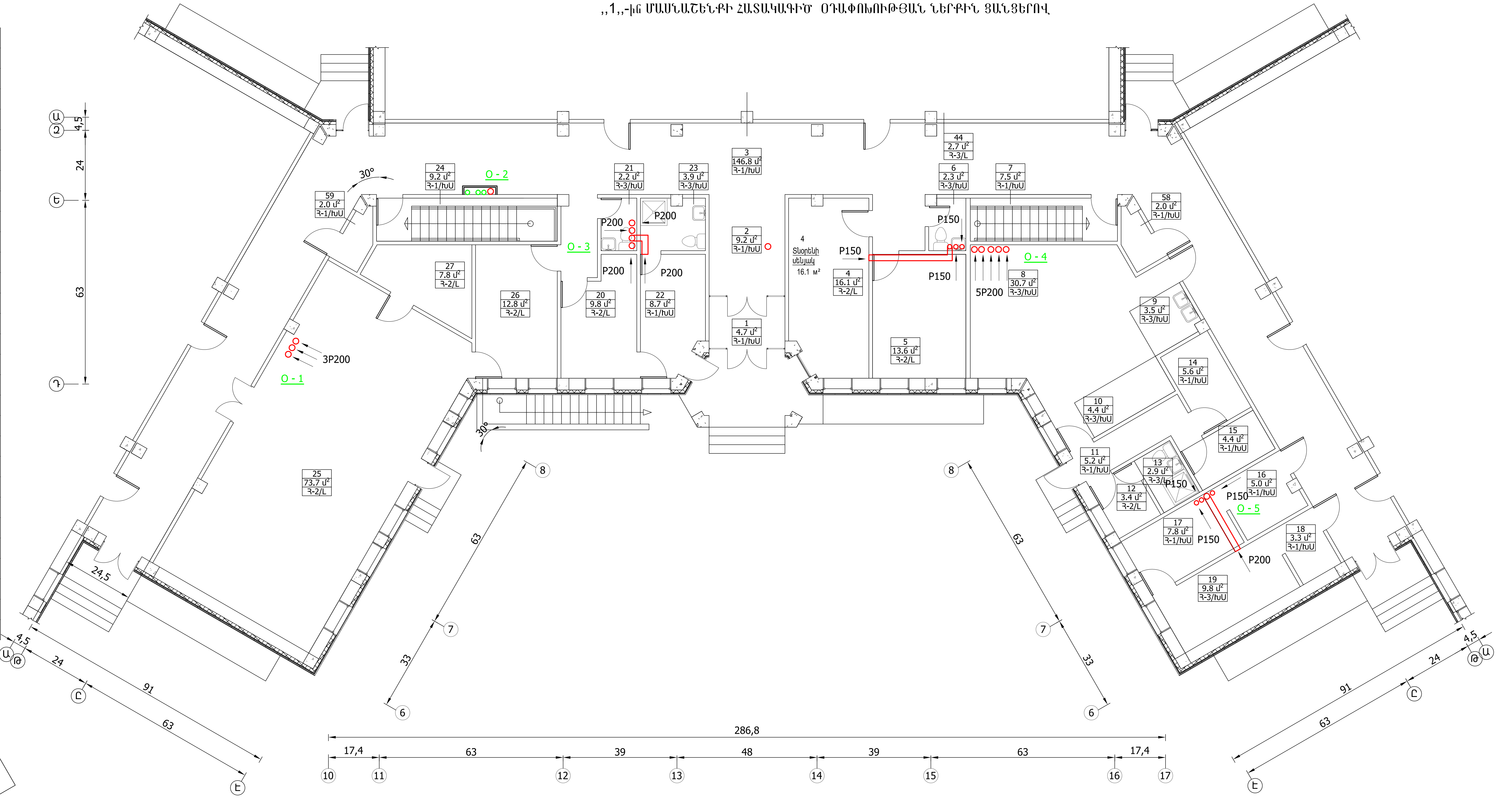

ՄԱՆԿԱՊԱՐՏԵԶԻ ՀԱՏԱԿԱԳԾԻ ՍԽԵՄԱ

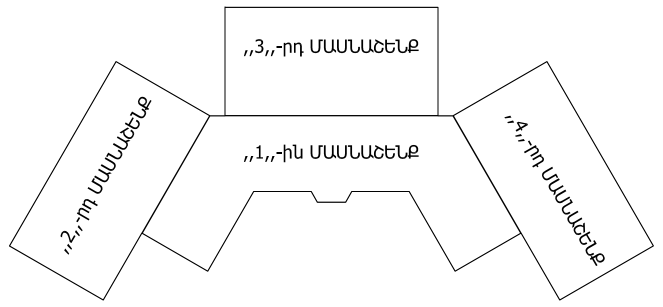

ՊԱՏՎԻՐԱՏՈՒ՝ Ավշար համայնքի համայնքապետարան

ՀԱՏՈՐ՝ 3

Նոր մանկապարտեզի կառուցում
ՀՀ Արարատի մարզ Ավշար համայնք Մ. Մաշտոցի 27-27/1 հողամաս հասցեում

ՓՈՓ.	ՄԱՍ. ՔԱՆ.	ԹԵՐԹ	ՓԱՍՏԱԹ.N	ՍՏՈՐԱԳՐ.	ԱՄՍԱԹԻՎ
Ստուգեց՝	Ա.Ղուկասյան				
ՆԳԾ	Խ.Գրիգորյան				
Նախագծ.	Խ.Գրիգորյան				
Ստուգեց՝	Ա.Ղուկասյան				

ԳԾԱԳՐԻ ԱՆՎԱՆՈՒՄԸ

,,1,,-ին ՄԱՍՆԱՇԵՆՔԻ ՀԱՏԱԿԱԳԻԾ ՕԴԱՓՈԽՈՒԹՅԱՆ ՆԵՐՔԻՆ ՑԱՆՑԵՐՈՎ

ՓՈՒԼ	ԹԵՐԹ	ԹԵՐԹԵՐ
ԱՆ	0 -1	

ՎԱՆԱՐԽ VANARKH ВАНАРХ

,,2,,-րդ ՄԱՍՆԱՇԵՆՔԻ ՀԱՏԱԿԱԳԻԾ ՕԴԱՓՈԽՈՒԹՅԱՆ ՆԵՐՔԻՆ ՑԱՆՑԵՐՈՎ

ՄԱՆԿԱՊԱՐՏԵԶԻ ՀԱՏԱԿԱԳԾԻ ՍԽԵՄԱ

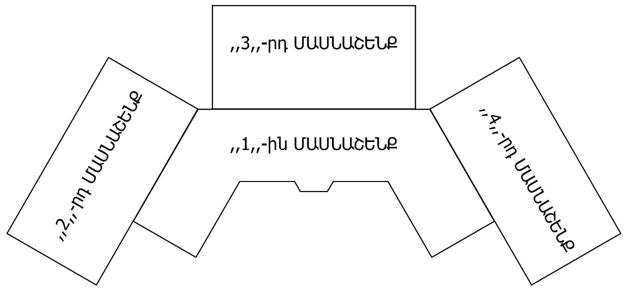

ՍԵՆՅԱԿՆԵՐԻ ԱՆՎԱՆԱՑԱՆԿ

28	Հանդերձարան	19.4
29	Բուֆետ	2.3
30	Խաղասենյակ	55.6
31	Ննջասենյակ	54.7
32	Սանհանգույց	15.6
33	Հանդերձարան	20.3
34	Բուֆետ	2.7
35	Խաղասենյակ	55.6
36	Ննջասենյակ	54.7
37	Սանհանգույց	16.9

						ՊԱՏՎԻՐԱՏՈՒ՝ Ավշար համայնքի համայնքապետարան			ՀԱՏՈՐ՝ 3
						Նոր մանկապարտեզի կառուցում ՀՀ Արարատի մարզ Ավշար համայնք Մ. Մաշտոցի 27-27/1 հողամաս հասցեում			
ՓՈՓ.	ՄԱՍ. ՔԱՆ.	ԹԵՐԹ	ՓԱՍՏԱԹ.N	ՍՏՈՐԱԳՐ.	ԱՄՍԱԹԻՎ		ՓՈՒԼ	ԹԵՐԹ	ԹԵՐԹԵՐ
Ստուգեց՝		Ա.Ղուկասյան				ԳԾԱԳՐԻ ԱՆՎԱՆՈՒՄԸ	ԱՆ	0 -2	
ՆԳԾ		Խ.Գրիգորյան				,,2,,-րդ ՄԱՍՆԱՇԵՆՔԻ ՀԱՏԱԿԱԳԻԾ ՕԴԱՓՈԽՈՒԹՅԱՆ ՆԵՐՔԻՆ ՑԱՆՑԵՐՈՎ	ՎԱՆԱՐԽ VANARKH ВАНАРХ		
Նախագծ.		Խ.Գրիգորյան							
Ստուգեց՝		Ա.Ղուկասյան							

,,3,,-րդ ՄԱՍՆԱՇԵՆՔԻ ՀԱՏԱԿԱԳԻԾ ՕԴԱՓՈԽՈՒԹՅԱՆ ՆԵՐՔԻՆ ՑԱՆՑԵՐՈՎ

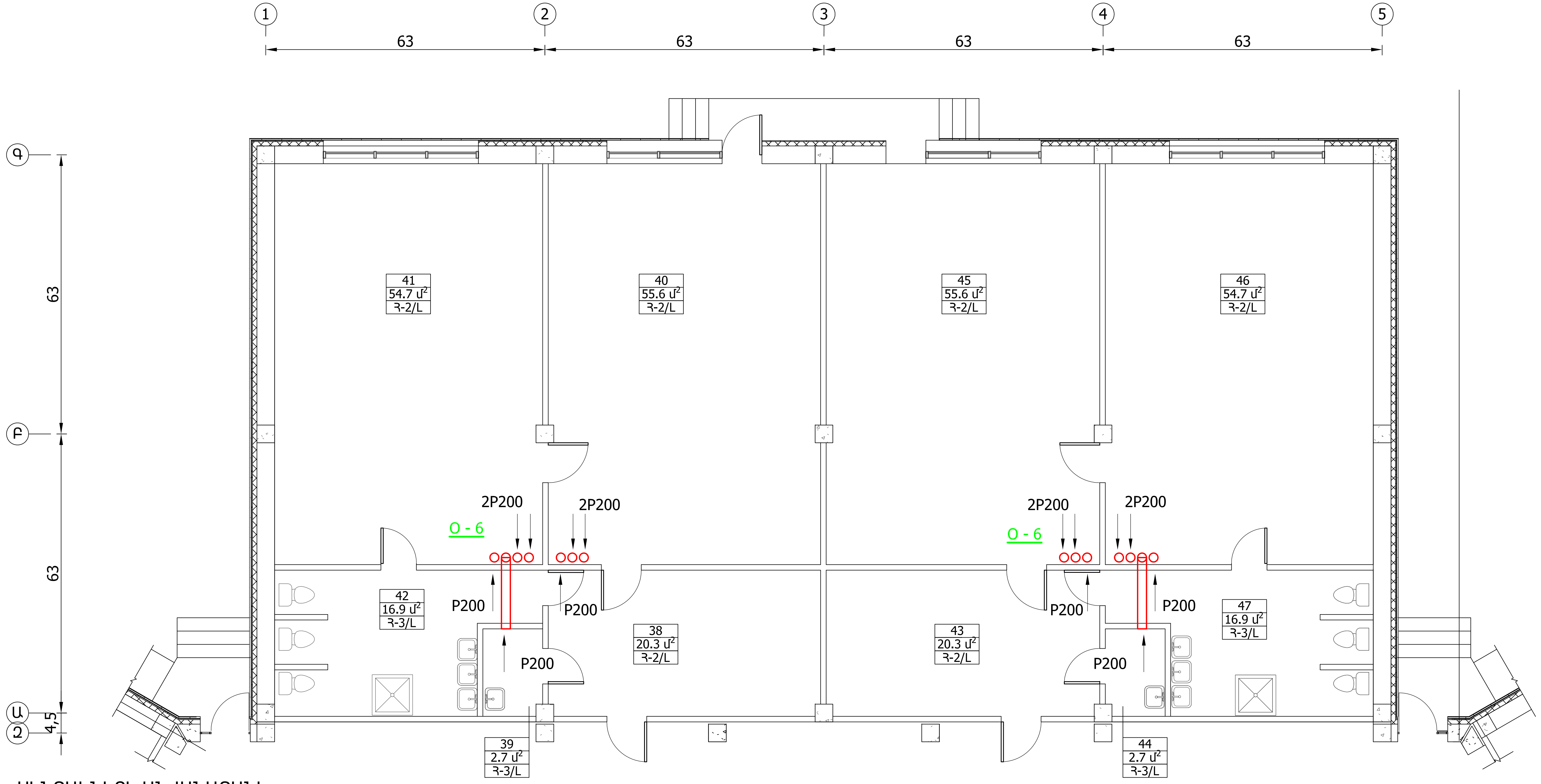

ՍԵՆՅԱԿՆԵՐԻ ԱՆՎԱՆԱՑԱՆԿ

38	Հանդերձարան	20.3
39	Բուֆետ	2.7
40	Խաղասենյակ	55.6
41	Ննջասենյակ	54.7
42	Սանհանգույց	16.9
43	Հանդերձարան	20.3
44	Բուֆետ	2.7
45	Խաղասենյակ	55.6
46	Ննջասենյակ	54.7
47	Սանհանգույց	16.9
48	Հանդերձարան	20.3

ՄԱՆԿԱՊԱՐՏԵԶԻ ՀԱՏԱԿԱԳԾԻ ՍԽԵՄԱ

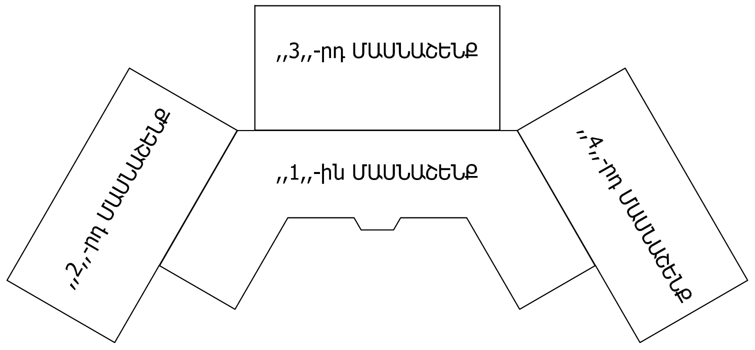

						ՊԱՏՎԻՐԱՏՈՒ` Ավշար համայնքի համայնքապետարան			ՀԱՏՈՐ` 3
						Նոր մանկապարտեզի կառուցում ՀՀ Արարատի մարզ Ավշար համայնք Մ. Մաշտոցի 27-27/1 հողամաս հասցեում			
ՓՈՓ.	ՄԱՍ. ՔԱՆ.	ԹԵՐԹ	ՓԱՍՏԱԹ.N	ՍՏՈՐԱԳՐ.	ԱՄՍԱԹԻՎ		ՓՈՒԼ	ԹԵՐԹ	ԹԵՐԹԵՐ
Ստուգեց`	Ա.Ղուկասյան					ԳԾԱԳՐԻ ԱՆՎԱՆՈՒՄԸ	ԱՆ	0 -3	
ՆԳճ	Խ.Գրիգորյան					,,3,,-րդ ՄԱՍՆԱՇԵՆՔԻ ՀԱՏԱԿԱԳԻԾ ՕԴԱՓՈԽՈՒԹՅԱՆ ՆԵՐՔԻՆ ՑԱՆՑԵՐՈՎ	ՎԱՆԱՐԽ VANARKH ВАНАРХ		
Նախագծ.	Խ.Գրիգորյան								
Ստուգեց`	Ա.Ղուկասյան								

,,4,,-րդ ՄԱՍՆԱՇԵՆՔԻ ՀԱՏԱԿԱԳԻԾ ՕԴԱՓՈԽՈՒԹՅԱՆ ՆԵՐՔԻՆ ՑԱՆՑԵՐՈՎ

ՍԵՆՅԱԿՆԵՐԻ ԱՆՎԱՆԱՑԱՆԿ

48	Հանդերձարան	20.3
49	Բուֆետ	2.7
50	Խաղասենյակ	55.6
51	Ննջասենյակ	54.7
52	Սանհանգույց	16.9
53	Հանդերձարան	19.4
54	Բուֆետ	2.3
55	Խաղասենյակ	55.6
56	Ննջասենյակ	54.7
57	Սանհանգույց	15.6

ՄԱՆԿԱՊԱՐՏԵԶԻ ՀԱՏԱԿԱԳԾԻ ՍԽԵՄԱ

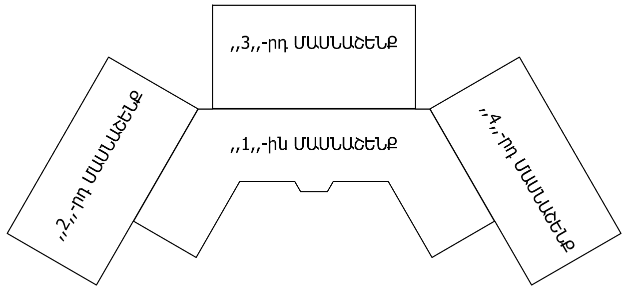

ՊԱՏՎԻՐԱՏՈՒ՝ Այնթապ համայնքի համայնքապետարան

ՀԱՏՈՐ՝ 3

Նոր մանկապարտեզի կառուցում
ՀՀ Արարատի մարզ Այնթապ համայնք Մ. Մաշտոցի 27-27/1 հողամաս հասցեում

Փուլ	Թերթ	Թերթեր
ԱՆ	0-4	

ԳԾԱԳՐԻ ԱՆՎԱՆՈՒՄԸ

,,4,,-րդ ՄԱՍՆԱՇԵՆՔԻ ՀԱՏԱԿԱԳԻԾ ՕԴԱՓՈԽՈՒԹՅԱՆ ՆԵՐՔԻՆ ՑԱՆՑԵՐՈՎ

ՎԱՆԱՐԽ VANARKH ВАНАРХ

Փոփ.	Քան. տեղ.	Թերթ	Փաստաթ. N	Ստորագր.	Ամսաթիվ
Ստուգեց՝		Ա.Ղուկասյան			
ՆՓԳ		Խ.Գրիգորյան			
Նախագծ.		Խ.Գրիգորյան			
Ստուգեց՝		Ա.Ղուկասյան			

	ԱՆՎԱՆՈՒՄ	մ 2
60	Նկուղ	173.8
61	Ջրի վաքի հանգույց	5.5
62	Սանհանգույց	2.8
63	Սանհանգույց	6.2

ՆԿՈՒՂԻ ՀԱՏԱԿԱԳԻԾ ՕԴԱՓՈԽՈՒԹՅԱՆ ՆԵՐՔԻՆ ՑԱՆՑԵՐՈՎ /,,1,,-ին ՄԱՍՆԱՇԵՆՔ/

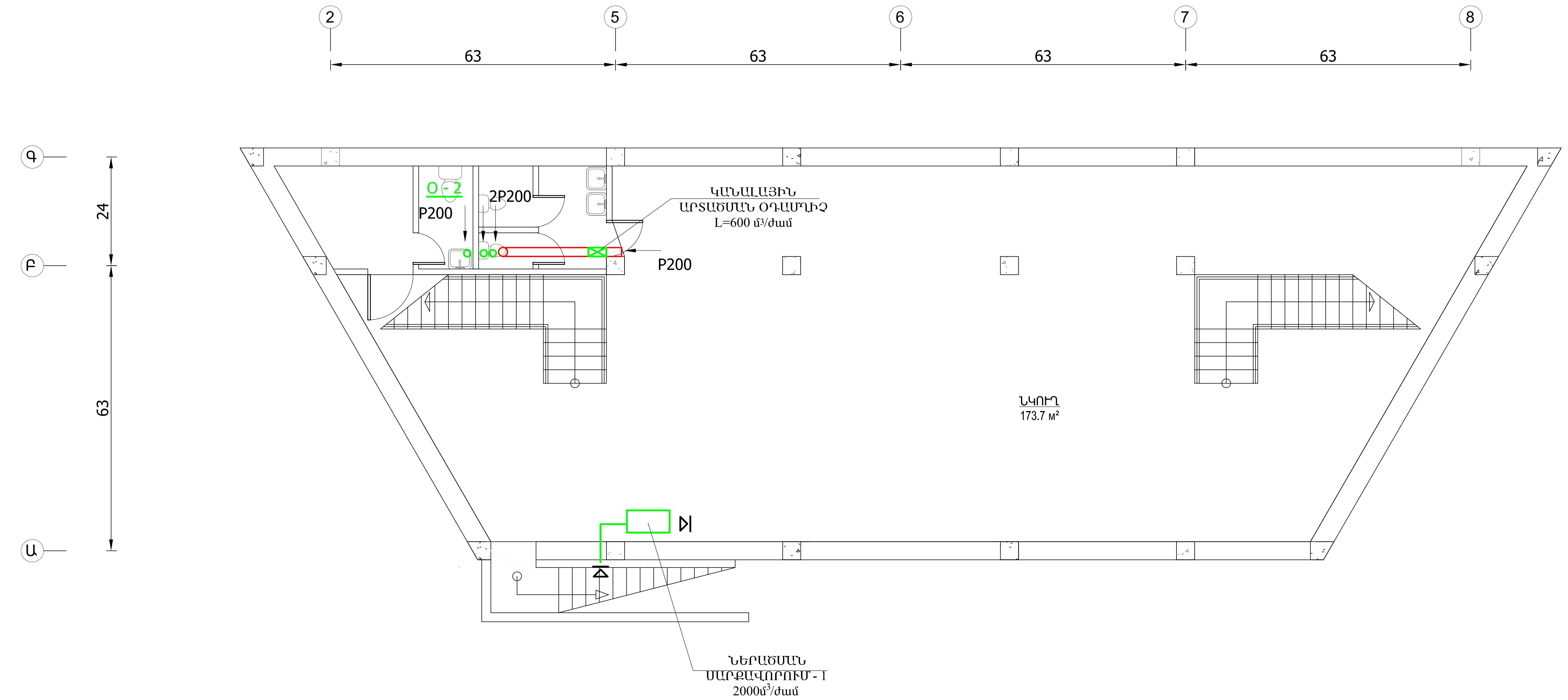

ՄԱՆԿԱՊԱՐՏԵԶԻ ՀԱՏԱԿԱԳԾԻ ՍԽԵՄԱ

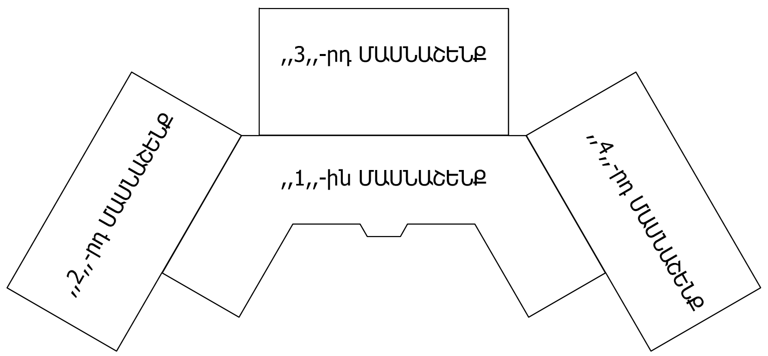

						ՊԱՏՎԻՐԱՏՈՒ՝ Ավշար համայնքի համայնքապետարան	ՀԱՏՈՐ՝ 3		
						Նոր մանկապարտեզի կառուցում ՀՀ Արարատի մարզ Ավշար համայնք Մ. Մաշտոցի 27-27/1 հողամաս հասցեում			
ՓՈՓ.	ՄԱՍ. ՔԱՆ.	ԹԵՐԹ	ՓԱՍՏԱԹ.N	ՍՏՈՐԱԳՐ.	ԱՄՍԱԹԻՎ		ՓՈՒԼ	ԹԵՐԹ	ԹԵՐԹԵՐ
Ստուգեց՝	Ա.Ղուկասյան					ԳԾԱԳՐԻ ԱՆՎԱՆՈՒՄԸ	ԱՆ	0 -5	
ՆԳԾ	Խ.Գրիգորյան					ՆԿՈՒՂԻ ՀԱՏԱԿԱԳԻԾ /,,1,,-ին ՄԱՍՆԱՇԵՆՔ/ ՕԴԱՓՈԽՈՒԹՅԱՆ ՆԵՐՔԻՆ ՑԱՆՑԵՐՈՎ	ՎԱՆԱՐԽ VANARKH ВАНАРХ		
Նախագծ.	Խ.Գրիգորյան								
Ստուգեց՝	Ա.Ղուկասյան								

ՕԴԱՓՈԽՈՒԹՅԱՆ ՍԽԵՄԱՆԵՐ

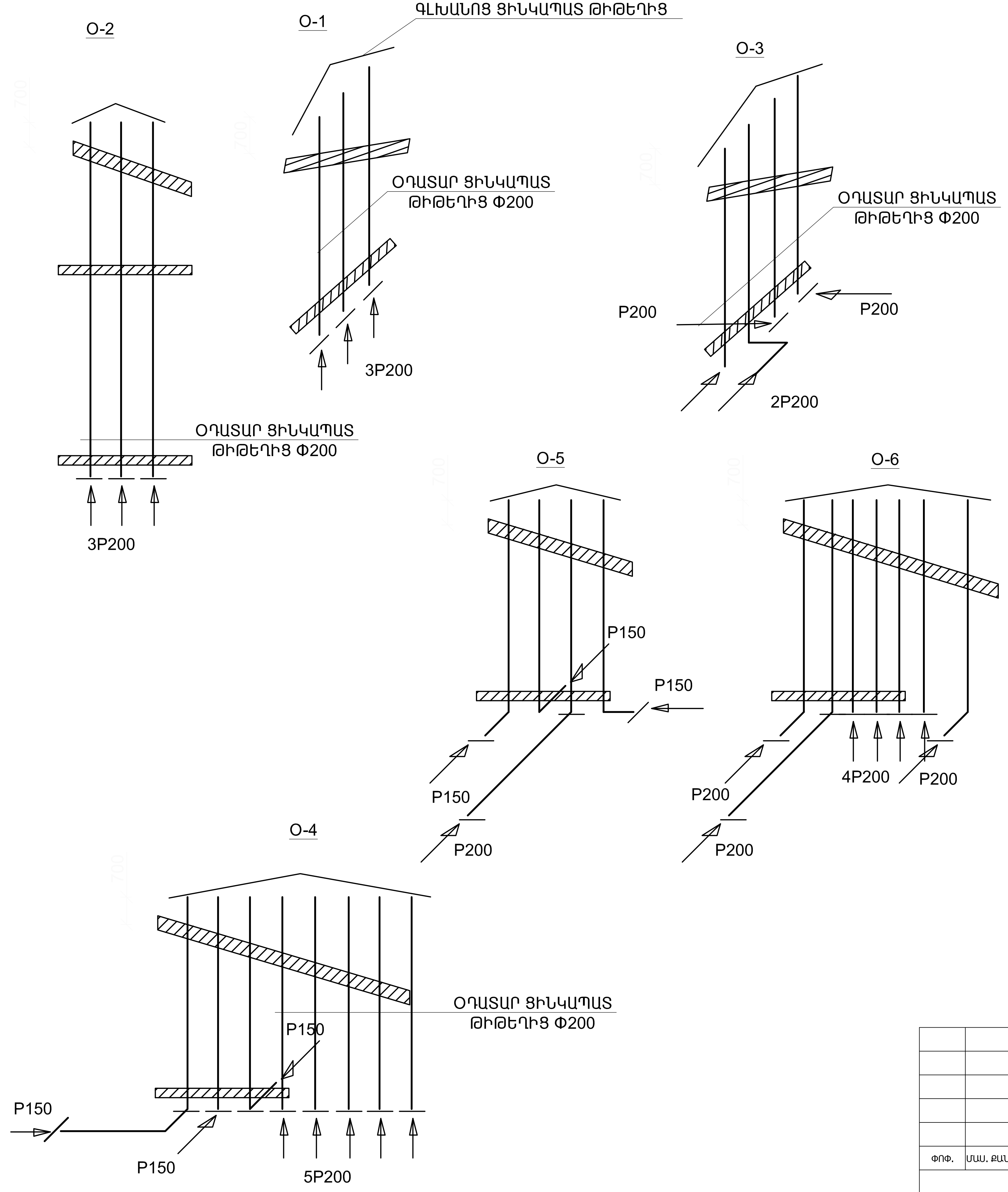

ԹԻՎ	ՆՇԱՆԱԿՈՒՄԸ	ԱՆՎԱՆՈՒՄ	ՔԱՆԱԿ	ՉԱՓՄ. ՄԻԱՎ.	ԾԱՆՈԹՈՒԹ.
1	2	3	4	5	6
	ՕԴԱՓՈԽՈՒԹՅՈՒՆ				
1.		ԿԼՈՐ ՕԴԱՏԱՐ ՑԻՆԿԱՊԱՏ ԹԻԹԵՂԻՑ Փ200 /հաստ.-0.5 մմ/	234.0	գծմ	
2.		ՆՈՒՅՆԸ Փ150 /հաստ.-0.5 մմ/	24.0	գծմ	
3.		ԺԱԼՅՈՒԶԱՅԻՆ ՑԱՆՑ 200x200 մմ	64	հատ	
4.		ԺԱԼՅՈՒԶԱՅԻՆ ՑԱՆՑ 150x150 մմ	6	հատ	
5.		ՕԴԱՓՈԽՈՒԹՅԱՆ ԲԼՈԿԻ ՀԻՄՆԱԿՄԱԽՔ ՊՈՂՊԱՏԵ ԱՆԿՅՈՒՆԱԿԻՑ L50*5	511.0	գծմ	
6.		Պողպատե անկյունակի յուղաներկում	102.0	$մ^2$	
7.		Ջերմամեկուսիչ հանքային բամբակից	13.0	$մ^3$	
8.		Օդատարերի երեսապատում խոնավակյուն գիպսեստվարաթղթով	12.0	$մ^2$	
9.		Շերտապողպատ գլխանոցների ամրացման համար -30*3 մմ	54.0	գծմ	
10.		Օդափոխության բլոկի երեսապատում ցինկապատ թիթեղով /հաստ-0.55 մմ/	125	$մ^2$	
11.		ԳԼԽԱՆՈՑ ՑԻՆԿԱՊԱՏ ԹԻԹԵՂԻՑ /հաստ-0.55 մմ/	11.0	$մ^2$	
12.		Ներհոս համակարգ /2000 մ3/ժամ/	1	լրակազմ	
13.		Կանալային օդամղիչ/600 մ3/ժամ/	1	լրակազմ	

ՓՈՓ.	ՄԱՍ. ՔԱՆ.	ԹԵՐԹ	ՓԱՍՏԱԹ.N	ՍՏՈՐԱԳՐ.	ԱՄՍԱԹԻՎ
Ստուգեց՝	Ա.Ղուկասյան				
ՆԳՃ	Խ.Գրիգորյան				
Նախագծ.	Խ.Գրիգորյան				
Ստուգեց՝	Ա.Ղուկասյան				

ՊԱՏՎԻՐԱՏՈՒ՝ Ավշար համայնքի համայնքապետարան

ՀԱՏՈՐ՝ 3

Նոր մանկապարտեզի կառուցում
ՀՀ Արարատի մարզ Ավշար համայնք Մ. Մաշտոցի 27-27/1 հողամաս հասցեում

ՓՈՒԼ	ԹԵՐԹ	ԹԵՐԹԵՐ
ԱՆ	0 -6	

ԳԾԱԳՐԻ ԱՆՎԱՆՈՒՄԸ

ՕԴԱՓՈԽՈՒԹՅԱՆ ՍԽԵՄԱՆԵՐ

ՎԱՆԱՐԽ
VANARKH
ВАНАРХ

ԳԱԶԱՄԱՏԱԿԱՐԱՐՄԱՆ ՆԵՐՔԻՆ ՑԱՆՑԻ ՀԱՏԱԿԱԳԻԾ

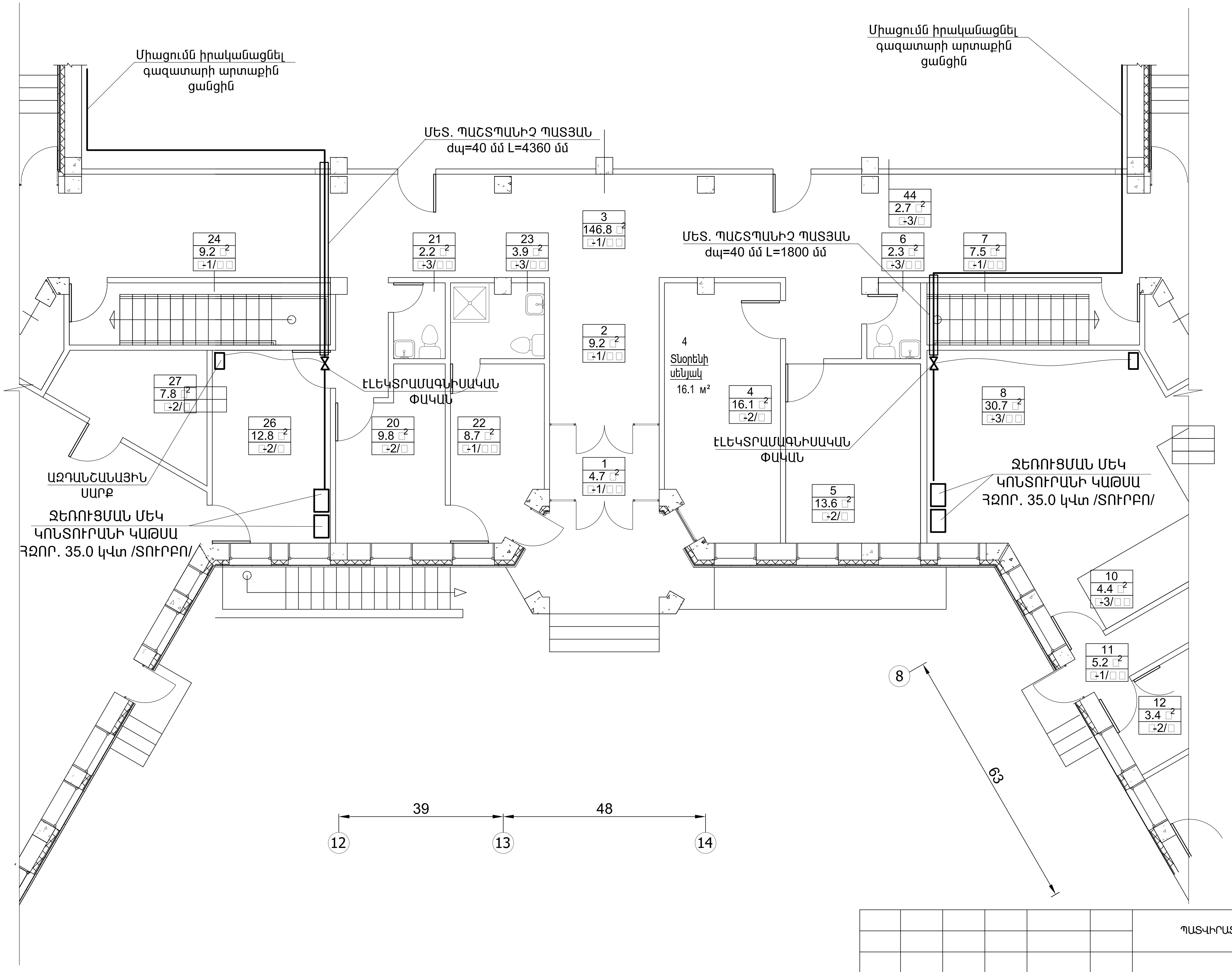

						ՊԱՏՎԻՐԱՏՈՒ` Ավշար համայնքի համայնքապետարան	ՀԱՏՈՐ` 3	
						Նոր մանկապարտեզի կառուցում ՀՀ Արարատի մարզ Ավշար համայնք Մ. Մաշտոցի 27-27/1 հողամաս հասցեում		
ՓՈՓ.	ՄԱՍ. ՔԱՆ.	ԹԵՐԹ	ՓԱՍՏԱԹ.N	ՍՏՈՐԱԳՐ.	ԱՄՍԱԹԻՎ		ՓՈՒԼ	ԹԵՐԹ	ԹԵՐԹԵՐ
Ստուգեց`		Ա.Ղուկասյան				ԳԾԱԳՐԻ ԱՆՎԱՆՈՒՄԸ	ԱՆ	Գ -1	
ՆԳԾ		Խ.Գրիգորյան				ԳԱԶԱՄԱՏԱԿԱՐԱՐՄԱՆ ՆԵՐՔԻՆ ՑԱՆՑԻ ՀԱՏԱԿԱԳԻԾ	ՎԱՆԱՐԽ VANARKH ВАНАРХ		
Նախագծ.		Խ.Գրիգորյան							
Ստուգեց`		Ա.Ղուկասյան							

ՆԵՐՔԻՆ ԳԱԶԱՏԱՐԻ ՏԱՐԱԾԱԿԱՆ ՍԽԵՄԱ

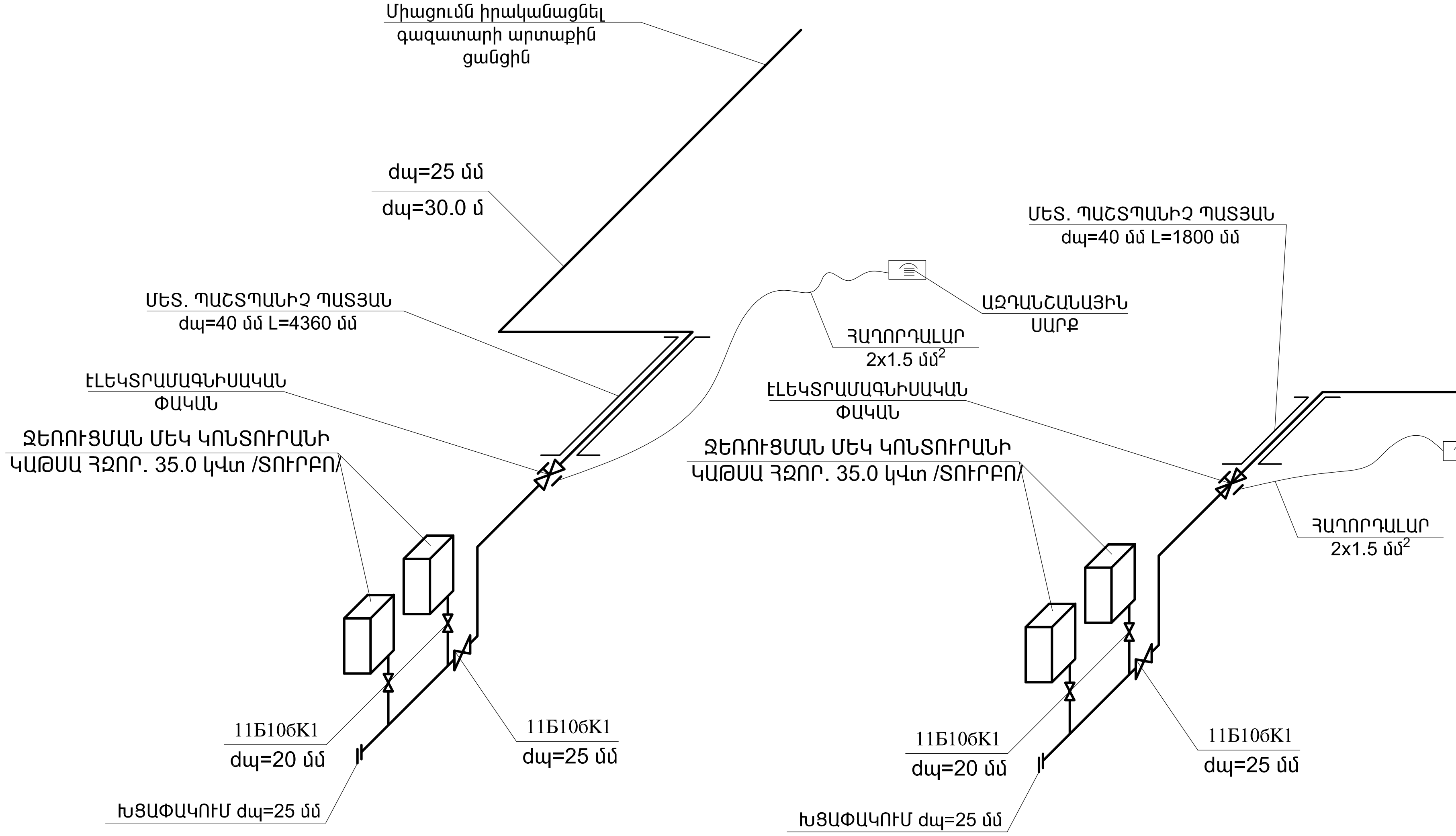

N:	ԳՈՍՏ	ԱՆՎԱՆՈՒՄԸ	ՉԱՓ. ՄԻԱՎ	ՔԱՆ	ԾԱՆՈԹ.
		ՆԵՐՔԻՆ ՑԱՆՑ			
1.	10704-91	ՊՈՂՊԱՏԵ ՌԻՂԱԿԱՐ ԵՌԱԿՑՎԱԾ ԽՈՂՈՎԱԿ $d_{պ}$ =25 մմ	Մ	60.0	
2.		ԽՈՂՈՎԱԿՆԵՐԻ ՓՉԱՄԱՔՐՈՒՄ	Մ	60.0	
3.		ԽՈՂՈՎԱԿՆԵՐԻ ՓՈՐՁԱՐԿՈՒՄ	Մ	60.0	
4.		ԽՈՂՈՎԱԿՆԵՐԻ ՅՈՒՂԱՆԵՐԿՈՒՄ	Մ²	10.0	
5.	11Б106К1	ԽՑԱՆԱՅԻՆ ՓԱԿԱՆ $d_{պ}$ = 20 մմ	ՀԱՏ	4	
6.	11Б106К1	ԽՑԱՆԱՅԻՆ ՓԱԿԱՆ $d_{պ}$ = 25 մմ	ՀԱՏ	2	
7.		ԷԼԵԿՏՐԱՄԱԳՆԻՍԱԿԱՆ ՓԱԿԱՆԻ ՏԵՂԱԴՐՈՒՄ	ՀԱՏ	2	
8.		ԱԶԴԱՆՇԱՆԱՅԻՆ ՍԱՐՔԻ ՏԵՂԱԴՐՈՒՄ	ՀԱՏ	2	
9.		ՊԱՏՅԱՆ ՊՈՂՊԱՏԵ ԽՈՂՈՎԱԿԻՑ $d_{պ}$ = 40 մմ	Մ	6.2	
10.		ԽՈՂՈՎԱԿԻ ԱՄՐԱՑՆՈՂ ՄԱՍԵՐԻ ՏԵՂԱԴՐՈՒՄ	ՀԱՏ	30	
11.		ՀԱՂՈՐԴԱԼԱՐԻ ՏԵՂԱԴՐՈՒՄ 2x1.5 մ	Մ	40.0	
12.		ՀԱՂՈՐԴԱԼԱՐԻ ԱՄՐԱՑՆՈՂ ՄԱՍԵՐ	ՀԱՏ	100	
13.		ԾԿԱԽՈՂՈՎԱԿ ՍԱՐՔԱՎՈՐՈՒՄՆԵՐԻ ՏԵՂԱԴՐՄԱՆ ՀԱՄԱՐ Φ15 L=500 մմ	ՀԱՏ	4	

ՊԱՏՎԻՐԱՏՈՒ՝ Ավշար համայնքի համայնքապետարան

ՀԱՏՈՐ՝ 3

Նոր մանկապարտեզի կառուցում
ՀՀ Արարատի մարզ Ավշար համայնք Մ. Մաշտոցի 27-27/1 հողամաս հասցեում

ՓՈՓ.	ՄԱՍ. ՔԱՆ.	ԹԵՐԹ	ՓԱՍՏԱԹ.N	ՍՏՈՐԱԳՐ.	ԱՄՍԱԹԻՎ
Ստուգեց՝		Ա.Ղուկասյան			
ՆԳՃ		Խ.Գրիգորյան			
Նախագծ.		Խ.Գրիգորյան			
Ստուգեց՝		Ա.Ղուկասյան			

ՓՈՒԼ	ԹԵՐԹ	ԹԵՐԹԵՐ
ԱՆ	Գ -2	

ԳԾԱԳՐԻ ԱՆՎԱՆՈՒՄԸ

ՆԵՐՔԻՆ ԳԱԶԱՏԱՐԻ ՏԱՐԱԾԱԿԱՆ ՍԽԵՄԱ:
ՆՅՈՒԹԵՐԻ ՄԱՍՆԱԳԻՐ:

ՎԱՆԱՐԽ
VANARKH
ВАНАРХ

ՀԱՄԱԿԱՐԳԻ ԲՈՎԱՆԴԱԿՈՒԹՅՈՒՆԸ

Հ / Հ	ԱՆՎԱՆՈՒՄ	Մաշտաբ
01,02,03	Ընդհանուր տվյալներ	-
04	Սարքավորումների տեղադրման սխեմա	-
05	Բլոկ սխեմա	-
06	Սարքավորումների տեղաբաշխման հատակագիծ -3.35 նիշի վրա	1:100
07	Սարքավորումների տեղաբաշխման հատակագիծ 0.00 նիշի վրա	1:100
08	Սարքվորումների տեղադրման օրինակներ	-
09	Սարքվորումների և նյութերի մասնագիր	-

ՅՐԴԵՅԻ ԱՀԱԶԱՆԳՄԱՆ ՀԱՄԱԿԱՐԳ

Սույն նախագծում բոլոր տեխնիկական միջոցառումները մշակված են ՀՀ տարածքում գործող մարդկանց կյանքն ու առողջությունն ապահովող բնապահպանական, սանիտար-հիգիենիկ, հակահրդեհային և այլ նորմերի պահանջներին համապատասխան:

Համակարգի նախագծվող միջոցները մթնոլորտ վնասակար արտանետումներ չեն արտադրում:

Նախագծված է հրդեհի ահազանգման հասցեավորված համակարգ, որը հնարավորություն է տալիս ճշգրտությամբ որոշել տեղեկատվություն հաղորդող ազդասարքի տեղը և համապատասխան ձևով արձագանքել առաջացած տագնապի կամ անսարքության ազդանշաններին: Նախագծված հրդեհի ահազանգման համակարգը նախատեսված է հրդեհի օպերատիվ հայտնաբերման, աշխատակիցներին հրդեհի մասին նախազգուշացման, ինչպես նաև տագնապի ազդանանշանի ձևավորման համար՝ նախապես տրված ալգորիթմներին համապատասխան: Բոլոր ազդասարքերը տեղադրված են այն հաշվարկով, որպեսզի անհրաժեշտ ժամանակին հայտնաբերվի ահազանգման տեղամասը:

Համակարգն աշխատում է երկու ռեժիմով՝ «Ավտոմատ միացում» և «Ձեռքով միացում»:

«ԱՎՏՈՄԱՏ ՄԻԱՑՈՒՄ» ՌԵԺԻՄ

Աշխատանքի հերթապահ ռեժիմում գծի վերահսկիչը պաշտպանվող տարածքներում իրականացնում Է հրդեհի ազդարարման համակարգի երկլարանի գծի վերահսկողություն: Յրդեհի ժամանակ կառավարման վահանակից պահակային ծառայության տարածք, ինչպես նաև լուսաձայնային ազդարարներին տրվում Է համապատասխան ձայնային և լուսային ազդանշան:

Ռելեային բլոկը ապահովում Է նախազգուշական ազդանշանի միացումը:

«ՁԵՌՔՈՎ ՄԻԱՑՈՒՄ» ՌԵԺԻՄ

Ձեռքով միացումը իրականացվում Է ձեռքի ղեկավարմամբ հասցեային ազդասարքերից: Ձեռքով իրազեկում ռեժիմում սարքը սկսում Է աշխատել այնպես, ինչպես նշված Է «Ավտոմատ միացում» բաժնում, բացառությամբ հրշեջ ծանուցողներից:

ՄԱԼՈՒԽԱՅԻՆ ՑԱՆՑ

Մալուխային ցանցը կատարվում Է 1x2x0.97մմ, 1x2x0.80մմ հրակայուն մալուխներով:
Ազդասարքերի օղակային համակցման և լուսաձայնային ազդարարների միացման համար օգտագործվում Է 1x2x0.97մմ հրակայուն մալուխ: Մալուխները ավտոկայանատեղիում մոնտաժվում են 25մմ ճկախողովակների մեջ: Ձեռքի հասցեային ազդարարներին մոտեցող մալուխները ազդարար են հասնում նույնպես պլաստմասե ճկախողովակների մեջ:(Տես. սարքավորումների տեղադրման օրինակներ):

Պաշտպանվող տարածքում և ճանապարհների երկայնքով համակարգի մալուխները տեղադրվում են ուժային, լուսավորման մալուխներից և լարերից առանձին:

ՆՈՐՄԱՏԻՎԱՅԻՆ ՓԱՍՏԱԹՂԹԵՐԻ ՑՈՒՑԱԿ.

Տիպային տեխնիկական լուծումը մշակվել է գործող նորմերին, կանոններին, ստանդարտներին համապատասխան և բավարարում է շրջակա միջավայրի պահպանման պահանջները:
ՀՀՇՆ IV-11.03-03-02 (ՄՍՆ 2.02-05-2000)
«ԱՎՏՈԿԱՅԱՆԱՏԵՂԵՐ» ՇԻՆԱՐԱՐԱԿԱՆ ՆՈՐՄԵՐԻ ՀԱՍՏԱՏՄԱՆ ՄԱՍԻՆ
ՀՀՇՆ IV-11.03.02-04 (ՄՍՆ 3.02.02-2002)
«ՊԱՀԵՍՏԱՅԻՆ ՇԵՆՔԵՐ» ՇԻՆԱՐԱՐԱԿԱՆ ՆՈՐՄԵՐԸ ՀԱՍՏԱՏԵԼՈՒ ՄԱՍԻՆ
ՀՀՇՆ II-8.03-96 (ՄՍՆ-2.04-05-95)
«ԱՐՀԵՍՏԱԿԱՆ ԵՎ ԲՆԱԿԱՆ ԼՈՒՍԱՎՈՐՈՒՄ» ՇԻՆԱՐԱՐԱԿԱՆ ՆՈՐՄԵՐՈՒՄ ՓՈՓՈԽՈՒԹՅՈՒՆՆԵՐ ԵՎ ԼՐԱՑՈՒՄՆԵՐ ԿԱՏԱՐԵԼՈՒ ՄԱՍԻՆ
ՀՀՇՆ II-8.04.02.-2005
«ՇԵՆՔԵՐԻ ԵՎ ՇԻՆՈՒԹՅՈՒՆՆԵՐԻ ՀՐԴԵՀԱՅԻՆ ԱՎՏՈՄԱՏԻԿԱ» ՇԻՆԱՐԱՐԱԿԱՆ ՆՈՐՄԵՐԸ ՀԱՍՏԱՏԵԼՈՒ ՄԱՍԻՆ
ՀՀՇՆ IV-11.03.03-2002 (ՄՍՆ 2.02.05-2000)
«ԱՎՏՈԿԱՅԱՆԱՏԵՂԵՐ» ՇԻՆԱՐԱՐԱԿԱՆ ՆՈՐՄԵՐՈՒՄ ՓՈՓՈԽՈՒԹՅՈՒՆՆԵՐ ԵՎ ԼՐԱՑՈՒՄՆԵՐ ԿԱՏԱՐԵԼՈՒ ՄԱՍԻՆ
ՀՀՇՆ IV-12.04.01-2010
«ՕՊՏԻԿԱՄԱԼՈՒԽԱՅԻՆ ՀԱՂՈՐԴԱԿՑՈՒԹՅԱՆ ԳԾԵՐԻ ՍՏՈՐԳԵՏՆՅԱ ՏԵՂԱԴՐՈՒՄ. ՆԱԽԱԳԾՄԱՆ ՆՈՐՄԵՐ» ՇԻՆԱՐԱՐԱԿԱՆ ՆՈՐՄԵՐԸ ՀԱՍՏԱՏԵԼՈՒ ՄԱՍԻՆ
No 123-ԴՕ Դաշնային օրենք՝ Ռուսաստանի Դաշնության «Հրշեջ անվտանգության պահանջների մասին տեխնիկական կանոնակարգ» առ 22.07.2008 թ.:

ԳՈՍՏ 21.101-97 ՍՊԴՍ «Նախագծային և աշխատանքային փաստաթղթերի հիմնական պահանջները»:
ՂՓ (Ղեկավար փաստաթուղթ) 25.953-90 «Հակահրդեհային, հրշեջ, պահակա-հրշեջ ազդանշանային ավտոմատ համակարգեր: Կապի տարրերի պայմանական գրաֆիկական նշանակումները»:
ՂՓ 78.145-93 Պահակային, հրշեջ և պահակա-հրշեջ ազդանշանային համակարգեր և համալիրներ: Աշխատանքների կատարման կանոններ:
ՍՆիՊ 11.01-95 Ձեռնարկությունների, շենքերի ու շինությունների շինարարության փաստաթղթերի մշակման, համաձայնեցման, հաստատման կարգի և կազմի հրահանգիչ:
ՍՊ 2.13130-2009 Հակահրդեհային պաշտպանության համակարգեր: Էվակուացիոն ուղիներ և ելքեր:
ՍՊ 3.13130.2009 Հակահրդեհային պաշտպանության համակարգեր: Հրդեհի ժամանակ մարդկանց իրազեկման և էվակուացիայի կառավարման համակարգ: Հրշեջ անվտանգության պահանջներ:
ՍՊ 4.13130.2009 Հակահրդեհային պաշտպանության համակարգեր: Պաշտպանվող օբյեկտներում հրդեհի տարածման սահմանափակում: Ծավալա-պլանավորման և կոնստրուկտիվ լուծումների պահանջներ:
ՍՊ 5.13130.2009 Հակահրդեհային պաշտպանության համակարգեր: Հրշեջ ազդանշանային և հակահրդեհային ավտոմատ համակարգի տեղադրում: Նախագծման նորմեր և կանոններ:
ՍՊ 12.13130.2009 Տարածքների, շենքերի և արտաքին շինությունների հրդեհաբռնկման և հրշեջ վտանգի դասերի սահմանում:
ԳՈՍՏ Р 53283-2009 Գազային ավտոմատ հակահրդեհային սարքավորումներ: Տեղաբաշխման սարքեր: Ընդհանուր տեխնիկական պահանջներ: Մեթոդներ և փորձարկումներ:
ՍՆիՊ 21.01-97 Շենքերի և շինությունների հրշեջ անվտանգություն:
ՀԱՆ (Հրշեջ անվտանգության նորմեր) 76-98 Հրշեջ դետեկտորներ: Ընդհանուր տեխնիկական պահանջներ:

						ՊԱՏՎԻՐԱՏՈՒ՝			
						Մանկապարտեզ			
Изм.	Кол.уч.	Лист	N док.	Подп.	Дата	hասցե՝ ՀՀ, Արարատի մարզ, գ. Ավշար			
ՓՈՓ.	ՄԱՍ. ՔԱՆ.	ԹԵՐԹ	ՓԱՍՏԱԹ.N	ՍՏՈՐԱԳՐ.	ԱՄՍԱԹԻՎ	Հրդեհի ազդարարման համակարգ	ՓՈՒԼ Стадия	ԹԵՐԹ Лист	ԹԵՐԹԵՐ Листов
ՆԳՃ ГИП		Խ.Գրիգորյան Х.Григорян				ԳԾԱԳՐԻ ԱՆՎԱՆՈՒՄԸ	ԱՆ	1	9
Նախագծ. Проектир.		Գ.Սարգսյան Г.Саргсян				Ընդհանուր տվյալներ	ՎԱՆԱՐԽ VANARKH Â À Í À Ð Õ		
Ստուգեց՝ Проверил		Ա.Ղուկասյան А.Гукасян							

ՍԱՐՔԱՎՈՐՈՒՄՆԵՐԻ ԷԼԵԿՏՐԱՍՆՈՒՑՈՒՄՆ ՈՒ ՀՈՂԱՆՑՈՒՄԸ.

Համաձայն ԷՏԿ (էլեկտրական սարքերի տեղադրման կանոններ)-98, հրդեհի ահազանգման համակարգը էլեկտրամատակարարման հուսալիության ապահովման մասով հանդիսանում է հատուկ 1-ին դասի էլեկտրաընդունիչ: Սարքերի էլեկտրասնուցումը իրականացվում է փոփոխական հոսանքի աղբյուրից` վթարային ռեժիմում ավտոմատ փոխանցմամբ ռեզերվային սնուցման մարտկոցներից (12Վ, 7Աժ) , որոնք տեղադրված են պահուստային սնուցման աղբյուրների ներսում:

Սնուցումը կատարվում է միաֆազ ցանցից 220Վ 50 Հց:

Հրդեհի ահազանգման համակարգի էլեկտրասնուցումը պետք է իրականացվի վահանակի ազատ խմբից: Սարքավորման և սարքերի հողանցումը պետք է կատարվի ՍՆիՊ 3.05.06-85, ԷՏԿ-98 պահանջներին, արտադրող ձեռնարկությունների տեխնիկական փաստաթղթերին համապատասխան:

Մարտկոցների տարողունակության հաշվարկը կատարվում է 24 +3 ժամ սկզբունքով, որտեղ 24-ը դա նորմալ աշխատանքային իրավիճակում համակարգի աշխատունակության ապահովումն է հիմնական սնուցման 24 ժամով խափանման դեպքում, իսկ 3-ը դա տագնապի ժամանակ համակարգի աշխատունակության ապահովումն է հիմնական սնուցման 3 ժամով խափանման դեպքում:

Մարդկանց անվտանգության ապահովման համար համակարգի շահագործման ժամանակ պետք է նախատեսել հուսալի պաշտպանիչ հողանցումը (զրոյացում) տեղադրվող սարքավորման ԷՏԿ և շահագործման փաստաթղթերին համապատասխան:

Տեղադրված է 1 հատ 12Վ 7Ա պահուստային սնուցման աղբյուրներ:

ՏԵԽՆԻԿԱԿԱՆ ՀՍԿՈՂՈՒԹՅԱՆ ԱՆՑԿԱՑՈՒՄԸ

Տեխնիկական հսկողությունն իրականացվում է հետևյալ փուլերում`

- նախագծի մշակում (փորձարկում),
- մոնտաժ և կարգաբերումներ,
- համակարգը շահագործման ընդունելիս:

Նախագծային փաստաթղթերը համաձայնեցվում են պատվիրատուի և ՊՀԾ հետ:

Օբյեկտների սարքավորման գծով մոնտաժային և սկզբնական-կարգաբերական աշխատանքների կատարման տեխնիկական հսկողությունն անցկացնելիս իրականացվում է`

- մոնտաժային կազմակերպության արտոնագրի ստուգում,
- նախագծա-նախահաշվային փաստաթղթերի գործողության ժամկետի հսկողություն,
- մոնտաժային և սկզբնական-կարգաբերական աշխատանքների սկզբի ժամկետի հսկողություն,
- կիրառվող սարքավորման արտոնագրման վերահսկողություն,
- նախագծային փաստաթղթերի, նորմատիվա-տեխնիկական փաստաթղթերին համապատասխան կատարվող աշխատանքների որակի ստուգում:

Ստորաբաժանման տեխնիկական հսկողության անցկացման արդյունքների ձևակերպման համար այն իրականացնողները պետք է վարեն տեխնիկական հսկողության ամփոփիչ և անհատական մատյաններ: Մատյանների ձևերն ու բովանդակությունը բերված են ՂՓ 78.146-93:

ՏԵԽՆԻԿԱԿԱՆ ՍՊԱՍԱՐԿՈՒՄՆ ՈՒ ՊԱՀՊԱՆՈՒՄԸ.

Հրդեհի ահազանգման համակարգի տեխնիկական սպասարկման հիմնական նշանակությունը հանդիսանում Է նրանց պահպանումը աշխատունակ վիճակում շահագործման ամբողջ ժամկետի ընթացքում` հրդեհների և բռնկումների ժամանակ համակարգի աշխատունակության ապահովման նպատակով:

Հրդեհի ահազանգման համակարգի տեխնիկական սպասարկման և վերանորոգման կառուցվածքն իր մեջ ներառում Է հետևյալ աշխատանքները`

- տեխնիկական սպասարկում,
- պլանային ընթացիկ վերանորոգում,
- պլանային կապիտալ վերանորոգում,
- արտապլանային վերանորոգում:

Ընթացիկ վերանորոգմանն Է վերաբերում համակարգի սարքավորման պլանային աշխատանքի հսկողություն, հայտնաբերված թերությունների վերացում, կարգավորում, կարգաբերում, փորձարկում և ստուգում:տաթղթերին համապատասխան:

Փոփոխությունների գրանցման տեղեկագիրք.

Փոփ.	Թերթերի (էջերի) համար				Ընդամենը թերթ (էջ) փաստաթղթում	Փաստաթղթի համար	Ստորագր.	Ամսաթիվ	Նշում
	Փոփոխված	Փոխարինված	Նոր	Չեղյալ					
									—
									—
									—
									—
									—
									—
									—
									—
									—
									—
									—
									—
									—
									—
									—
									—
									—
									—
									—

Изм.	Кол.уч.	Лист	N док.	Подп.	Дата
ՓՈՓ.	ՄԱՍ. ՔԱՆ.	ԹԵՐԹ	ՓԱՍՏԱԹ.N	ՍՏՈՐԱԳՐ.	ԱՄՍԱԹԻՎ
ՆԳԾ ГИП	Խ.Գրիգորյան Х.Григорян				
Նախագծ. Проектир.	Գ.Սարգսյան Г.Саргсян				
Ստուգեց` Проверил	Ա.Ղուկասյան А.Гукасян				

ՊԱՏՎԻՐԱՏՈՒ`

Մանկապարտեզ

հասցե` ՀՀ, Արարատի մարզ, գ. Ավշար

Հրդեհի ազդարարման համակարգ

ԳԾԱԳՐԻ ԱՆՎԱՆՈՒՄԸ

Ընդհանուր տվյալներ

ՓՈՒԼ Стадия	ԹԵՐԹ Лист	ԹԵՐԹԵՐ Листов
ԱՆ	2	9

ՎԱՆԱՐԽ
VANARKH
Â À Í À Ð Õ

Սարքավորումների շահագործման համար անհրաժեշտ էլեկտրաէներգիայի մատակարարման հաշվարկը` 24($t_հ$) ժամվա ընթացքում <<հերթապահ>> ռեժիմում 3($t_{տա}$) ժամվա ընթացքում <<տագնապ>> ռեժիմում						
	Բեռը		Հերթապահ ռեժիմ		Տագնապի ռեժիմ	
	Անվանում	Քանակ	Սպառվող հոսանք(միավ.), Ա	Սպառվող հոսանք(ընդ.), Ա	Սպառվող հոսանք(միավ.),Ա	Սպառվող հոսանք(ընդ.), Ա
GB1	С2000М	1	0,06	0.0600	0,12	0.1200
	С2000-КДЛ	1	0,08	0.0800	0,08	0.0800
	С2000-СП2	1	0,001	0.0010	0,0010	0.0010
	С2000-СП4	0	0,03	0.0000	0,03	0.0000
	С2000-СП1	0	0,02	0.0000	0,02	0.0000
	ДИП-34А-03	63	0,0005	0.0315	0,0005	0.0315
	С2000-ИП-03	10	0,0005	0.0050	0,0005	0.0050
	ИПР513-3АМ	8	0,0005	0.0040	0,0005	0.0040
	GB1	1	0,0400	0.0400	0,0400	0.0400
	Маяк-12-КП	5	0,00	0.00	0,04	0.2000
	Маяк-12-КПМ	1	1,00	1.00	1,04	1.0400
Ընդհանուր սպառում , Ա			0.1615		0.3615	
Մարտկոցի հաշվարկված հզորություն, Ա*ժ (C)			4.2375			

Հաշվարկում օգտագործվել է հետևյալ բանաձևը`

$C=k*(I_հ*t_հ+I_{տա}*t_{տա})$ որտեղ`

C - ակումլյատորային Մարտկոցի հաշվարկված հզորություն Ա*ժ;

k - ակումլյատորային մարտկոցի լիցքաթափման գործակից, հավասար 1,3-ի;

$I_հ$ - հերթապահ ռեժիմում օգտագործվող հոսանք;

$t_հ$ - ակումլյատորային մարտկոցի աշխատաժամանակը հերթապահ ռեժիմում;

$I_{տա}$ - տագնապի ռեժիմում օգտագործվող հոսանք;

$t_{տա}$ - ակումլյատորային մարտկոցի աշխատաժամանակը տագնապի ռեժիմում;

Համակարգերի պահուստային սնուցման համար օգտագործվում է 1 հատ 12Վ 3Ա պահուստային սնուցման սարք, որում տեղադրված է 7Ա*ժ մարտկոց:

Изм.	Кол.уч.	Лист	N док.	Подп.	Дата
ՓՈՓ.	ՄԱՍ. ՔԱՆ.	ԹԵՐԹ	ՓԱՍՏԱԹ.N	ՍՏՈՐԱԳՐ.	ԱՄՍԱԹԻՎ
ՆԳճ ГИП	Խ.Գրիգորյան Х.Григорян				
Նախագծ. Проектир.	Գ.Սարգսյան Г.Саргсян				
Ստուգեց` Проверил	Ա.Ղուկասյան А.Гукасян				

ՊԱՏՎԻՐԱՏՈՒ`

Մանկապարտեզ

հասցե` ՀՀ, Արարատի մարզ, գ. Ավշար

Հրդեհի ազդարարման համակարգ

ԳԾԱԳՐԻ ԱՆՎԱՆՈՒՄԸ

ՓՈՒԼ Стадия	ԹԵՐԹ Лист	ԹԵՐԹԵՐ Листов
ԱՆ	3	9

Ընդհանուր տվյալներ

ՎԱՆԱՐԽ
VANARKH
Â À Í À Ð Õ

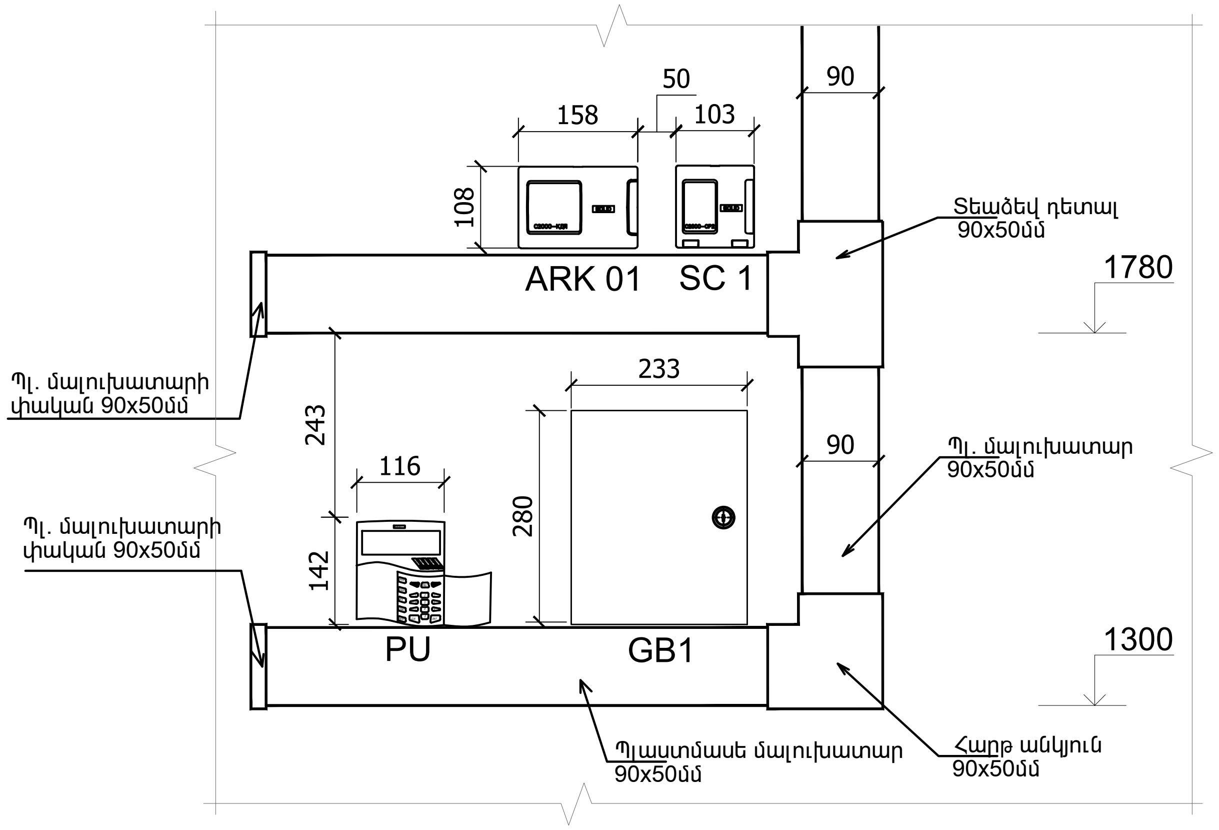

ՀԱՄԱԿԱՐԳԻ ԷԼԵՄԵՆՏՆԵՐԻ ՑՈՒՑԱԿ

Նշում	Անվանում	Քանակ	Չափ. միավ.
PU	Կառավարման վահանակ	1	հատ
ARK	Երկլարանի գծի վերահսկիչ	1	հատ
SC	Հասցեային ռելեային բլոկ	1	հատ
GB	Պահուստային սնուցման աղբյուր	1	հատ
	Պլաստմասե մալուխատար 90x50x2000մմ	2	հատ
	Պլաստմասե մալուխատարի հարթ անկյուն 90x50մմ	1	հատ
	Պլաստմասե մալուխատարի տեածեվ դետալ 90x50մմ	1	հատ
	Պլաստմասե մալուխատարի փական 90x50մմ	2	հատ

Изм.	Кол.уч.	Лист	N док.	Подп.	Дата
ՓՈՓ.	ՄԱՍ. ՔԱՆ.	ԹԵՐԹ	ՓԱՍՏԱԹ.N	ՍՏՈՐԱԳՐ.	ԱՄՍԱԹԻՎ

ՆԳճ ГИП	Խ.Գրիգորյան Х.Григорян		
Նախագծ. Проектир.	Գ.Սարգսյան Г.Саргсян		
Ստուգեց` Проверил	Ա.Ղուկասյան А.Гукасян		

ՊԱՏՎԻՐԱՏՈՒ`

Մանկապարտեզ

հասցե` ՀՀ, Արարատի մարզ, գ. Ավշար

Հրդեհի ազդարարման համակարգ

ԳԾԱԳՐԻ ԱՆՎԱՆՈՒՄԸ

Սարքավորումների տեղադրման սխեմա

ՓՈՒԼ Стадия	ԹԵՐԹ Лист	ԹԵՐԹԵՐ Листов
ԱՆ	4	9

ՎԱՆԱՐԽ
VANARKH
Â À Í À Ð Õ

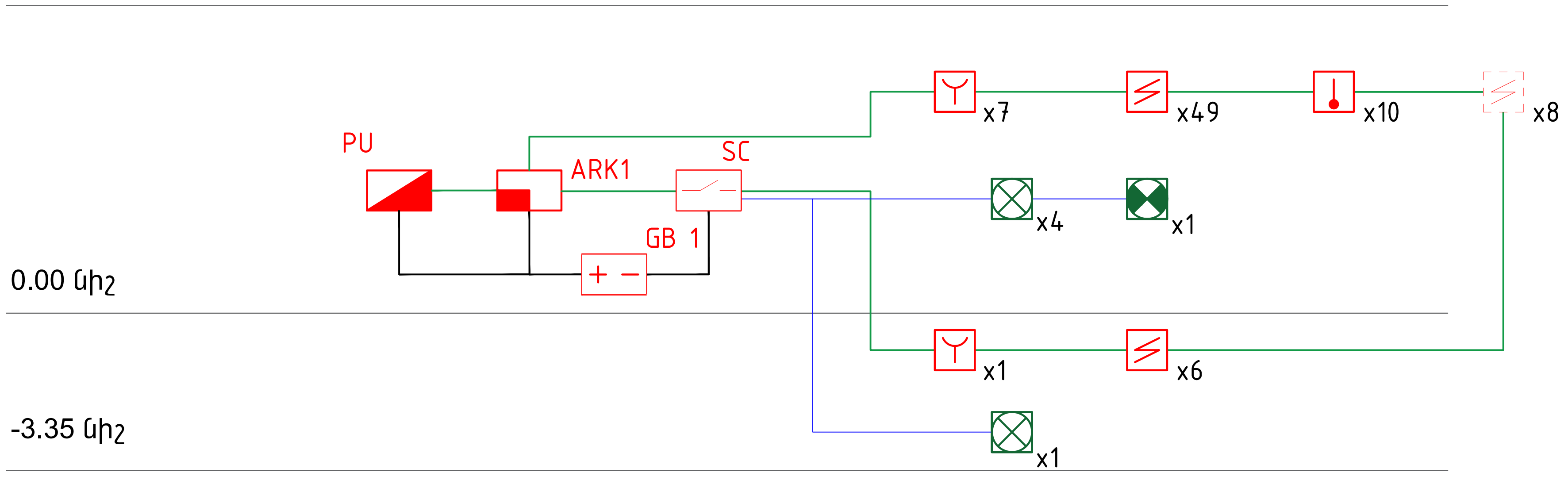

Պայմանական նշաններ

Անվանում	Նշում
Կառավարման վահանակ	
Երկլարանի գծի վերահսկիչ	
Հասցեային ռելեային բլոկ	
Պահուստային սնուցման աղբյուր	
Հասցեային ծխի ազդասարք	
Հասցեային ծխի ազդասարք(ներառաստաղային)	
Հասցեային ջերմային ազդասարք	
Ձեռքի ղեկավարմամբ հասցեային ազդասարք	
Յամակցված լուսաձայնային ազդարար	
Յամակցված լուսաձայնային ազդարար(դրսի)	
Հրակայուն մալուխ 1x2x0,97	
Հրակայուն մալուխ 1x2x0.8	

Изм.	Кол.уч.	Лист	N док.	Подп.	Дата
ՓՈՓ.	ՄԱՍ. ՔԱՆ.	ԹԵՐԹ	ՓԱՍՏԱԹ.N	ՍՏՈՐԱԳՐ.	ԱՄՍԱԹԻՎ
ՆԳճ ГИП		Խ.Գրիգորյան Х.Григорян			
Նախագծ. Проектир.		Գ.Սարգսյան Г.Саргсян			
Ստուգեց` Проверил		Ա.Ղուկասյան А.Гукасян			

ՊԱՏՎԻՐԱՏՈՒ`

Մանկապարտեզ

հասցե ` ՀՀ, Արարատի մարզ, գ. Ավշար

Հրդեհի ազդարարման համակարգ

ԳԾԱԳՐԻ ԱՆՎԱՆՈՒՄԸ

Սարքավորումների բլոկ սխեմա

ՓՈՒԼ Стадия	ԹԵՐԹ Лист	ԹԵՐԹԵՐ Листов
ԱՆ	5	9

ՎԱՆԱՐԽ
VANARKH
Â À Í À Ð Õ

Պայմանական նշաններ	
Անվանում	Նշում
Հասցեային ծխի ազդասարք	
Հասցեային ծխի ազդասարք(ներառաստաղային)	
Ձեռքի ղեկավարմամբ հասցեային ազդասարք	
Հասցեային համակցված լուսաձայնային ազդարար	
Հրակայուն մալուխ 1x2x0,97	

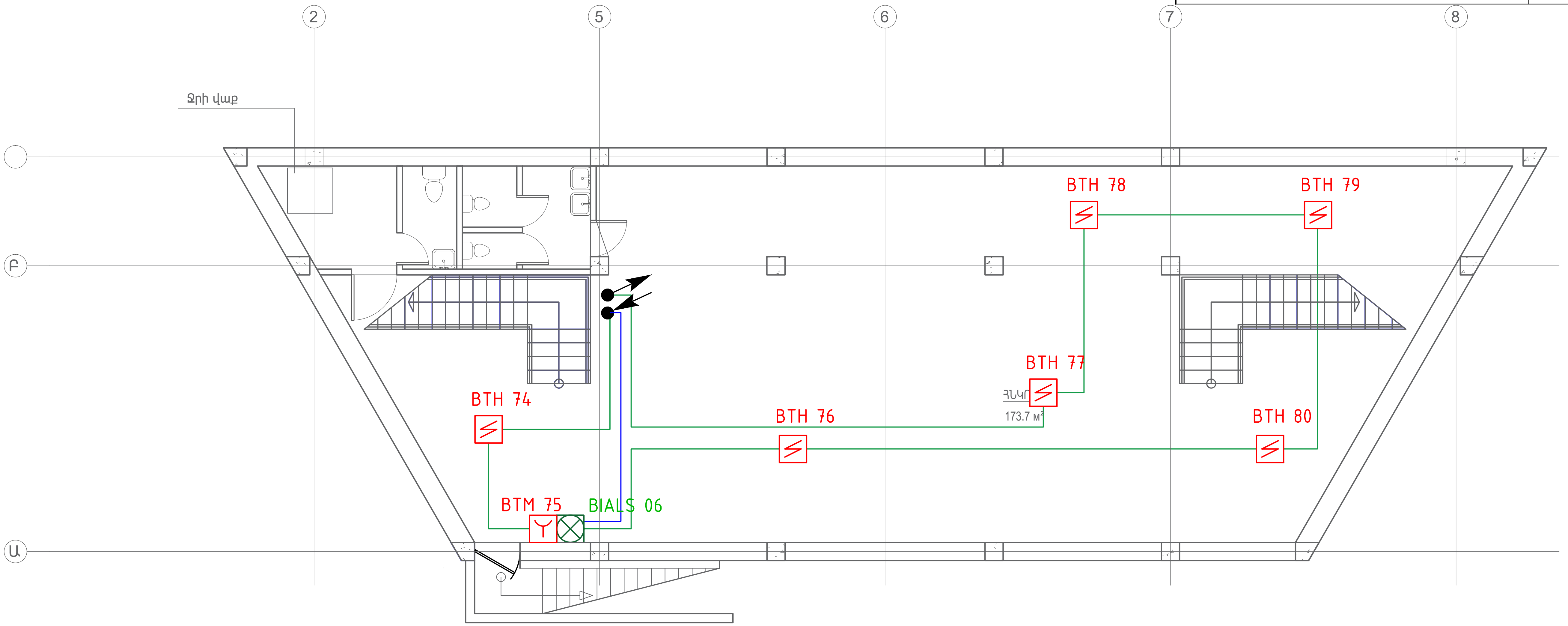

						ՊԱՏՎԻՐԱՏՈՒ՝
						Մանկապարտեզ
Изм.	Кол.уч.	Лист	N док.	Подп.	Дата	հասցե՝ ՀՀ, Արարատի մարզ, գ. Ավշար
ՓՈՓ.	ՄԱՍ. ՔԱՆ.	ԹԵՐԹ	ՓԱՍՏԱԹ.N	ՍՏՈՐԱԳՐ.	ԱՄՍԱԹԻՎ	Հրդեհի ազդարարման համակարգ
ՆԳՃ ГИП		Խ.Գրիգորյան Х.Григорян				ԳԾԱԳՐԻ ԱՆՎԱՆՈՒՄԸ
Նախագծ. Проектир.		Գ.Սարգսյան Г.Саргсян				Հրդեհի ազդարարման համակարգի սարքավորումների տեղաբաշխումը -3.35 նիշում
Ստուգեց՝ Проверил		Ա.Ղուկասյան А.Гукасян				

ՓՈՒԼ Стадия	ԹԵՐԹ Лист	ԹԵՐԹԵՐ Листов
ԱՆ	6	9

ՎԱՆԱՐԽ
VANARKH
Â À Í À Ð Õ

Պայմանական նշաններ	
Անվանում	Նշում
Հասցեային ծխի ազդասարք	
Հասցեային ծխի ազդասարք(ներառաստաղային)	
Հասցեային ջերմային ազդասարք	
Ձեռքի ղեկավարմամբ հասցեային ազդասարք	
Հասցեային համակցված լուսաձայնային ազդարար (դրսի)	
Հասցեային համակցված լուսաձայնային ազդարար	
Հրակայուն մալուխ 1x2x0,97	

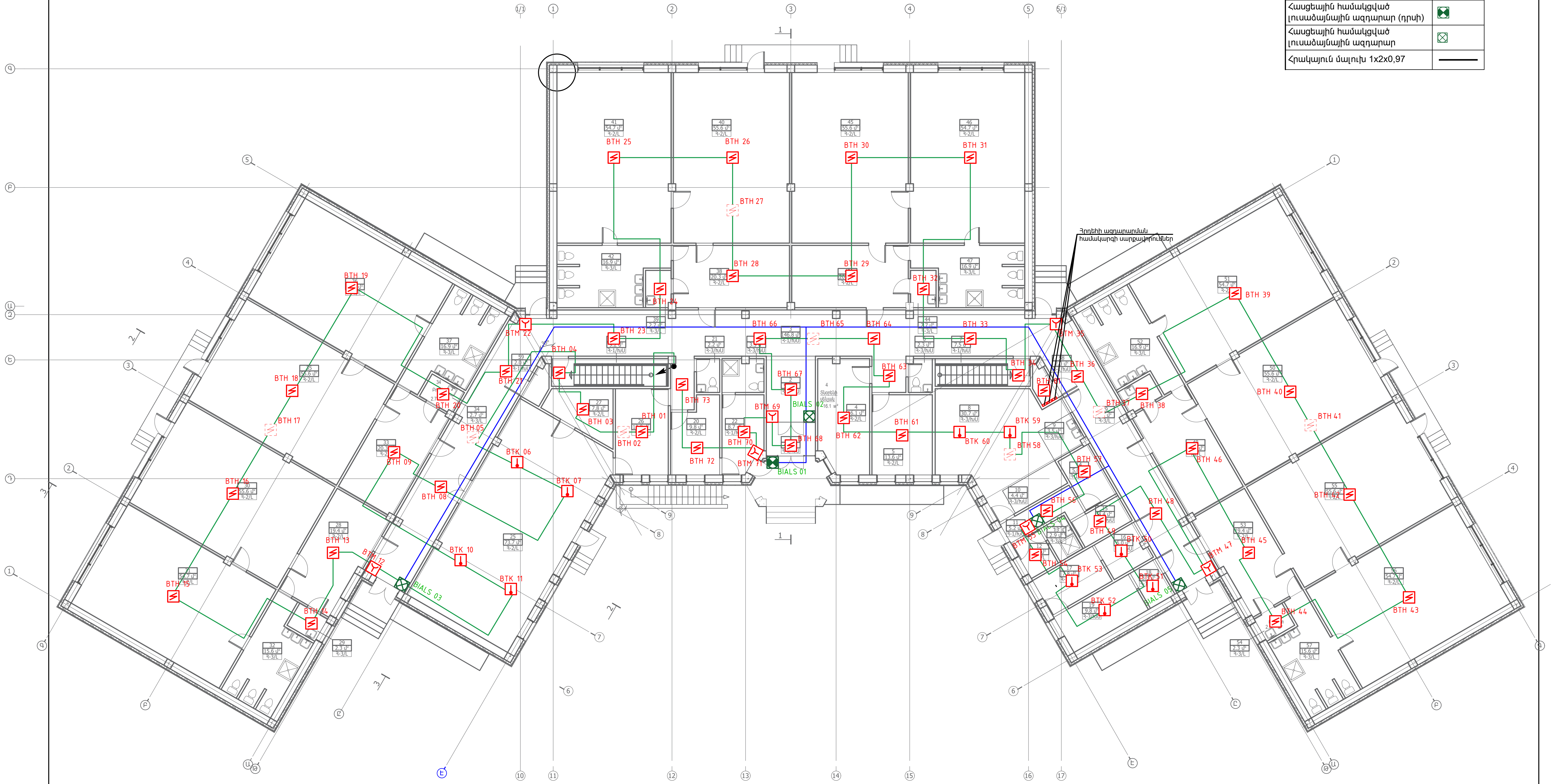

Изм.	Кол.уч.	Лист	N док.	Подп.	Дата
ՓՈՓ.	ՄԱՍ. ՔԱՆ.	ԹԵՐԹ	ՓԱՍՏԱԹ.N	ՍՏՈՐԱԳՐ.	ԱՄՍԱԹԻՎ
ՆԳՃ ГИП		Խ.Գրիգորյան Х.Григорян			
Նախագծ. Проектир.		Գ.Սարգսյան Г.Саргсян			
Ստուգեց՝ Проверил		Ա.Ղուկասյան А.Гукасян			

ՊԱՏՎԻՐԱՏՈՒ՝

Մանկապարտեզ

հասցե՝ ՀՀ, Արարատի մարզ, գ. Ավշար

Հրդեհի ազդարարման համակարգ

ԳԾԱԳՐԻ ԱՆՎԱՆՈՒՄԸ

Հրդեհի ազդարարման համակարգի սարքավորումների տեղաբաշխումը 0.00 նիշում

ՓՈՒԼ Стадия	ԹԵՐԹ Лист	ԹԵՐԹԵՐ Листов
ԱՆ	7	9

ՎԱՆԱՐԽ VANARKH

Ծխի կամ ջերմային ազդասարքի
տեղադրումը հիմնական առաստաղին

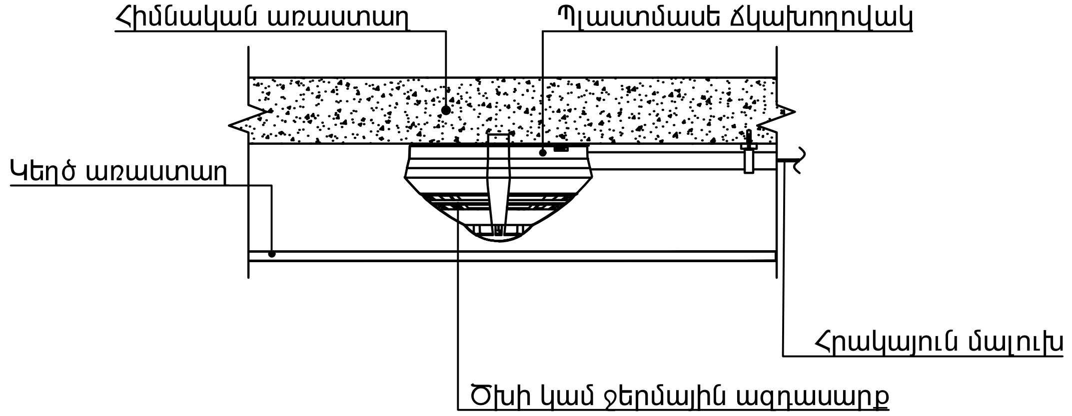

Ծխի կամ ջերմային ազդասարքի
տեղադրումը կեղծ առաստաղին

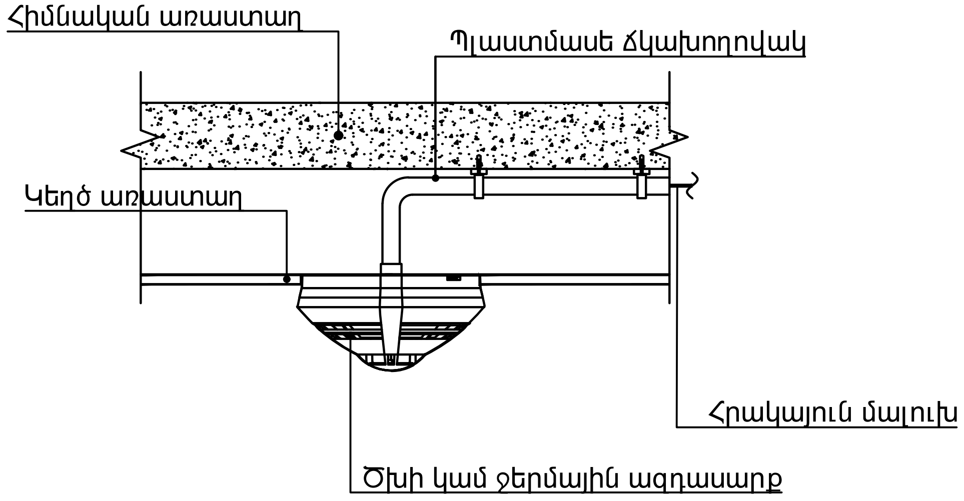

Ձեռքի ղեկավարմամբ հասցեային
ազդասարքի տեղադրման օրինակ

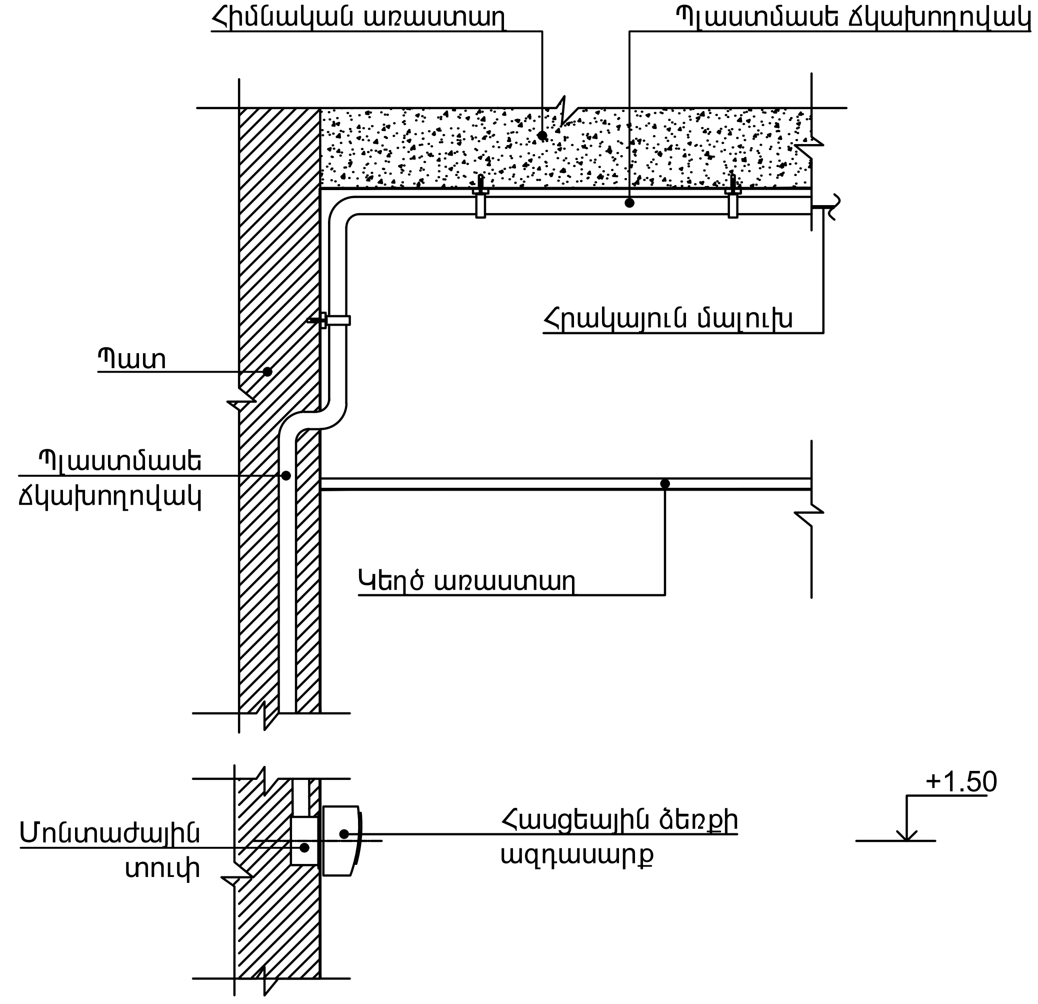

						ՊԱՏՎԻՐԱՏՈՒ՝
						Մանկապարտեզ
Изм.	Кол.уч.	Лист	N док.	Подп.	Дата	հասցե՝ ՀՀ, Արարատի մարզ, գ. Ավշար
ՓՈՓ.	ՄԱՍ. ՔԱՆ.	ԹԵՐԹ	ՓԱՍՏԱԹ.N	ՍՏՈՐԱԳՐ.	ԱՄՍԱԹԻՎ	Հրդեհի ազդարարման համակարգ
ՆԳՃ ГИП	Խ.Գրիգորյան Х.Григорян					ԳԾԱԳՐԻ ԱՆՎԱՆՈՒՄԸ
Նախագծ. Проектир.	Գ.Սարգսյան Г.Саргсян					Յրդեհի ազդարարման համակարգի սարքավորումների տեղադրման օրինակներ
Ստուգեց՝ Проверил	Ա.Ղուկասյան А.Гукасян					

ՓՈՒԼ Стадия	ԹԵՐԹ Лист	ԹԵՐԹԵՐ Листов
ԱՆ	8	9

ՎԱՆԱՐԽ
VANARKH
Â À Í À Ð Õ

Հրդեհի ազդարարման համակարգ			
N	Անվանում	Քանակ	Միավոր
1	Համակարգի կառավարման գլխավոր վահանակ	1	հատ
2	Երկլարանի գծի վերահսկիչ	1	հատ
3	Հասցեային ռելեային բլոկ	1	հատ
4	Պահուստային սնուցման աղբյուր	1	հատ
5	Մարտկոց 12Վ 17Աժ	1	հատ
6	Ծխի հասցեային ազդասարք	63	հատ
7	Ջերմային հասցեային ազդասարք	10	հատ
8	Ձեռքի ղեկավարմամբ հասցեային ազդասարք	8	հատ
9	Համակցված լուսաձայնային ազդարար(դրսի)	1	հատ
10	Համակցված լուսաձայնային ազդարար(ներսի)	5	հատ
11	Պլաստիկ մալուխուղի սպիտակ 90մմx50մմ գծային կտրվածքով	2	հատ
12	Պլաստիկ մալուխուղու T-ձև էլեմենտ սպիտակ 90մմx50մմ գծային կտրվածքով	1	հատ
13	Պլաստիկ մալուխուղու հարթ անկյուն սպիտակ 90մմx50մմ գծային կտրվածքով	1	հատ
14	Պլաստիկ մալուխուղու ճակատի քողարկիչ սպիտակ 90մմx50մմ գծային կտրվածքով	2	հատ
15	Հրակայուն մալուխ КИС-РВнг(А)-FRLS 1x2x0.8 մմ, հրակայունության աստիճանը 180 ր.	10	մ
16	Հրակայուն մալուխ КСРВнг (А)-FRLS 1x2x0.97 մմ, հրակայունության աստիճանը 180 ր.	550	մ
17	Պլաստմասե ճկախողովակ Φ 25, ամրացման դետալներով	390	մ
18	Մոնտաժային նյութեր	1	համալիր

						ՊԱՏՎԻՐԱՏՈՒ՝
						Մանկապարտեզ
Изм.	Кол.уч.	Лист	N док.	Подп.	Дата	հասցե՝ ՀՀ, Արարատի մարզ, գ. Ավշար
ՓՈՓ.	ՄԱՍ. ՔԱՆ.	ԹԵՐԹ	ՓԱՍՏԱԹ.N	ՍՏՈՐԱԳՐ.	ԱՄՍԱԹԻՎ	Հրդեհի ազդարարման համակարգ
ՆԳԾ ГИП	Խ.Գրիգորյան Х.Григорян					ԳԾԱԳՐԻ ԱՆՎԱՆՈՒՄԸ
Նախագծ. Проектир.	Գ.Սարգսյան Г.Саргсян					Սարքավորումների և նյութերի մասնագիր
Ստուգեց՝ Проверил	Ա.Ղուկասյան А.Гукасян					

ՓՈՒԼ Стадия	ԹԵՐԹ Лист	ԹԵՐԹԵՐ Листов
ԱՆ	9	9

ՎԱՆԱՐԽ
VANARKH
Â À Í À Ð Õ

Հիմնական լրակազմի "ԷL" մակնիշի աշխատանքային գծագրերի ամփոփագիր

Թերթ	Անվանում	Ծանոթագրութ.
1	ԸՆԴՀԱՆՈՒՐ ՏՎՅԱԼՆԵՐ	ԷL-1
2,3	ԷԼԵԿՏՐԱՍԱՐՔԱՎՈՐՈՒՄՆԵՐԻ և ՆՅՈՒԹԵՐԻ ՄԱՍՆԱԳԻՐ	ԷL-2,3
4	ՍՆՈՂ ՑԱՆՑԵՐ ~380V/220V: ՍԿԶԲՈՒՆՔԱՅԻՆ ԷԼԵԿՏՐԱՍԽԵՄԱ	ԷL-4
5	ՈՒԺԱՅԻՆ ԲԱԽՇՄԱՆ-ՍՆՈՒՑՄԱՆ ՑԱՆՑԵՐ: ՀՈՂԱՆՑՄԱՆ ՕՋԱԽ	ԷL-5
6	ԼՈՒՍԱՎՈՐՈՒԹՅԱՆ ԷԼԵԿՏՐԱՍԱՐՔԱՎՈՐՈՒՄՆԵՐԻ ԲԱՇԽՈՒՄԸ I-ԻՆ ԵՎ II-ՐԴ ՄԱՍՆԱՇԵՆՔԻ ՀԱՏԱԿԱԳԾՈՒՄ	ԷL-6
7	ԼՈՒՍԱՎՈՐՈՒԹՅԱՆ ԷԼԵԿՏՐԱՍԱՐՔԱՎՈՐՈՒՄՆԵՐԻ ԲԱՇԽՈՒՄԸ I-ԻՆ ԵՎ III-ՐԴ ՄԱՍՆԱՇԵՆՔԻ ՀԱՏԱԿԱԳԾՈՒՄ	ԷL-7
8	ԼՈՒՍԱՎՈՐՈՒԹՅԱՆ ԷԼԵԿՏՐԱՍԱՐՔԱՎՈՐՈՒՄՆԵՐԻ ԲԱՇԽՈՒՄԸ I-ԻՆ ԵՎ IV-ՐԴ ՄԱՍՆԱՇԵՆՔԻ ՀԱՏԱԿԱԳԾՈՒՄ	ԷL-8
9	ՈՒԺԱՅԻՆ ԷԼԵԿՏՐԱՍԱՐՔԱՎՈՐՈՒՄՆԵՐԻ ԲԱՇԽՈՒՄԸ I-ԻՆ ԵՎ II-ՐԴ ՄԱՍՆԱՇԵՆՔԻ ՀԱՏԱԿԱԳԾՈՒՄ	ԷL-9
10	ՈՒԺԱՅԻՆ ԷԼԵԿՏՐԱՍԱՐՔԱՎՈՐՈՒՄՆԵՐԻ ԲԱՇԽՈՒՄԸ I-ԻՆ ԵՎ III-ՐԴ ՄԱՍՆԱՇԵՆՔԻ ՀԱՏԱԿԱԳԾՈՒՄ	ԷL-10
11	ՈՒԺԱՅԻՆ ԷԼԵԿՏՐԱՍԱՐՔԱՎՈՐՈՒՄՆԵՐԻ ԲԱՇԽՈՒՄԸ I-ԻՆ ԵՎ IV-ՐԴ ՄԱՍՆԱՇԵՆՔԻ ՀԱՏԱԿԱԳԾՈՒՄ	ԷL-11
12	ԼՈՒՍԱՎՈՐՈՒԹՅԱՆ ԵՎ ՈՒԺԱՅԻՆ ԷL.ՍԱՐՔԱՎՈՐՈՒՄՆԵՐԻ ԲԱՇԽՈՒՄԸ ՆԿՈՒՂԱՅԻՆ ՀԱՐԿԻ ԵՎ ՊԱՀԱԿԱԿԵՏԻ ՀԱՏԱԿԱԳԾՈՒՄ	ԷL-12
13	ԲՎ-1 ՀԱՇՎԱՐԿԱՅԻՆ ՍԽԵՄԱ	ԷL-13
14	ԲՎ-2 ՀԱՇՎԱՐԿԱՅԻՆ ՍԽԵՄԱ	ԷL-14
15	ԲՎ-3 ՀԱՇՎԱՐԿԱՅԻՆ ՍԽԵՄԱ	ԷL-15
16	ԲՎ-4 ՀԱՇՎԱՐԿԱՅԻՆ ՍԽԵՄԱ	ԷL-16

Առաջարկվող և վկայակոչվող փաստաթղթերի ամփոփագիր

Նշանակում	Անվանում	Ծանոթագրութ.
	Վկայակոչվող փաստաթղթեր	
ПУЭ	Правила Устройства Электроустановок,	
	6-е издание (в редакции 1998г., ПУЭ-6-98);	
	7-е издание.	
СП 31-110-2003	Свод правил по проектированию и строительству	
	Проектирование и монтаж электроустановок	
	жилых и общественных зданий.	
ГОСТ Р 50571	Электроустановки зданий.	
СНиП 3.05.06-85	Строительные нормы и правила.	
	Электротехнические устройства.	
ՀՀՇՆ 22-03-2017	Արհեստական և բնական լուսավորում	

Աշխատանքային նախագիծը մշակված է գործող նորմերի ու կանոնների համաձայն և նախատեսում է պայթյունաանվտանգության, հրդեհաանվտանգության միջոցառումներ շինություններն ու կառույցները շահագործելիս:

ՆԳճ Խ. ԳՐԻԳՈՐՅԱՆ

Ընդհանուր ցուցումներ

Արարատի մարզի, Ավշար համայնքի մանկապարտեզի էլեկտրասարքավորումների (էլեկտրասնուցման, լուսավորության) սույն նախագծի մշակման համար ծառայել են հետևյալ ելակետային փաստաթղթերն ու տվյալները.

ա. ճարտարապետա-շինարարական առաջադրանքը,

բ. նախագծային առաջադրանքը

Սպառիչի էլեկտրաընդունիչների պահանջվող հզորությունն է 57.6 կՎտ , իսկ լարումն ընդունված է` 380/220 Վ,տրանսֆորմատորի խուլ հողանցման չեզոքով, TN-C-S հողանցման համակարգով:

Էլեկտրաընդունիչների էլեկտրամատակարարման, ինչպես նաև ներքին լուսավորության նպատակով նախատեսված է տեղադրել բաշխիչ վահանները` (ԲՎ-1, ԲՎ-2, ԲՎ-3, ԲՎ-4) կազմված ավտոմատ անջատիչներից, պաշտպանիչ և կոմուտացիոն սարքերից:

Համաձայն СП31-110-2003 «Բնակելի և հասարակական շենքերի նախագծումն ու մոնտաժը» սահմանված կանոնների հրահանգի 9.1-րդ գլխի միաֆազ խմբային գծերը անհրաժեշտ է իրականացնել 3 -լարանի, իսկ եռաֆազ խմբային գծերը` 5-լարանի առանձին N և PE հաղորդագծերով: Որի համաձայն սնող ցանցը նախատեսված են պղնձե 5 -լարով հաղորդագծով իսկ բաշխիչ ցանցը 3-լարով հաղորդագծով անցկացրած պատերով ` փակ սվաղի տակ:

Լուսատեխնիկական հաշվարկները կատարված են «Լուսավորության հաշվարկ» էլեկտրոնային հատուկ ծրագրով, ելնելով սենյակների երկրաչափական չափերից, լույսի անդրադարձման և այլ պարամետրերից, իսկ սենյակների լուսավորվածությունն ընդունված է համաձայն ՀՀՇՆ II-8.03-96 «Բնական և արհեստական լուսավորում» շինարարական նորմերում բերված լուսավորության նորմատիվ արժեքների: Լուսատուներն (ՀՀ-ի տարածքում առաքվող) ընդունված են LED լամպերով` համաձայն նախագծային առաջադրանքի:

Ներքին լուսավորության ցանցերն ընդունված է ВВГнг - 2x1.5 մմ^2 մակնիշի ու հատույթի, բազմալար ջիղերով մալուխով, ` պատերով և առաստաղով` փակ սվաղի տակ:

Վարդակային ցանցերն ընդունված են` բաշխիչ վահանից մինչև բաժանարար տուփ` ВВГнг- 3x4.0 մմ^2 , իսկ բաժանարար տուփից մինչև վարդակ` ВВГ нг- 3x2.5 մմ$^2$ մակնիշի ու հատույթի, բազմալար ջիղերով մալուխով, անցկացրած` փակ - սվաղի տակ պատերով:

ԳԲՎ-ից սնուցումը մինչև բաշխիչ վահաններ(ԲՎ-1,ԲՎ-2,ԲՎ-3,ԲՎ-4) նախատեսված է ВВГ нг- 5x10.0 մմ^2 մակնիշի մալուխով, անցկացրած պատերով` տուփախողովակով:

Մարդկանց էլեկտրական հոսանքից խոցելուց պաշտպանելու նպատակով նախատեսված է վարդակային գծի և ուժային սարքավորումների սկզբում` բ/վահաններում (ԲՎ-1, ԲՎ-2, ԲՎ-3 ,ԲՎ-4) տեղակայել պաշտպանիչ անջատման սարքեր (УЗО):

Անջատիչները և վարդակները տեղադրել հատակից 0.8 մ բարձրության վրա, մանկական խմբերի սենյակներում, ննջարաններում, միջանցքում, դահլիճում 1,8 մ բարձրության վրա:

Գլխավոր բաշխիչ վահանի (ԳԲՎ-1) մոտ պատին նախատեսվում է տեղադրել ГЗШ սերիայի արկղ` գլխավոր հողակցվող հաղորդաձողով (ԳՀՀ-1): Շենքում պոտենցիալների հավասարեցման նպատակով նախատեսված է կառուցել կրկնակի հողանցման օջախ`5x2.5մ:Ընտրված են թվով 6 հատ L 2.5 մ, երկարությամբ ուղղահայաց հողանցիչներ: Հողանցման սարքվածքի էլեկտրական դիմադրությունը չպետք է գերազանցի 10 Օհմ -ից, ցանկացած գրունտի համար, հակառակ դեպքում անհրաժեշտ է ավելացնել հողանցման էլեկտրոդների քանակը: Հողանցման օջախին է միացվում (հեղյուսային միացությամբ) հողակցման հաղորդիչը (ПВ 1x25մմ^2 մակնիշի ու հատույթի, ՊՎՔ մեկուսացումով պղնձե հաղորդալարը), որը միանում է ГЗШ (ԳՀՀ-1) արկղի գլխավոր հողակցվող հաղորդաձողին, որտեղից էլ հողակցվում են բոլոր ուժային սարքավորումները, իսկ ГЗШ -ի սեղմակներին են միացվում ներքին սնող հաղորդագծերի 3 -րդ (կամ 5 -րդ) հողակցման ջիղերը:

Ինչպես նաև նախատեսվում է խոհանոցի ներքին կոնտուր, որի հեղյուսային միացման հանգույցը տեղակայվում է հատակից 0.3 մ բարձրության վրա, որը իր հերթին միանում է նախագծվող արտաքին հողանցման կոնտուրին եռակցումով:

Էլեկտրամոնտաժային աշխատանքները անհրաժեշտ է կատարել СНиП 3.05.06-85 շինարարական նորմերի, տեխնիկական կանոնակարգերի և ՀՀ - ում գործող այլ կանոնների ու նորմերի համաձայն, պահպանելով աշխատանքի անվտանգության կանոնները:

						ՊԱՏՎԻՐԱՏՈՒ` Ավշար համայնքի համայնքապետարան	ՀԱՏՈՐ` 1		
						Նոր մանկապարտեզի կառուցում ՀՀ Արարատի մարզ Ավշար համայնք Մ. Մաշտոցի 27-27/1 հողամաս հասցեում			
ՓՈՓ.	ՄԱՍ. ՔԱՆ.	ԹԵՐԹ	ՓԱՍՏԱԹ.N	ՍՏՈՐԱԳՐ.	ԱՄՍԱԹԻՎ		ՓՈՒԼ	ԹԵՐԹ	ԹԵՐԹԵՐ
Ստուգեց`	Ա.Ղուկասյան					ԳԾԱԳՐԻ ԱՆՎԱՆՈՒՄԸ	ԱՆ	ԷL-1	
ՆԳճ	Խ.Գրիգորյան					ԸՆԴՀԱՆՈՒՐ ՏՎՅԱԼՆԵՐ	ՎԱՆԱՐԽ VANARKH ВАНАРХ		
Նախագծ.	Խ.Գրիգորյան								
Ստուգեց`	Ա.Ղուկասյան								

Հ/Հ	Անվանում Տեխնիկական տվյալներ	Նշանակում Տիպ Մակնիշ	Չ/մ	Քանակ	Ծանոթագր.
	1. Ուժային էլեկտրասարքավորումների մոնտաժում				
1	Գլխավոր բաշխիչ վահան ~380/ 220 V, 100 A կազմված.	ПР11-3054-54У3 ՌԴ արտադրության	լր-զմ	1	ԳԲՎ
1.1	Եռաբևեռ ավտոմատ անջատիչ 380 V, 50 A - բաշխման n=2		հատ	2	
1.2	Եռաբևեռ ավտոմատ անջատիչ 380 V, 40 A - բաշխման n=1		հատ	1	
1.3	Եռաբևեռ ավտոմատ անջատիչ 380 V, 32 A - բաշխման n=1		հատ	1	
1.4	Եռաբևեռ ավտոմատ անջատիչ 380 V, 100 A - ներանցման n=1		հատ	1	
2	Բաշխիչ վահան $U_н$ ~380/220V, $I_н$=50 A կազմված.		լր-զմ	1	ԲՎ-1
2.1	Վահանակ պոլիստիրոլե 36-մոդուլանոց, չափս. 555x330x86 մմ		հատ	1	
2.2	Եռաբևեռ ավտոմատ անջատիչ C դասի, 6kA կոմուտացիոն ունակությամբ, 380V, 40 A - ներանցման, n=1		հատ	1	
2.3	Եռաբևեռ ավտոմատ անջատիչ C դասի, 6kA կոմուտացիոն ունակությամբ, 380V, 25 A - բաշխման, n=1		հատ	1	
2.4	Միաբևեռ ավտոմատ անջատիչ C դասի, 6kA կոմուտացիոն ունակությամբ, 220V, 16 A - բաշխման, n=7		հատ	7	
2.5	Միաբևեռ ավտոմատ անջատիչ C դասի, 6kA կոմուտացիոն ունակությամբ, 220V, 25 A - բաշխման, n=2		հատ	2	
3	Բաշխիչ վահան $U_н$ ~380/220V, $I_н$=50 A կազմված.		լր-զմ	1	ԲՎ-2
3.1	Վահանակ պոլիստիրոլե 36-մոդուլանոց, չափս. 555x330x86 մմ		հատ	1	
3.2	Եռաբևեռ ավտոմատ անջատիչ C դասի, 6kA կոմուտացիոն ունակությամբ, 380V, 40 A - ներանցման, n=1		հատ	1	
3.3	Միաբևեռ ավտոմատ անջատիչ C դասի, 6kA կոմուտացիոն ունակությամբ, 220V, 16 A - բաշխման, n=7		հատ	7	
3.4	Միաբևեռ ավտոմատ անջատիչ C դասի, 6kA կոմուտացիոն ունակությամբ, 220V, 25 A - բաշխման, n=3		հատ	3	
4	Բաշխիչ վահան $U_н$ ~380/220V, $I_н$=50 A կազմված.		լր-զմ	1	ԲՎ-3
4.1	Վահանակ պոլիստիրոլե 36-մոդուլանոց, չափս. 555x330x86 մմ		հատ	1	
4.2	Եռաբևեռ ավտոմատ անջատիչ C դասի, 6kA կոմուտացիոն ունակությամբ, 380V, 32 A - ներանցման, n=1		հատ	1	
4.3	Միաբևեռ ավտոմատ անջատիչ C դասի, 6kA կոմուտացիոն ունակությամբ, 220V, 16 A - բաշխման, n=7		հատ	7	
4.4	Միաբևեռ ավտոմատ անջատիչ C դասի, 6kA կոմուտացիոն ունակությամբ, 220V, 25 A - բաշխման, n=1		հատ	1	
5	Բաշխիչ վահան $U_н$ ~380/220V, $I_н$=50 A կազմված.		լր-զմ		ԲՎ-4
5.1	Վահանակ պոլիստիրոլե 24-մոդուլանոց, չափս. 370x330x86 մմ		հատ	1	
5.2	Եռաբևեռ ավտոմատ անջատիչ C դասի, 6kA կոմուտացիոն ունակությամբ, 380V, 25 A - ներանցման, n=1		հատ	1	
5.3	Միաբևեռ ավտոմատ անջատիչ C դասի, 6kA կոմուտացիոն ունակությամբ, 220V, 16 A - բաշխման, n=4		հատ	4	
5.4	Միաբևեռ ավտոմատ անջատիչ C դասի, 6kA կոմուտացիոն ունակությամբ, 220V, 25 A - բաշխման, n=1		հատ	1	
5.5	Միաբևեռ ավտոմատ անջատիչ C դասի, 6kA կոմուտացիոն ունակությամբ, 220V, 32 A - բաշխման, n=1		հատ	1	
6	Պաշտպանիչ անջատման սարք քառաբևեռ S տիպի, 380 V, 63A, 300mA ,էլեկտրամեխանիկական	(УЗО)	հատ	2	տեղադրել բաշխիչ վահաններում
7	Պաշտպանիչ անջատման սարք քառաբևեռ S տիպի, 380 V, 40A, 300mA ,էլեկտրամեխանիկական	(УЗО)	հատ	2	տեղադրել բաշխիչ վահաններում
8	Պաշտպանիչ անջատման սարք քառաբևեռ A տիպի, 380 V, 40A, 30mA, էլեկտրամեխանիկական	(УЗО)	հատ	1	տեղադրել բաշխիչ վահաններում
9	Պաշտպանիչ անջատման սարք երկբևեռ A տիպի, 220 V, 40A, 30mA, էլեկտրամեխանիկական	(УЗО)	հատ	8	տեղադրել բաշխիչ վահաններում
10	Պաշտպանիչ անջատման սարք երկբևեռ A տիպի, 220 V, 25A, 30mA, էլեկտրամեխանիկական	(УЗО)	հատ	14	տեղադրել բաշխիչ վահաններում
11	Վարդակ շտեպսելային երկբևեռ, 3-րդ հողանցման կոնտակտով, փակ տեղադրման 220 V, 16 A , IP20		հատ	79	
12	Տուփ վարդակի և անջատիչի տեղադրման		հատ	156	
13	Տուփ բաժանարար փակ տեղադրման		հատ	140	
14	Փորակ վարդակի,անջատիչի և բաժանարար տուփի համար		հատ	296	
15	Մալուխ պղնձե ջիղերով, ՊՎՔ մեկուսացումով, կտրվ. 3x4.0 մմ²	ВВГнг-0.66 гост 16442-80	մ	346	պատերով՝ փակ - սվաղի տակ
16	Մալուխ պղնձե ջիղերով, ՊՎՔ մեկուսացումով, կտրվ. 3x2.5 մմ²	ВВГнг-0.66 гост 16442-80	մ	389	պատերով՝ փակ - սվաղի տակ
17	Մալուխ պղնձե ջիղերով, ՊՎՔ մեկուսացումով, կտրվ. 5x4.0 մմ²	ВВГнг-0.66 гост 16442-80	մ	30	պատերով՝ փակ - սվաղի տակ
18	Մալուխ պղնձե բազմալար ջիղերով, ՊՎՔ մեկուսացումով և երեսաշերտով, կտրվ. 5x10.0 մմ²	ВВГнг-0.66 гост 16442-80	մ	85	պատերով՝ տուփախողովակում
19	Տուփախողովակ ՊՎՔ 40x25 մմ		մ	85	
20	Խողովակ ՊՎՔ (гофра) $d_у$ =15 մմ	П15	մ	130	
21	Խոռոչի փորում պատի վրա, չափս. 560x335x90 մմ		հատ	3	վահանակի տեղադրման
22	Խոռոչի փորում պատի վրա, չափս. 375x335x90 մմ		հատ	1	վահանակի տեղադրման
23	Հաղորդալարի անցկացման անցքի բացում պատին L= 125 մմ Φ=16մմ		հատ	145	
24	Պողպատ անկյունակ, կտրվ. L 50x50x5 մմ	гост 8509-86	մ/կգ	15/ 57,0	հողանցման էլեկտրոդ n=6 L= 2.5 մ
25	Պողպատ շերտավոր, կտրվ. - 40x4 մմ	гост 103-76*	մ/կգ	60/ 76,0	հողանցման արտաքին կոնտուր
26	Արկղ գլխավոր հողակցվող հաղորդաձողով՝ պղնձե 25x3 մմ² հատույթով, $I_Н$=340A	ГЗШ -УХЛ4	հատ	1	ԳՀՀ-1, PE
27	Կանգնակ - խողովակ պողպատե 60 x3 մմ		մ	1	
28	Բարձակ - անկյունակ պողպատե կտրվ. L50x50x5 մմ L=0.5 մ	гост 8509-86	հատ մ/ կգ	1 0,5/1,9	**m_1=3.77** կգ
29	Մեկուսիչի ցցաձող - կլոր պողպատ	ГОСТ 2590 - 71*	հատ մ/ կգ	1 0,1/0,2	**m_1=1.58** կգ
31	Մեկուսիչ ֆարֆորե	ТФ-16 гост 2366-78	հատ	1	
32	Կանգնակի ամրացման էլեմենտ		կգ	10	

ՀՈՂԱՅԻՆ ԱՇԽԱՏԱՆՔՆԵՐ

1	Բնահողի քանդում III կարգ	$մ^3$	3.5	Հող. կոնտուր
2	Բնահողի հետլիցք	$մ^3$	3.5	

1. Մասնագրերում բերված էլեկտրասարքավորումների տիպերը ընդունել պայմանական, դրանց ձեռք բերելիս առաջնորդվել սույն մասնագրերում նշված տեխնիկական տվյալներով:

ՊԱՏՎԻՐԱՏՈՒ՝ Ավշար համայնքի համայնքապետարան

ՀԱՏՈՐ՝ 1

Նոր մանկապարտեզի կառուցում
ՀՀ Արարատի մարզ Ավշար համայնք Մ. Մաշտոցի 27-27/1 հողամաս հասցեում

ՓՈՓ.	ՄԱՍ. ՔԱՆ.	ԹԵՐԹ	ՓԱՍՏԱԹ.N	ՍՏՈՐԱԳՐ.	ԱՄՍԱԹԻՎ
Ստուգեց՝	Ա.Ղուկասյան				
ՆԳճ	Խ.Գրիգորյան				
Նախագծ.	Խ.Գրիգորյան				
Ստուգեց՝	Ա.Ղուկասյան				

ԳԾԱԳՐԻ ԱՆՎԱՆՈՒՄԸ

ԷԼԵԿՏՐԱՍԱՐՔԱՎՈՐՈՒՄՆԵՐԻ ԵՎ ՆՅՈՒԹԵՐԻ ՄԱՍՆԱԳԻՐ

ՓՈՒԼ	ԹԵՐԹ	ԹԵՐԹԵՐ
ԱՆ	ԷL-2	

ՎԱՆԱՐԽ VANARKH ВАНАРХ

ՍԵՆՅԱԿՆԵՐԻ ԱՆՎԱՆԱՑԱՆԿ

	ԱՆՎԱՆՈՒՄ	Մ 2
1	Նախամուտք	5.0
2	Սպասասրահ	9.2
3	Միջանցք	146.8
4	Տնօրենի սենյակ	16.1
5	Աշխատակազմի սենյակ	13.6
6	Սանհանգույց	2.2
7	Ատամնաբուժական կաբինետ	8.3
8	Խոհանոց	27.9
9	լվացման կետ	4.3
10	Մթերքի մշակման կետ	6.6
11	Միջանցք	5.2
12	Անձնակազմի սենյակ	3.4
13	Սանհանգույց	2.9
14	Բանջարեղենի պահեստ	6.8
15	Չոր մթերքի պահեստ	4.4
16	Սպիտակեղենի պահեստավորում	5.0
17	Սպիտակեղենի արդուկում	7.8
18	Սպիտակեղենի ընդունում	3.3
19	Սպիտակեղենի լվացում	9.8
20	Բուժկետ	9.8
21	Սանհանգույց	2.2
22	Մեկուսարան	8.7
23	Սանհանգույց	3.9
24	Ատամնաբուժական կաբինետ	9.2
25	Հանդիսությունների դահլիճ	73.7
26	Մեթոդական	12.8
27	Պահեստ	9.1
28	Հանդերձարան	19.4
29	Բուֆետ	2.3
30	Խաղասենյակ	55.6
31	Ննջասենյակ	54.7
32	Սանհանգույց	15.6
33	Հանդերձարան	20.3
34	Բուֆետ	2.7
35	Խաղասենյակ	55.6
36	Ննջասենյակ	54.7
37	Սանհանգույց	16.9
38	Հանդերձարան	20.3
39	Բուֆետ	2.7
40	Խաղասենյակ	55.6
41	Ննջասենյակ	54.7
42	Սանհանգույց	16.9
43	Հանդերձարան	20.3
44	Բուֆետ	2.7
45	Խաղասենյակ	55.6
46	Ննջասենյակ	54.7
47	Սանհանգույց	16.9
48	Հանդերձարան	20.3
49	Բուֆետ	2.7
50	Խաղասենյակ	55.6
51	Ննջասենյակ	54.7
52	Սանհանգույց	16.9
53	Հանդերձարան	19.4
54	Բուֆետ	2.3
55	Խաղասենյակ	55.6
56	Ննջասենյակ	54.7
57	Սանհանգույց	15.6
58	Էլ. վահանակ	2.0
59	Հավաքարարի սենյակ	2.0

Հ/Հ	Անվանում Տեխնիկական տվյալներ	Նշանակում Տիպ Մակնիշ	Չ/մ	Քանակ	Ծանոթագր.
	2. Լուսավորության էլեկտրասարքավորումների մոնտաժում				
1	Լուսադիոդային լուսատու 40W LED, առաստաղ IP20,4000lm,5000k		հատ	126	
2	Լուսադիոդային լուսատու 32W LED, առաստաղ IP20,3200lm,5000k		հատ	10	
3	Լուսադիոդային լուսատու 24W LED, առաստաղ IP20,2400lm,5000k		հատ	19	
4	Լուսադիոդային լուսատու 30W LED, առաստաղ IP20,3000lm,5000k		հատ	17	
5	Լուսադիոդային լուսատու 7W LED,ներկառուցվողIP65,770lm,5000k		հատ	38	
6	Լուսադիոդային լուսատու 20W LED, պատի IP65,900lm,5500k		հատ	13	
7	Անջատիչ միաբևեռ մեկստեղնավոր փակ տեղադրման ~250 V, 6 A , IP20		հատ	60	
8	Անջատիչ միաբևեռ երկստեղնավոր փակ տեղադրման ~250 V, 6 A , IP20		հատ	17	
9	Մալուխ պղնձե ջիղերով, ՊՎՔ մեկուսացումով, կտրվ. 2x1.5 մմ²	ВВГнг-0.66 гост 16442-80	մ	1235	պատով՝ փակ - սվաղի տակ և առաստաղով
10	Մալուխ պղնձե ջիղերով, ՊՎՔ մեկուսացումով, կտրվ. 3x1.5 մմ²	ВВГнг-0.66 гост 16442-80	մ	34	պատով՝ փակ - սվաղի տակ և առաստաղով
11	Հաղորդալար պղնձե ջիղով, ՊՎՔ մեկուսացումով, կտրվ. 1x1.5 մմ²	ПВ гост 6323-79	մ	221	լուսատուի լիցքավորման

ՊԱՏՎԻՐԱՏՈՒ՝ Ավշար համայնքի համայնքապետարան

ՀԱՏՈՐ՝ 1

Նոր մանկապարտեզի կառուցում
ՀՀ Արարատի մարզ Ավշար համայնք Մ. Մաշտոցի 27-27/1 հողամաս հասցեում

ՓՈՓ.	ՄԱՍ. ՔԱՆ.	ԹԵՐԹ	ՓԱՍՏԱԹ.N	ՍՏՈՐԱԳՐ.	ԱՄՍԱԹԻՎ
Ստուգեց՝		Ա.Ղուկասյան			
ՆԳՃ		Խ.Գրիգորյան			
Նախագծ.		Խ.Գրիգորյան			
Ստուգեց՝		Ա.Ղուկասյան			

ՓՈՒԼ	ԹԵՐԹ	ԹԵՐԹԵՐ
ԱՆ	ԷL-3	

ԳԾԱԳՐԻ ԱՆՎԱՆՈՒՄԸ

ԷԼԵԿՏՐԱՍԱՐՔԱՎՈՐՈՒՄՆԵՐԻ ԵՎ ՆՅՈՒԹԵՐԻ ՄԱՍՆԱԳԻՐ

ՎԱՆԱՐԽ
VANARKH
ВАНАРХ

ՍՆՈՂ ՑԱՆՑԵՐ ~380V/220V: ՍԿԶԲՈՒՆՔԱՅԻՆ ԷԼԵԿՏՐԱՍԽԵՄԱ

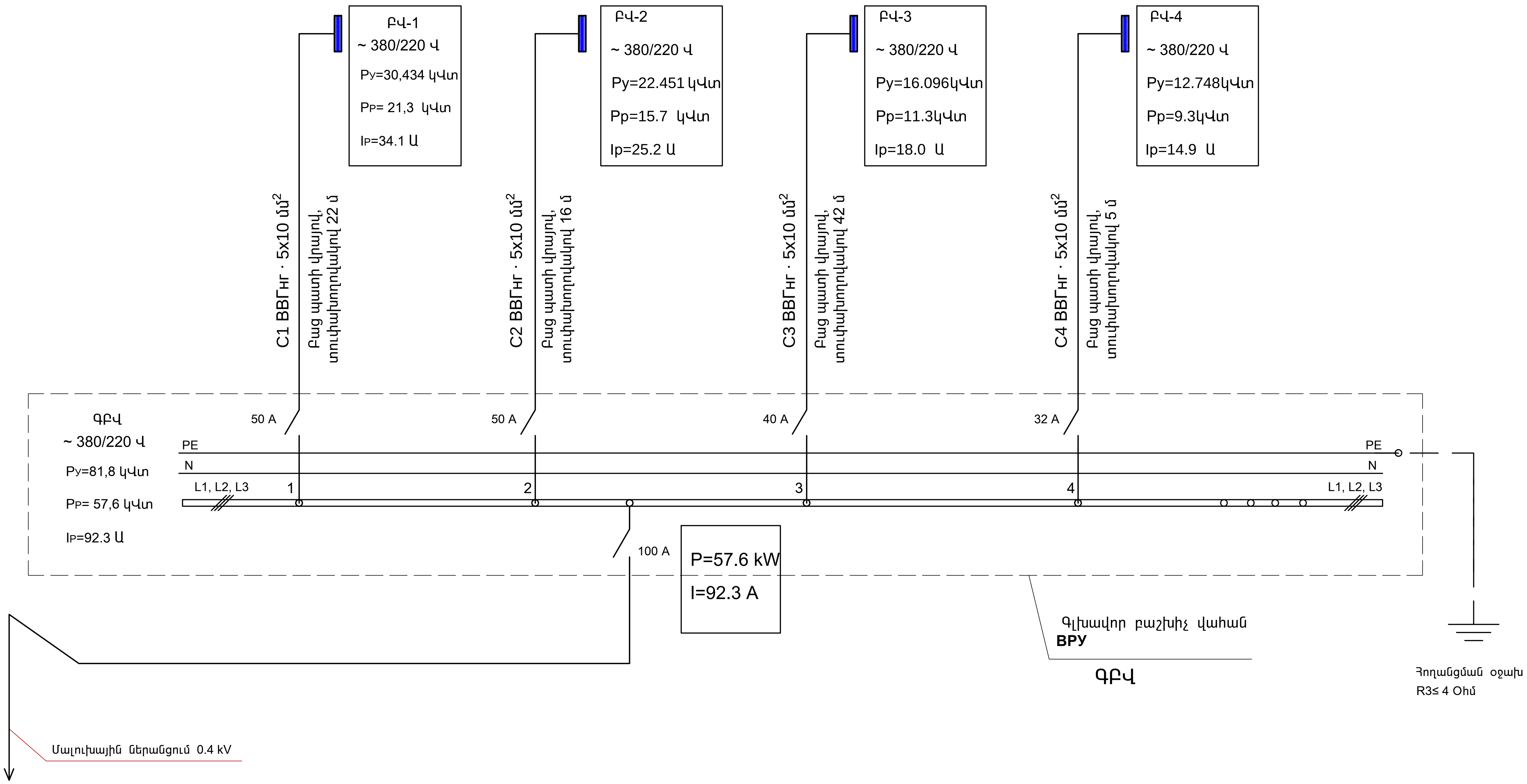

						ՊԱՏՎԻՐԱՏՈՒ՝ Ավշար համայնքի համայնքապետարան
						Նոր մանկապարտեզի կառուցում ՀՀ Արարատի մարզ Ավշար համայնք Մ. Մաշտոցի 27-27/1 հողամաս հասցեում
ՓՈՓ.	ՄԱՍ. ՔԱՆ.	ԹԵՐԹ	ՓԱՍՏԱԹ.N	ՍՏՈՐԱԳՐ.	ԱՄՍԱԹԻՎ	
Ստուգեց՝		Ա.Ղուկասյան				ԳԾԱԳՐԻ ԱՆՎԱՆՈՒՄԸ
ՆԳԾ		Խ.Գրիգորյան				ՍՆՈՂ ՑԱՆՑԵՐ ~380V/220V: ՍԿԶԲՈՒՆՔԱՅԻՆ ԷԼԵԿՏՐԱՍԽԵՄԱ
Նախագծ.		Խ.Գրիգորյան				
Ստուգեց՝		Ա.Ղուկասյան				

ՀԱՏՈՐ՝ 1

ՓՈՒԼ	ԹԵՐԹ	ԹԵՐԹԵՐ
ԱՆ	ԷL-4	

ՎԱՆԱՐԽ
VANARKH
ВАНАРХ

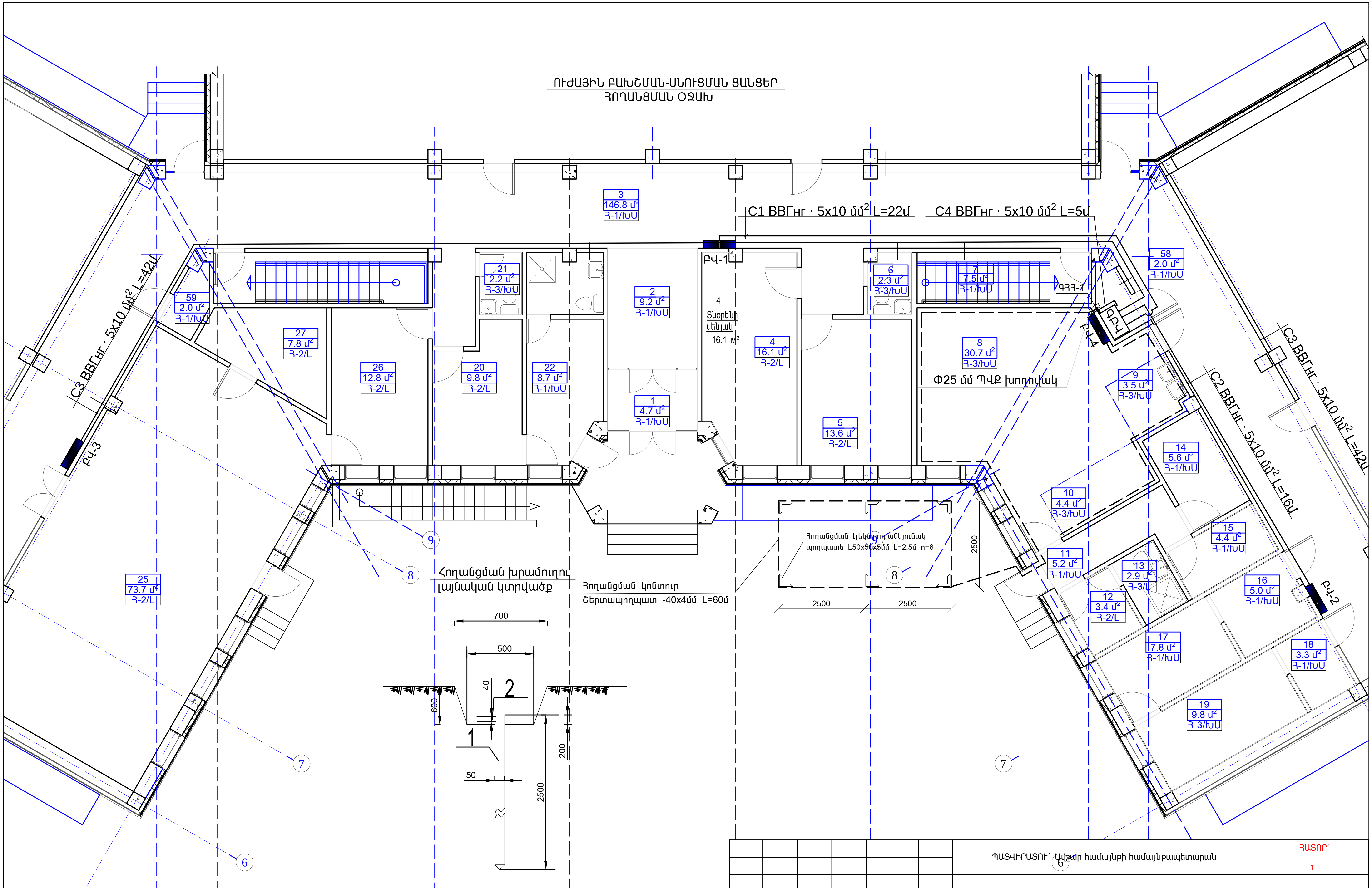

ԾԱՆՈԹԱԳՐՈՒԹՅՈՒՆՆԵՐ

1. Հողանցման սարքվածքի (օջախի) տեղը գծագրում ցույց է տրված պայմանական, այն ճշտել տեղում:
2. Հողանցման սարքվածքի դիմադրությունը չպետք է գերազանցի 10 Օհմ-ից, չբավարարելու դեպքում ավելացնել հողանցման էլեկտրոդների քանակը:

ՓՈՓ.	ՄԱՍ. ՔԱՆ.	ԹԵՐԹ	ՓԱՍՏԱԹ.N	ՍՏՈՐԱԳՐ.	ԱՄՍԱԹԻՎ
Ստուգեց`	Ա.Ղուկասյան				
ՆԳՃ	Խ.Գրիգորյան				
Նախագծ.	Խ.Գրիգորյան				
Ստուգեց`	Ա.Ղուկասյան				

ՊԱՏՎԻՐԱՏՈՒ` Ավշար համայնքի համայնքապետարան

ՀԱՏՈՐ`
1

Նոր մանկապարտեզի կառուցում
ՀՀ Արարատի մարզ Ավշար համայնք Մ. Մաշտոցի 27-27/1 հողամաս հասցեում

ՓՈՒԼ	ԹԵՐԹ	ԹԵՐԹԵՐ
ԱՆ	ԷL-5	

ԳԾԱԳՐԻ ԱՆՎԱՆՈՒՄԸ

ՈՒԺԱՅԻՆ ԲԱԽՇՄԱՆ-ՍՆՈՒՑՄԱՆ ՑԱՆՑԵՐ
ՀՈՂԱՆՑՄԱՆ ՕՋԱԽ

ՎԱՆԱՐԽ
VANARKH
ВАНАРХ

ԼՈՒՍԱՎՈՐՈՒԹՅԱՆ ԷԼԵԿՏՐԱՍԱՐՔԱՎՈՐՈՒՄՆԵՐԻ ԲԱՇԽՈՒՄԸ I-ԻՆ ԵՎ II-ՐԴ ՄԱՍՆԱՇԵՆՔԻ ՀԱՏԱԿԱԳԾՈՒՄ Մ1:100

ՊԱՅՄԱՆԱԿԱՆ ՆՇԱՆՆԵՐ

- — Վարդակ շտեպսելային երկբևեռ, 3-րդ հողանցման կոնտակտով
- — Անջատիչ միաբևեռ մեկստեղնավոր
- — Անջատիչ միաբևեռ երկստեղնավոր
- — Լուսադիոդային առաստաղային լուսատու
- — Լուսադիոդային պատի լուսատու
- — Լուսադիոդային ներկառուցվող լուսատու
- — Բաշխիչ վահան

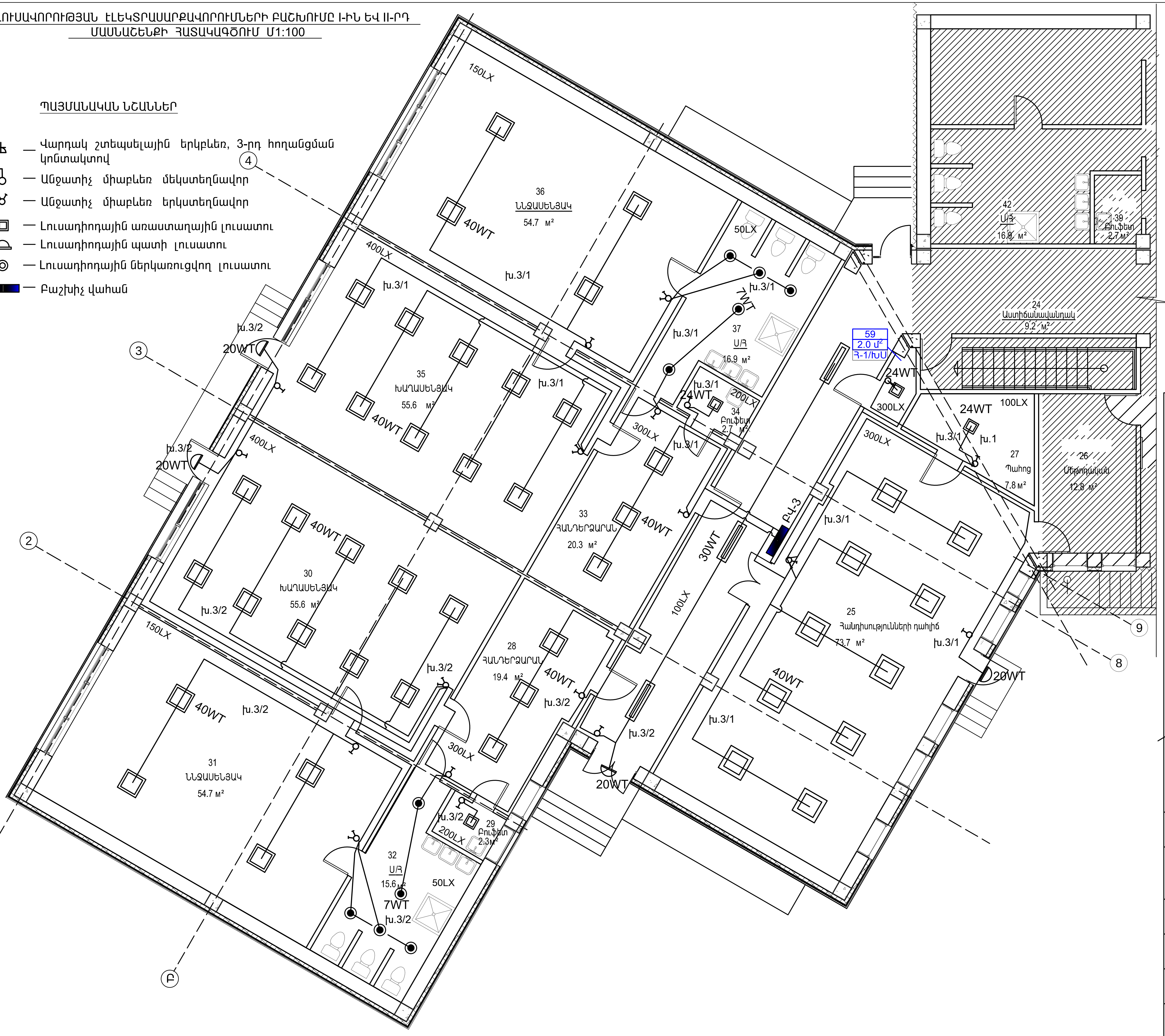

ՓՈՓ.	ՄԱՍ. ՔԱՆ.	ԹԵՐԹ	ՓԱՍՏԱԹ.N	ՍՏՈՐԱԳՐ.	ԱՄՍԱԹԻՎ
Ստուգեց՝	Ա.Ղուկասյան				
ՆԳՃ	Խ.Գրիգորյան				
Նախագծ.	Խ.Գրիգորյան				
Ստուգեց՝	Ա.Ղուկասյան				

ՊԱՏՎԻՐԱՏՈՒ՝ Ավշար համայնքի համայնքապետարան

ՀԱՏՈՐ՝ 1

Նոր մանկապարտեզի կառուցում
ՀՀ Արարատի մարզ Ավշար համայնք Մ. Մաշտոցի 27-27/1 հողամաս հասցեում

ԳԾԱԳՐԻ ԱՆՎԱՆՈՒՄԸ

ԼՈՒՍԱՎՈՐՈՒԹՅԱՆ ԷԼ.ՍԱՐՔԱՎՈՐՈՒՄՆԵՐԻ ԲԱՇԽՈՒՄԸ I-ԻՆ ԵՎ II-ՐԴ ՄԱՍՆԱՇԵՆՔԻ ՀԱՏԱԿԱԳԾՈՒՄ

ՓՈՒԼ	ԹԵՐԹ	ԹԵՐԹԵՐ
ԱՆ	ԷL-6	

ՎԱՆԱՐԽ
VANARKH
ВАНАРХ

ԼՈՒՍԱՎՈՐՈՒԹՅԱՆ ԷԼԵԿՏՐԱՍԱՐՔԱՎՈՐՈՒՄՆԵՐԻ ԲԱՇԽՈՒՄԸ I-ԻՆ ԵՎ III-ՐԴ ՄԱՍՆԱՇԵՆՔԻ ՀԱՏԱԿԱԳԾՈՒՄ Մ1:100

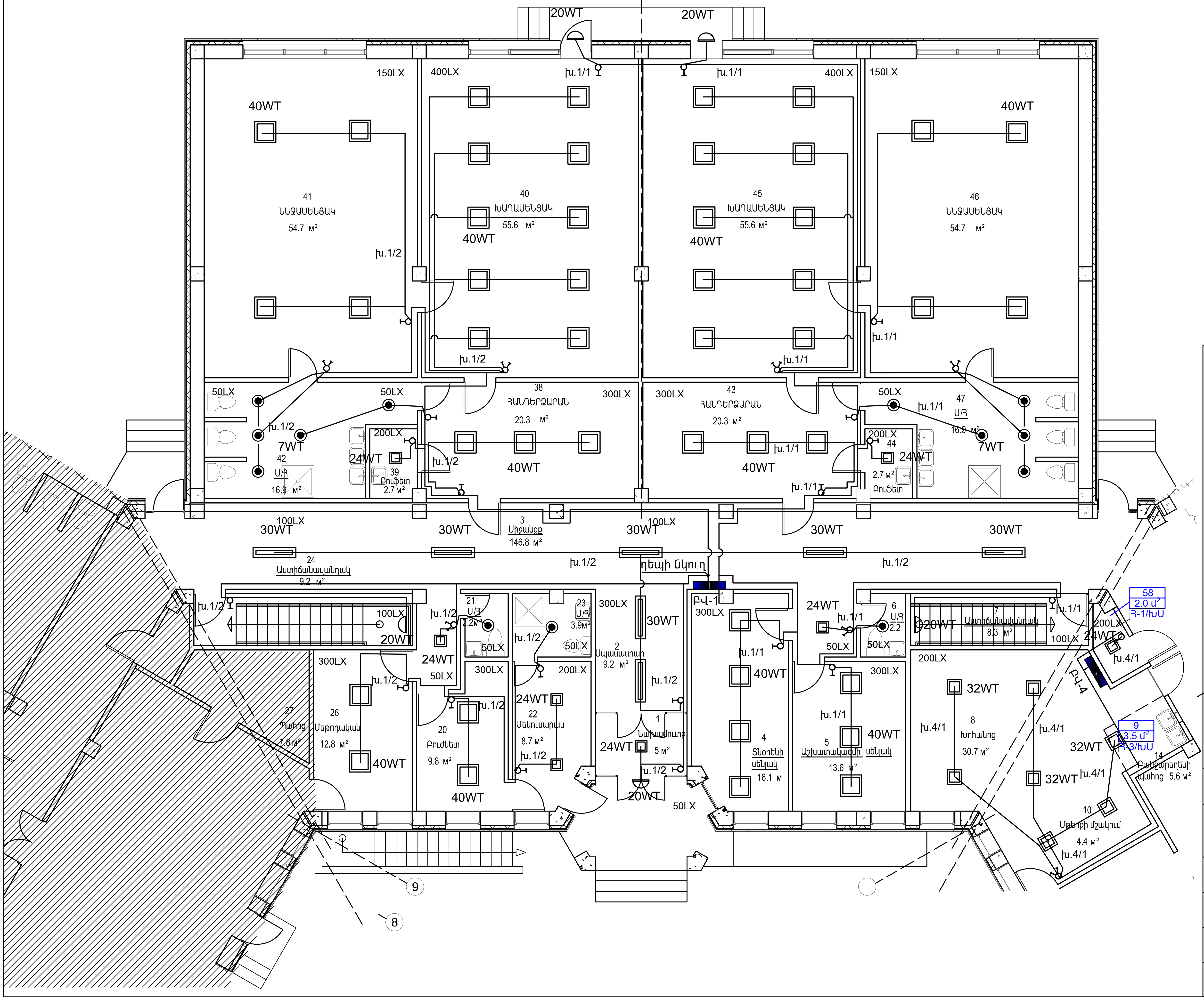

						ՊԱՏՎԻՐԱՏՈՒ՝ Ավշար համայնքի համայնքապետարան		ՀԱՏՈՐ՝ 1
						Նոր մանկապարտեզի կառուցում ՀՀ Արարատի մարզ Ավշար համայնք Մ. Մաշտոցի 27-27/1 հողամաս հասցեում		
ՓՈՓ.	ՄԱՍ. ՔԱՆ.	ԹԵՐԹ	ՓԱՍՏԱԹ.N	ՍՏՈՐԱԳՐ.	ԱՄՍԱԹԻՎ		ՓՈՒԼ	ԹԵՐԹ	ԹԵՐԹԵՐ
Ստուգեց՝		Ա.Ղուկասյան				ԳԾԱԳՐԻ ԱՆՎԱՆՈՒՄԸ	ԱՆ	ԷL-7	
ՆԳԾ		Խ.Գրիգորյան				ԼՈՒՍԱՎՈՐՈՒԹՅԱՆ ԷԼ.ՍԱՐՔԱՎՈՐՈՒՄՆԵՐԻ ԲԱՇԽՈՒՄԸ I-ԻՆ ԵՎ III-ՐԴ ՄԱՍՆԱՇԵՆՔԻ ՀԱՏԱԿԱԳԾՈՒՄ	ՎԱՆԱՐԽ VANARKH ВАНАРХ		
Նախագծ.		Խ.Գրիգորյան							
Ստուգեց՝		Ա.Ղուկասյան							

ԼՈՒՍԱՎՈՐՈՒԹՅԱՆ ԷԼԵԿՏՐԱՍԱՐՔԱՎՈՐՈՒՄՆԵՐԻ ԲԱՇԽՈՒՄԸ I-ԻՆ ԵՎ IV-ՐԴ ՄԱՍՆԱՇԵՆՔԻ ՀԱՏԱԿԱԳԾՈՒՄ Մ1:100

ՈՒԺԱՅԻՆ ԷԼԵԿՏՐԱՍԱՐՔԱՎՈՐՈՒՄՆԵՐԻ ԲԱՇԽՈՒՄԸ I-ԻՆ ԵՎ II-ՐԴ ՄԱՍՆԱՇԵՆՔԻ ՀԱՏԱԿԱԳԾՈՒՄ Մ1:100

ՊԱՅՄԱՆԱԿԱՆ ՆՇԱՆՆԵՐ

- Վարդակ շտեպսելային երկբևեռ, 3-րդ հողանցման կոնտակտով
- Անջատիչ միաբևեռ մեկստեղնավոր
- Անջատիչ միաբևեռ երկստեղնավոր
- Լուսադիոդային առաստաղային լուսատու
- Լուսադիոդային պատի լուսատու
- Լուսադիոդային ներկառուցվող լուսատու
- Բաշխիչ վահան

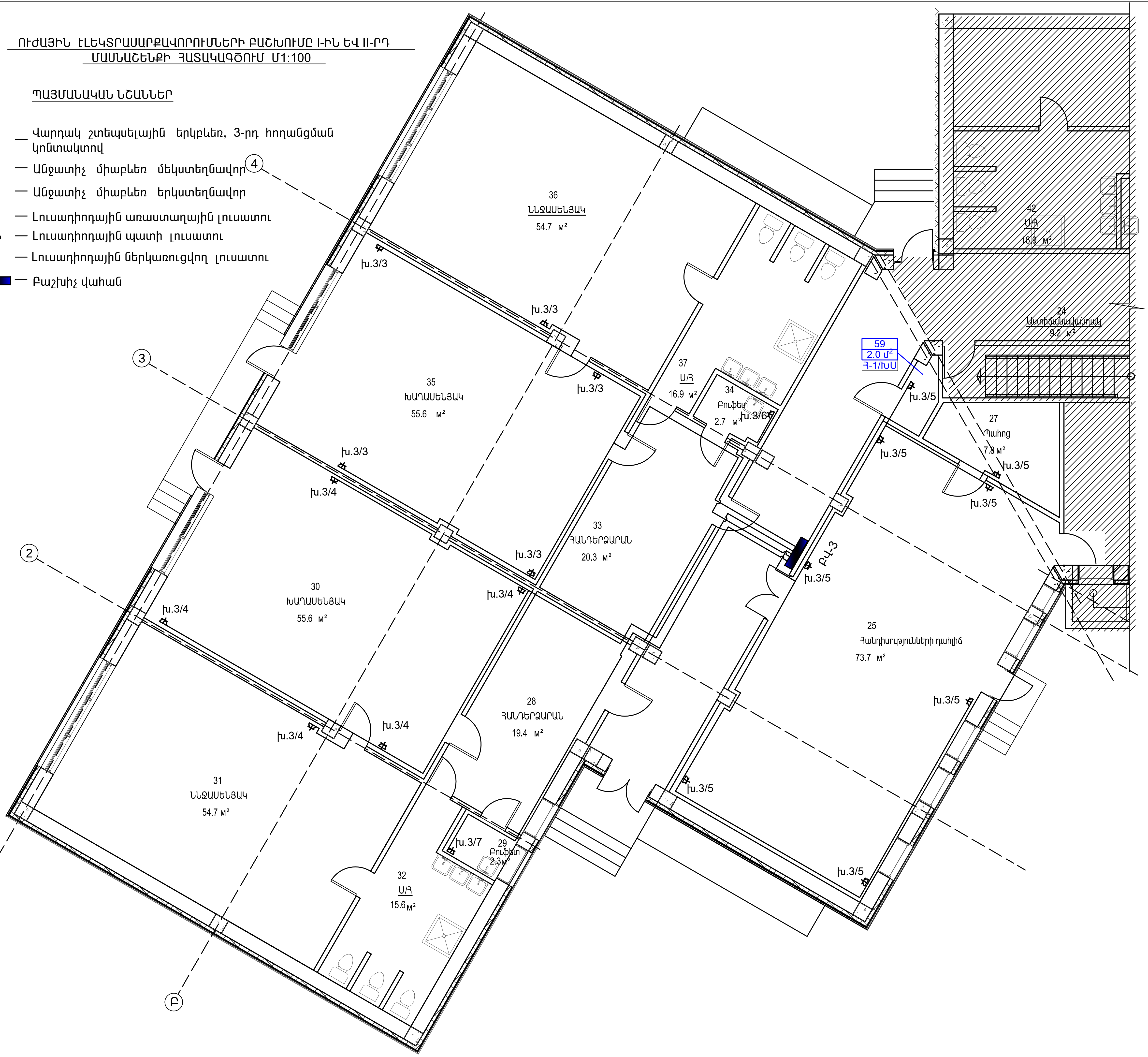

ՓՈՓ.	ՄԱՍ. ՔԱՆ.	ԹԵՐԹ	ՓԱՍՏԱԹ.N	ՍՏՈՐԱԳՐ.	ԱՄՍԱԹԻՎ
Ստուգեց՝		Ա.Ղուկասյան			
ՆԳԾ		Խ.Գրիգորյան			
Նախագծ.		Խ.Գրիգորյան			
Ստուգեց՝		Ա.Ղուկասյան			

ՊԱՏՎԻՐԱՏՈՒ՝ Ավշար համայնքի համայնքապետարան

ՀԱՏՈՐ՝ 1

Նոր մանկապարտեզի կառուցում
ՀՀ Արարատի մարզ Ավշար համայնք Մ. Մաշտոցի 27-27/1 հողամաս հասցեում

ՓՈՒԼ	ԹԵՐԹ	ԹԵՐԹԵՐ
ԱՆ	ԷL-9	

ԳԾԱԳՐԻ ԱՆՎԱՆՈՒՄԸ

ՈՒԺԱՅԻՆ ԷԼ.ՍԱՐՔԱՎՈՐՈՒՄՆԵՐԻ ԲԱՇԽՈՒՄԸ I-ԻՆ ԵՎ II-ՐԴ ՄԱՍՆԱՇԵՆՔԻ ՀԱՏԱԿԱԳԾՈՒՄ

ՎԱՆԱՐԽ
VANARKH
ВАНАРХ

ՈՒԺԱՅԻՆ ԷԼԵԿՏՐԱՍԱՐՔԱՎՈՐՈՒՄՆԵՐԻ ԲԱՇԽՈՒՄԸ I-ԻՆ ԵՎ III-ՐԴ ՄԱՍՆԱՇԵՆՔԻ ՀԱՏԱԿԱԳԾՈՒՄ Մ1:100

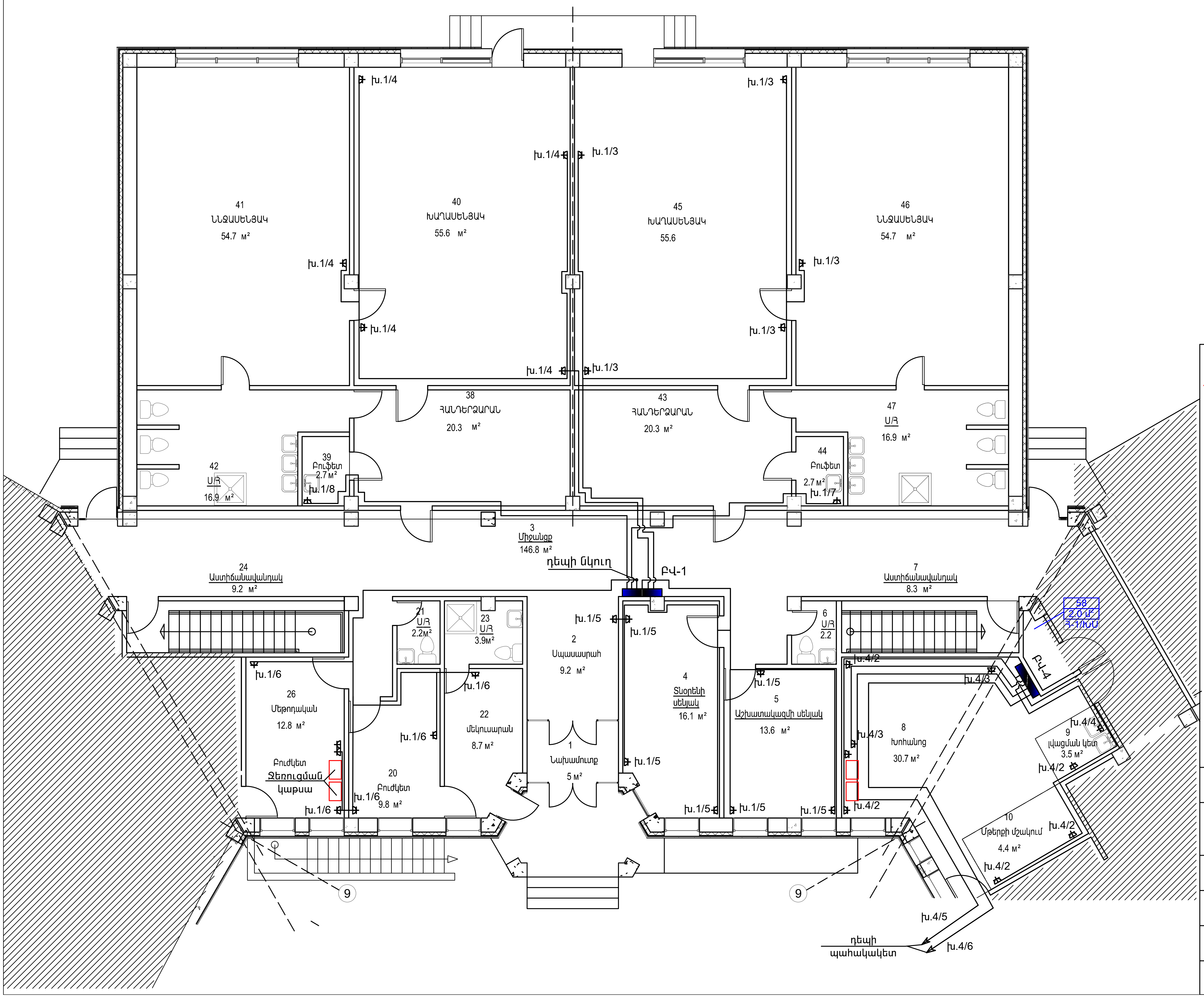

ԴԱՏՎԻՐԱՏՈՒ՝

Նոր մանկապարտեզի կառուցում

ՈՒԺԱՅԻՆ ԷԼԵԿՏՐԱՍԱՐՔԱՎՈՐՈՒՄՆԵՐԻ ԲԱՇԽՈՒՄԸ I-ԻՆ ԵՎ III-ՐԴ ՄԱՍՆԱՇԵՆՔԻ ՀԱՏԱԿԱԳԾՈՒՄ

Փուլ	Թերթ	Թերթեր
ԱՆ	ԷԼ-10	

ՎԱՆԱՐԽ VANARKH ВАНАРХ

ՈՒԺԱՅԻՆ ԷԼԵԿՏՐԱՍԱՐՔԱՎՈՐՈՒՄՆԵՐԻ ԲԱՇԽՈՒՄԸ I-ԻՆ ԵՎ IV-ՐԴ ՄԱՍՆԱՇԵՆՔԻ ՀԱՏԱԿԱԳԾՈՒՄ Մ1:100

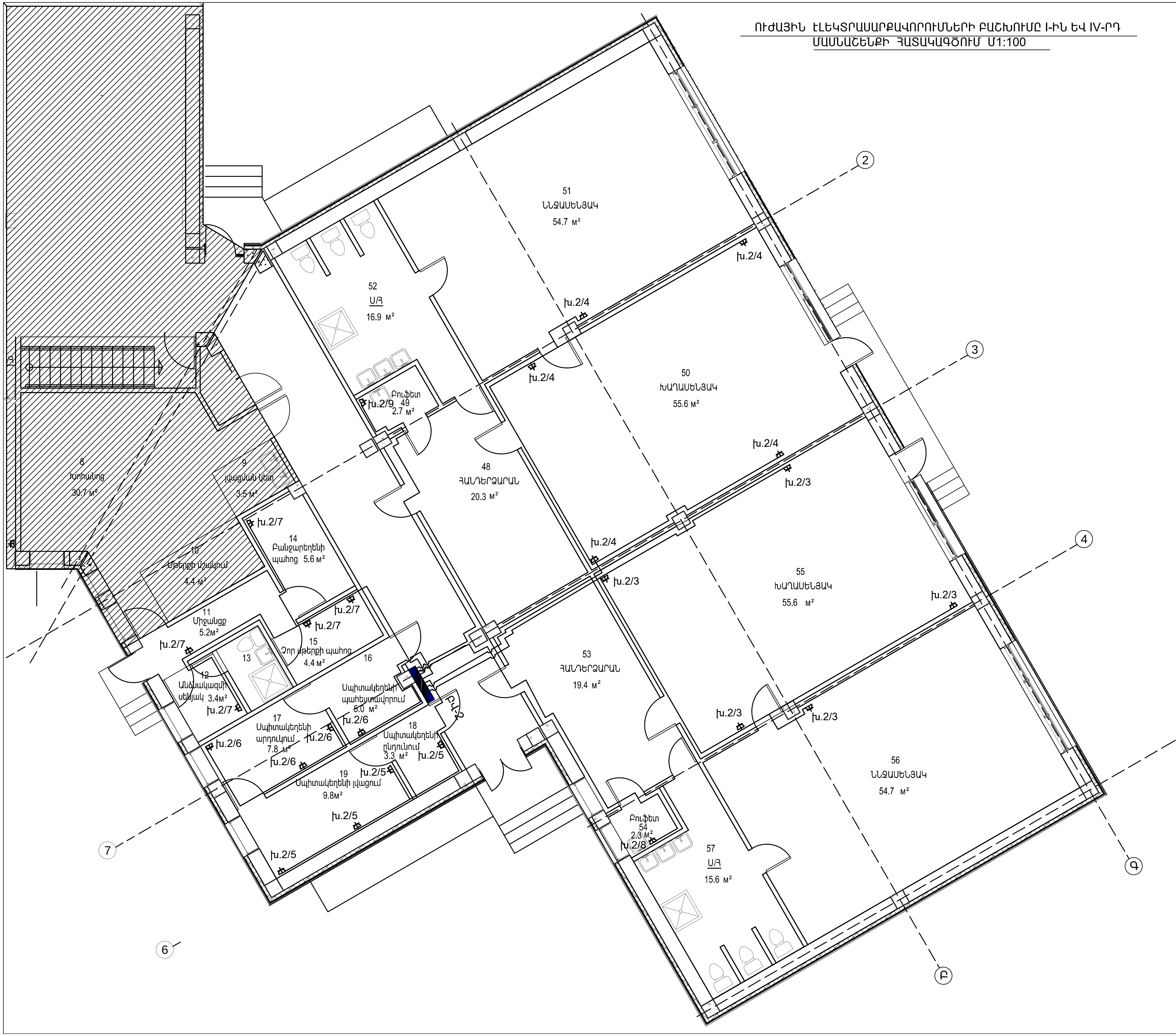

ՊԱՏՎԻՐԱՏՈՒ՝ Ակշար համայնքի համայնքապետարան

Նոր մանկապարտեզի կառուցում
ՀՀ Արմավիրի մարզ Ակշար համայնք Մ. Մաշտոցի 27-27/1 հողամաս հասցեում

ՀԱՏՈՐ՝ 1

Փոփ.	Սաս. քան.	Թերթ	Փաստաթ. N	Ստորագր.	Ամսաթիվ
Ստուգեց՝		Ա.Ղուկասյան			
ՆԳԾ		Խ.Գրիգորյան			
Նախագծ.		Խ.Գրիգորյան			
Ստուգեց՝		Ա.Ղուկասյան			

ԳԾԱԳՐԻ ԱՆՎԱՆՈՒՄԸ

ՓՈՒԼ	ԹԵՐԹ	ԹԵՐԹԵՐ
ԱՆ	ԷԼ-11	

ՈՒԺԱՅԻՆ ԷԼ.ՍԱՐՔԱՎՈՐՈՒՄՆԵՐԻ ԲԱՇԽՈՒՄԸ I-ԻՆ ԵՎ IV-ՐԴ ՄԱՍՆԱՇԵՆՔԻ ՀԱՏԱԿԱԳԾՈՒՄ

ՎԱՆԱՐԽ
VANARKH
ВАНАРХ

ԼՈՒՍԱՎՈՐՈՒԹՅԱՆ ԵՎ ՈՒԺԱՅԻՆ ԷԼԵԿՏՐԱՍԱՐՔԱՎՈՐՈՒՄՆԵՐԻ ԲԱՇԽՈՒՄԸ ՆԿՈՒՂԱՅԻՆ ՀԱՐԿԻ ՀԱՏԱԿԱԳԾՈՒՄ Մ1:100

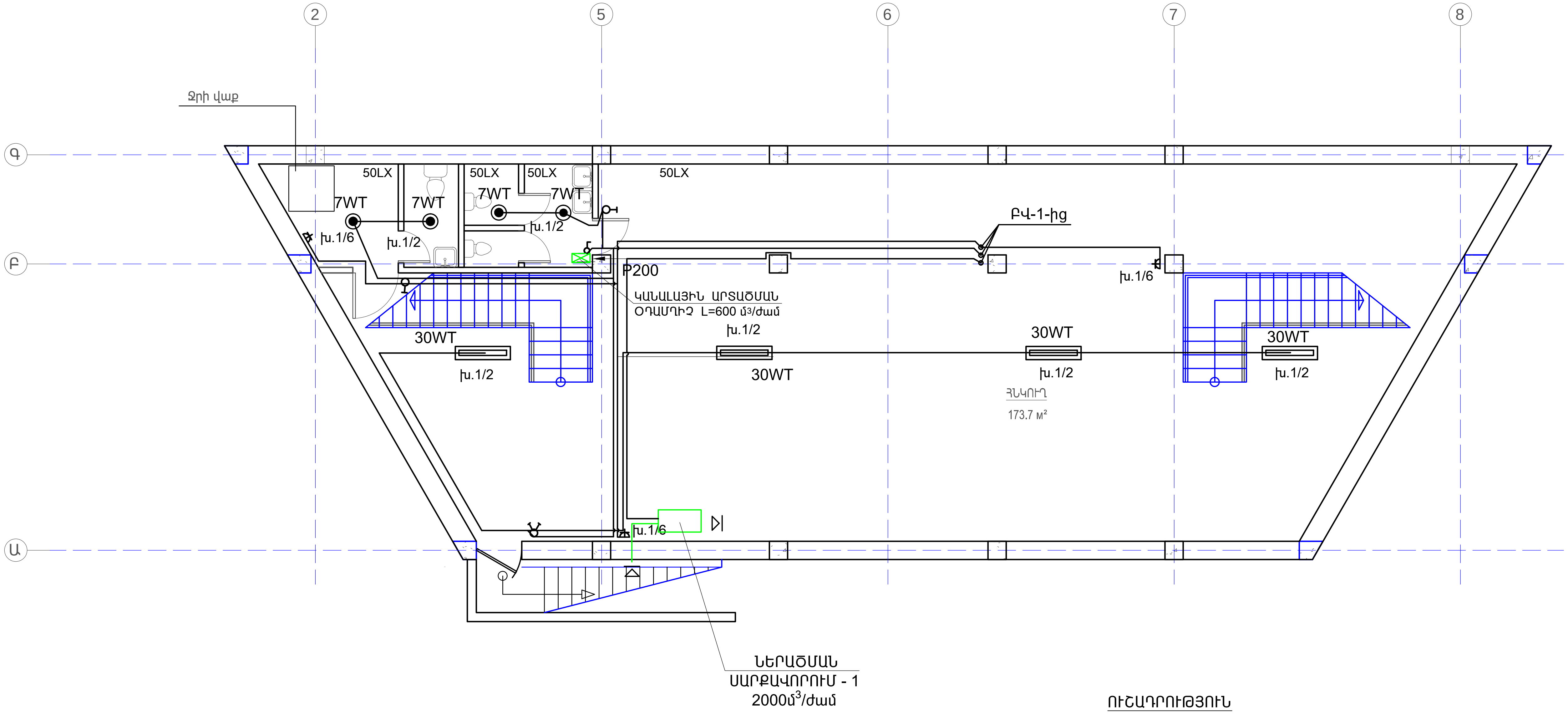

ՊԱՅՄԱՆԱԿԱՆ ՆՇԱՆՆԵՐ

— Վարդակ շտեպսելային երկբևեռ, 3-րդ հողանցման կոնտակտով
— Անջատիչ միաբևեռ մեկստեղնավոր
— Անջատիչ միաբևեռ երկստեղնավոր
— Լուսադիոդային առաստաղային լուսատու
— Լուսադիոդային պատի լուսատու
— Լուսադիոդային ներկառուցվող լուսատու
— Բաշխիչ վահան

ԷԼԵԿՏՐԱՍԱՐՔԱՎՈՐՈՒՄՆԵՐԻ ԲԱՇԽՈՒՄԸ ՊԱՀԱԿԱԿԵՏԻ ՀԱՏԱԿԱԳԾՈՒՄ Մ1:50

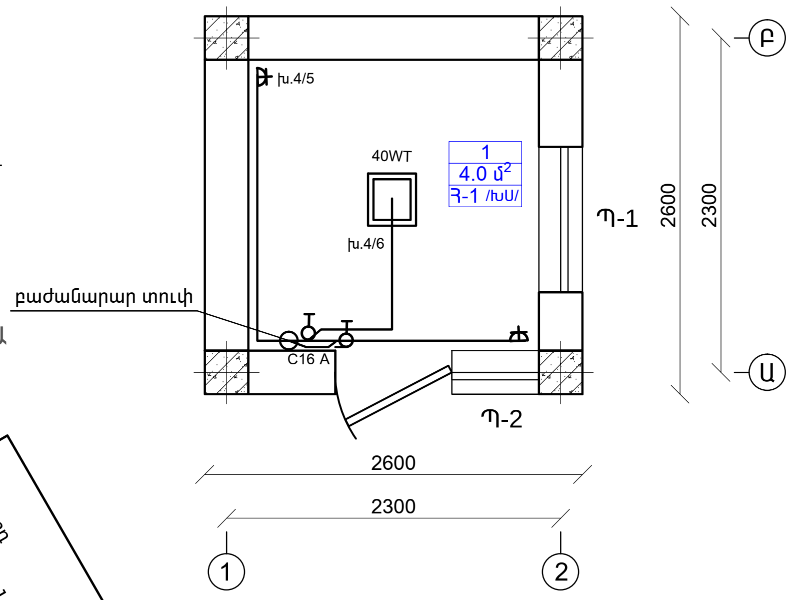

ՈՒՇԱԴՐՈՒԹՅՈՒՆ

Արտաքին լուսավորության գիծը միացնել պահակակետի լուսավորության համար նախատեսված բաժանարար տուփից

ՄԱՆԿԱՊԱՐՏԵԶԻ ՀԱՏԱԿԱԳԾԻ ՍԽԵՄԱ

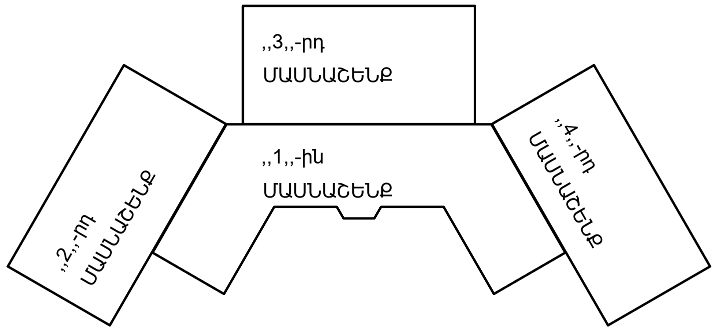

						ՊԱՏՎԻՐԱՏՈՒ՝ Ավշար համայնքի համայնքապետարան			ՀԱՏՈՐ՝ 1
						Նոր մանկապարտեզի կառուցում ՀՀ Արարատի մարզ Ավշար համայնք Մ. Մաշտոցի 27-27/1 հողամաս հասցեում			
ՓՈՓ.	ՄԱՍ. ՔԱՆ.	ԹԵՐԹ	ՓԱՍՏԱԹ.N	ՍՏՈՐԱԳՐ.	ԱՄՍԱԹԻՎ		ՓՈՒԼ	ԹԵՐԹ	ԹԵՐԹԵՐ
							ԱՆ	ԷL-12	
Ստուգեց՝		Ա.Ղուկասյան				ԳԾԱԳՐԻ ԱՆՎԱՆՈՒՄԸ			
ՆԳՃ		Խ.Գրիգորյան				ԼՈՒՍԱՎՈՐՈՒԹՅԱՆ ԵՎ ՈՒԺԱՅԻՆ ԷԼ.ՍԱՐՔԱՎՈՐՈՒՄՆԵՐԻ ԲԱՇԽՈՒՄԸ ՆԿՈՒՂԱՅԻՆ ՀԱՐԿԻ ԵՎ ՊԱՀԱԿԱԿԵՏԻ ՀԱՏԱԿԱԳԾՈՒՄ	ՎԱՆԱՐԽ VANARKH ВАНАРХ		
Նախագծ.		Խ.Գրիգորյան							
Ստուգեց՝		Ա.Ղուկասյան							

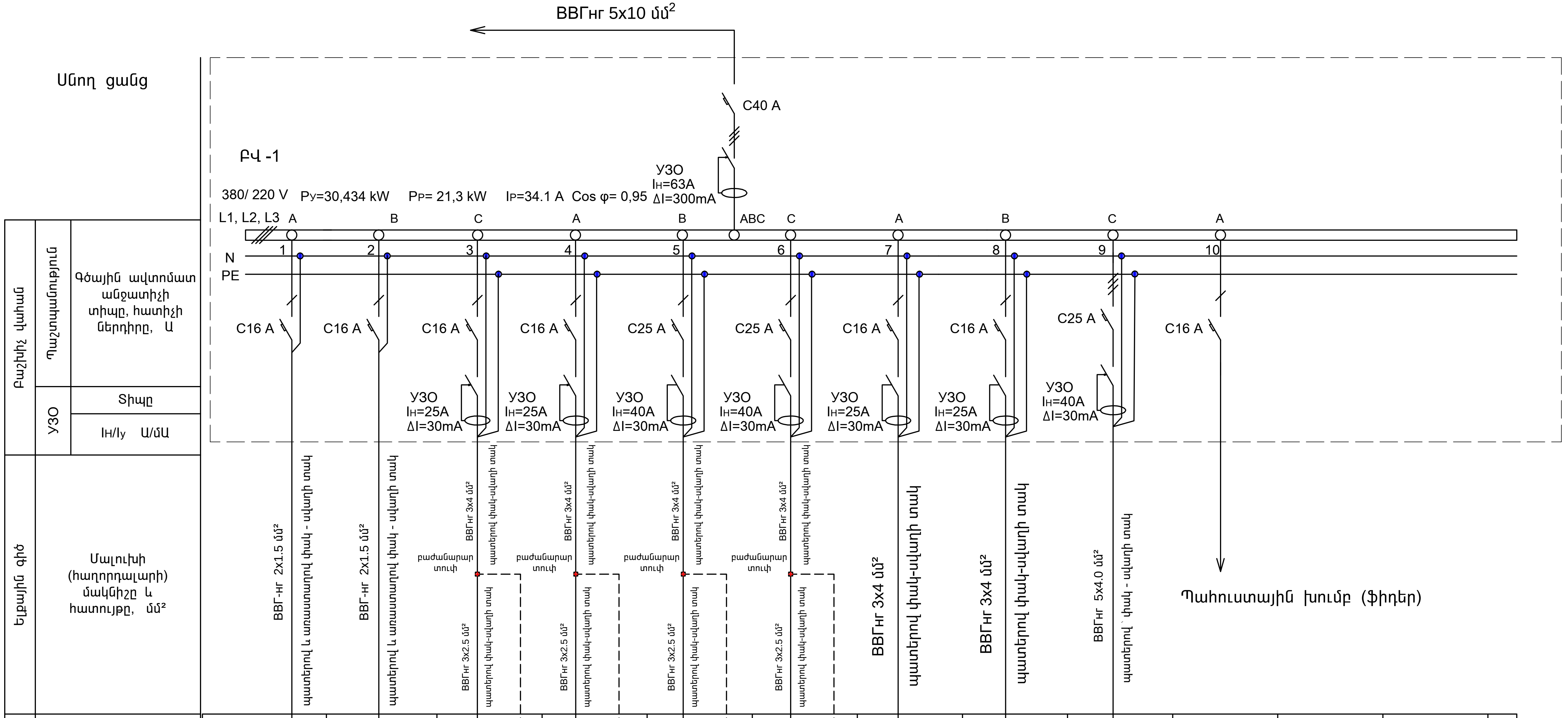

Էլեկտրաընդունիչ														
	Պայմանական նշանը			5 հատ	5 հատ	7 հատ	10 հատ							
	Խմբի № հատակագծում	խ.1/1	խ.1/2	խ.1/3	խ.1/4	խ.1/5	խ.1/6	խ.1/7	խ.1/8	խ.1/9				
	Լարումը, Վ	220	220	220	220	220	220	220	220	380				
	Հզորությունը, կՎտ	1,134	1,4	2,5	2,5	3,5	4,5	2,5	2,5	9,9				
	Հոսանքը, Ա	5,2	6,4	11,4	11,4	15,9	22,7	11,4	11,4	15,9				
	Գծի նշանակությունը	Լուսա-վորություն	Լուսա-վորություն	Վարդակներ (5հատ)	Վարդակներ (5հատ)	Վարդակներ (7հատ)	Վարդակներ (10հատ)	Ջրա-տաքացուցիչ	Ջրա-տաքացուցիչ	Ներածման սարքավորում				
	Սենյակների համարները հատակագծում, հարկը	3,4,5,6 7,43,44,45 46,47	1,2,20,21,22,23 24,26,38,39,40 41,42,նկուղ	45,46	40,41	2,4,5	3,20,22,26 ՆԿ.	44	39	ՆԿՈՒՂ				
	Երկարությունը, մ	474(2x1.5)+14(3x1.5)		20(3x4)+21(3x2.5)	20(3x4)+21(3x2.5)	14(3x4)+38(3x2.5)	30(3x4)+60(3x2.5)	11(3x4)	16(3x4)	30				

ՓՈՓ.	ՄԱՍ. ՔԱՆ.	ԹԵՐԹ	ՓԱՍՏԱԹ.N	ՍՏՈՐԱԳՐ.	ԱՄՍԱԹԻՎ
Ստուգեց՝	Ա.Ղուկասյան				
ՆԳճ	Խ.Գրիգորյան				
Նախագծ.	Խ.Գրիգորյան				
Ստուգեց՝	Ա.Ղուկասյան				

ՊԱՏՎԻՐԱՏՈՒ՝ Ավշար համայնքի համայնքապետարան

ՀԱՏՈՐ՝ 1

Նոր մանկապարտեզի կառուցում
ՀՀ Արարատի մարզ Ավշար համայնք Մ. Մաշտոցի 27-27/1 հողամաս հասցեում

ԳԾԱԳՐԻ ԱՆՎԱՆՈՒՄԸ

ԲՎ-1 ՀԱՇՎԱՐԿԱՅԻՆ ՍԽԵՄԱ

ՓՈՒԼ	ԹԵՐԹ	ԹԵՐԹԵՐ
ԱՆ	ԷL-13	

ՎԱՆԱՐԽ
VANARKH
ВАНАРХ

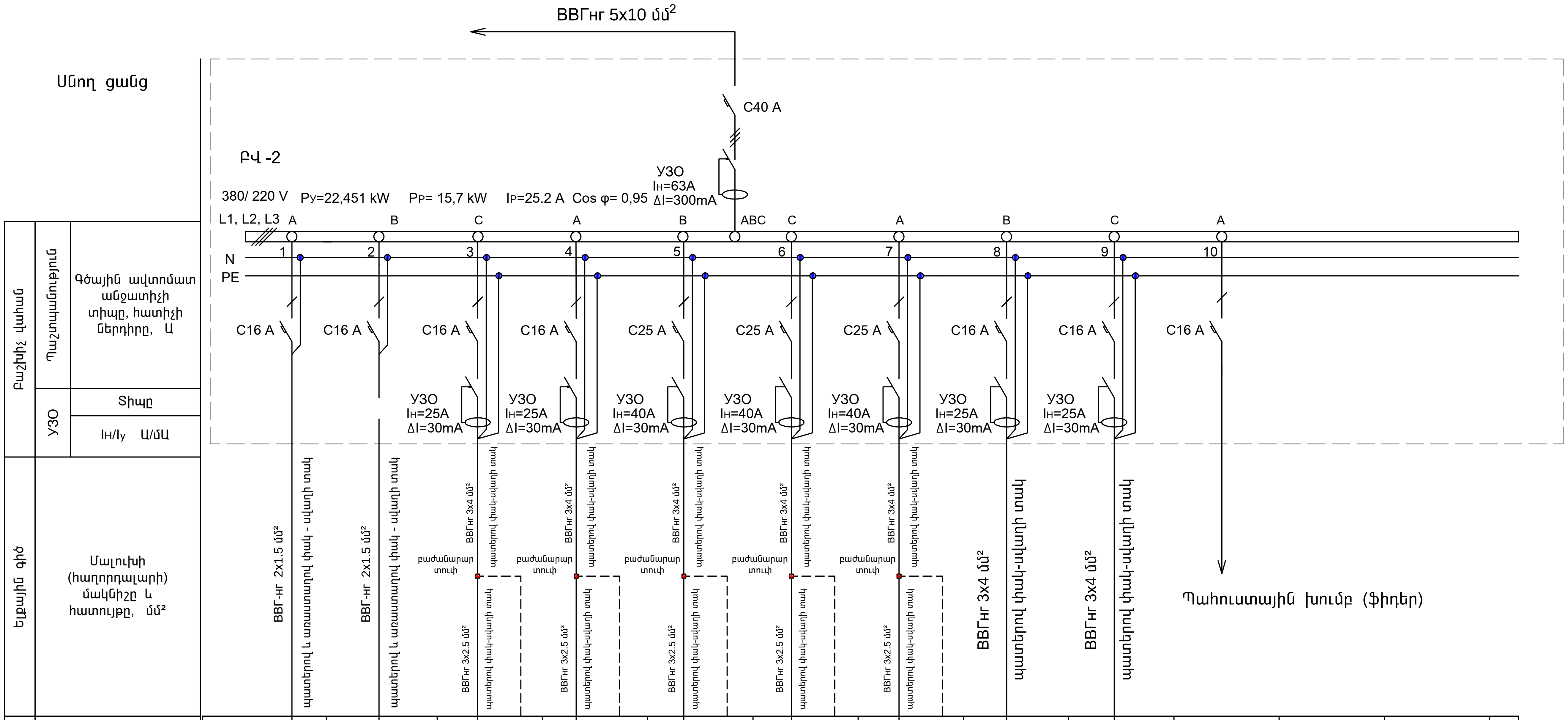

Էլեկտրաընդունիչ												
Պայմանական նշանը			5 հատ	5 հատ	4 հատ	4 հատ	5 հատ					
Խմբի № հատակագծում	խ.2/1	խ.2/2	խ.2/3	խ.2/4	խ.2/5	խ.2/6	խ.2/7	խ.2/8	խ.2/9			
Լարումը, Վ	220	220	220	220	220	220	220	220	220			
Հզորությունը, կՎտ	0,953	0,998	2,5	2,5	4,0	4,0	2,5	2,5	2,5			
Հոսանքը, Ա	4,4	4,6	11,4	11,4	18,2	18,2	11,4	11,4	11,4			
Գծի նշանակությունը	Լուսավորություն	Լուսավորություն	Վարդակներ (5հատ)	Վարդակներ (5հատ)	Վարդակներ՝ (լվածքի մեքենա) (4հատ)	Վարդակներ՝ (արդուկ) (4հատ)	Վարդակներ (5հատ)	Ջրատաքացուցիչ	Ջրատաքացուցիչ			
Սենյակների համարները հատակագծում, հարկը	3,18,19,53 54,55,56,57	11,12,13,14,15 16,17,48,49,50 51,52	55,56	50,51	18,19	16,17	11,12,14,15	54	49			
Երկարությունը, մ	332(2x1.5)+8(3x1.5)		20(3x4)+21(3x2.5)	20(3x4)+21(3x2.5)	10(3x4)+14(3x2.5)	10(3x4)+15(3x2.5)	14(3x4)+20(3x2.5)	18(3x4)	16(3x4)			

ՊԱՏՎԻՐԱՏՈՒ՝ Ավշար համայնքի համայնքապետարան

ՀԱՏՈՐ՝ 1

Նոր մանկապարտեզի կառուցում
ՀՀ Արարատի մարզ Ավշար համայնք Մ. Մաշտոցի 27-27/1 հողամաս հասցեում

ՓՈՓ.	ՄԱՍ. ՔԱՆ.	ԹԵՐԹ	ՓԱՍՏԱԹ.N	ՍՏՈՐԱԳՐ.	ԱՄՍԱԹԻՎ
Ստուգեց՝	Ա.Ղուկասյան				
ՆԳճ	Խ.Գրիգորյան				
Նախագծ.	Խ.Գրիգորյան				
Ստուգեց՝	Ա.Ղուկասյան				

ԳԾԱԳՐԻ ԱՆՎԱՆՈՒՄԸ

ՓՈՒԼ	ԹԵՐԹ	ԹԵՐԹԵՐ
ԱՆ	ԷL-14	

ԲՎ-2 ՀԱՇՎԱՐԿԱՅԻՆ ՍԽԵՄԱ

ՎԱՆԱՐԽ
VANARKH
ВАНАРХ

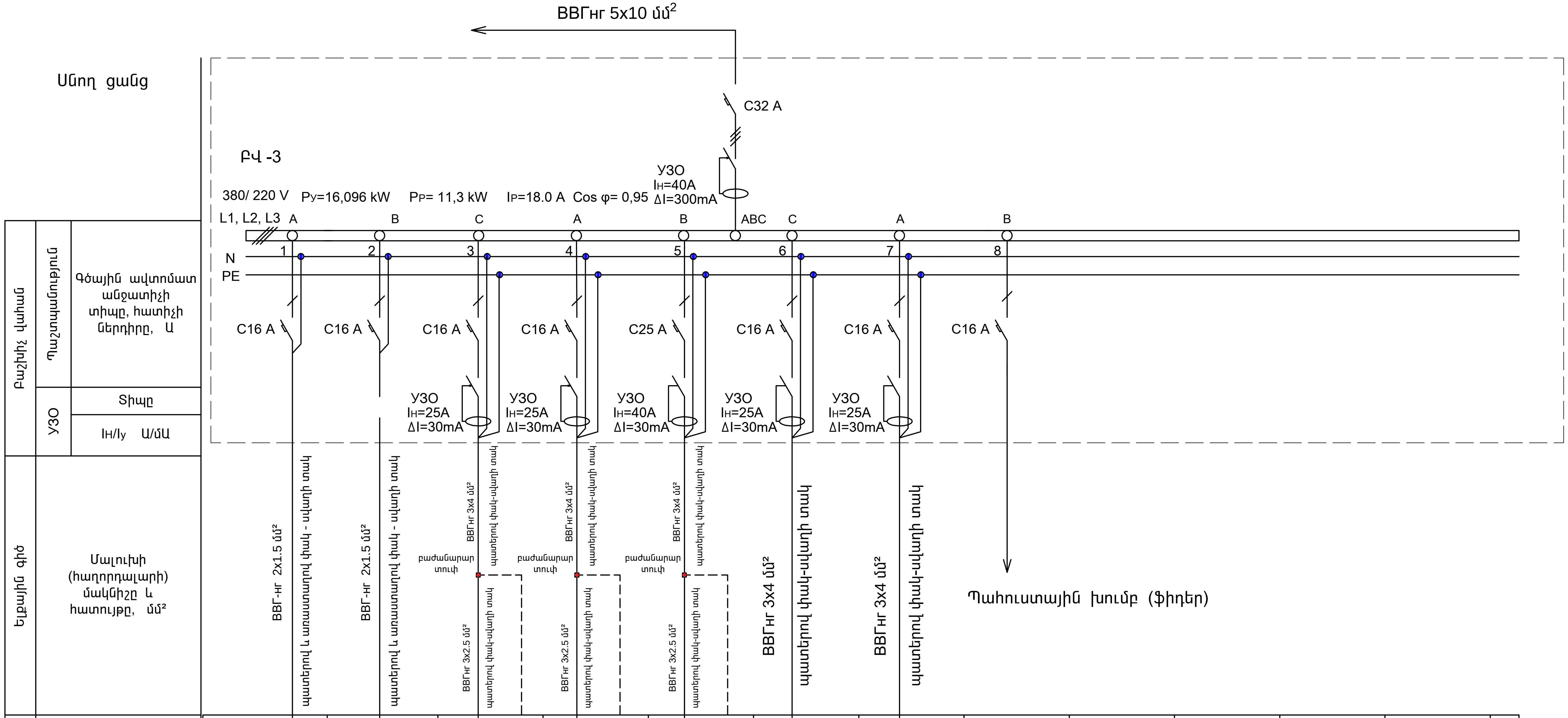

Էլեկտրաընդունիչ

Պայմանական նշանը			5 հատ	5 հատ	8 հատ		
Խմբի № հատակագծում	խ.3/1	խ.3/2	խ.3/3	խ.3/4	խ.3/5	խ.3/6	խ.3/7
Լարումը, Վ	220	220	220	220	220	220	220
Հզորությունը, կՎտ	1,207	0,889	2,5	2,5	4,0	2,5	2,5
Հոսանքը, Ա	5,5	4,1	11,4	11,4	18,2	11,4	11,4
Գծի նշանակությունը	Լուսա-վորություն	Լուսա-վորություն	Վարդակներ (5հատ)	Վարդակներ (5հատ)	Վարդակներ (8հատ)	Ջրա-տաքացուցիչ	Ջրա-տաքացուցիչ
Սենյակների համարները հատակագծում, հարկը	25,27,33,34,35,36 37,59	3,28,29,30,31 32	35,36	30,31	25,27,59	34	29
Երկարությունը, մ	335(2x1.5)+10(3x1.5)		25(3x4)+21(3x2.5)	25(3x4)+21(3x2.5)	15(3x4)+32(3x2.5)	11(3x4)	21(3x4)

ՊԱՏՎԻՐԱՏՈՒ՝ Ավշար համայնքի համայնքապետարան

ՀԱՏՈՐ՝ 1

Նոր մանկապարտեզի կառուցում
ՀՀ Արարատի մարզ Ավշար համայնք Մ. Մաշտոցի 27-27/1 հողամաս հասցեում

ՓՈՓ.	ՔԱՆ. ՔԱՆ.	ԹԵՐԹ	ՓԱՍՏԱԹ.N	ՍՏՈՐԱԳՐ.	ԱՄՍԱԹԻՎ
Կազմեց՝	Ա.Ղուկասյան				
ՆԳՃ	Խ.Գրիգորյան				
Նախագծ.	Խ.Գրիգորյան				
Ստուգեց՝	Ա.Ղուկասյան				

ՓՈՒԼ	ԹԵՐԹ	ԹԵՐԹԵՐ
ԱՆ	ԷL-15	

ԳԾԱԳՐԻ ԱՆՎԱՆՈՒՄԸ

ԲՎ-3 ՀԱՇՎԱՐԿԱՅԻՆ ՍԽԵՄԱ

ՎԱՆԱՐԽ
VANARKH
ВАНАРХ

Սնող ցանց

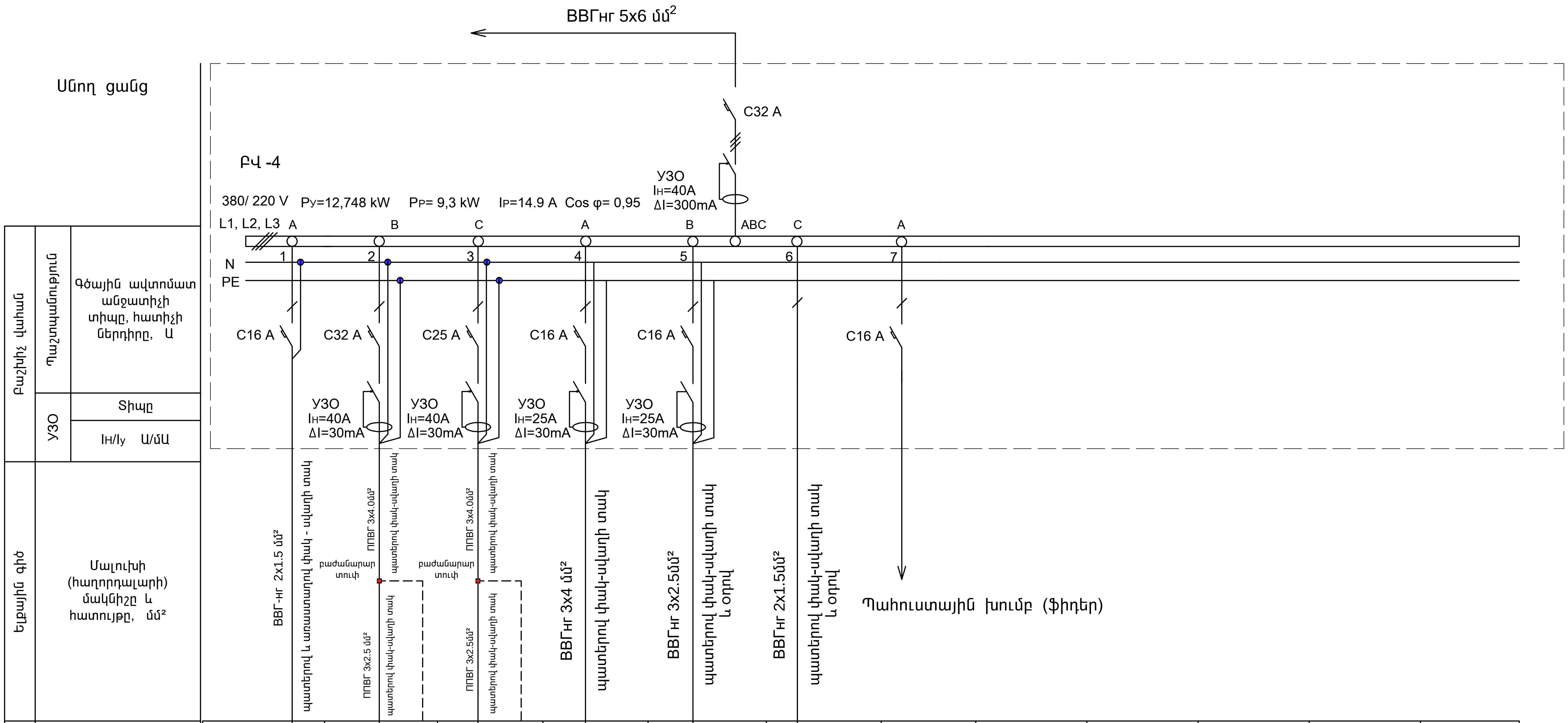

	Պայմանական նշանը		6 հատ	2 հատ									
Էլէկտրաընդունիչ	Խմբի № հատակագծում	խ.4/1	խ.4/2	խ.4/3	խ.4/4	խ.4/5	խ.4/6						
	Լարումը, Վ	220	220	220	220	220	220						
	Հզորությունը, կՎտ	0,248	6,0	4,0	2,5	1,2	0,18						
	Հոսանքը, Ա	1,2	27,3	18,2	11,4	5,5	0,8						
	Գծի նշանակությունը	Լուսա-վորություն	Վարդակներ (6հատ)	Վարդակներ օդափոխություն (2հատ)	Ջրա-տաքացուցիչ	Վարդակներ (2հատ)	Լուսավորություն						
	Սենյակների համարները հատակագծում, հարկը	8,58	8	8	8	պահակակետ	պահակակետ						
	Երկարությունը, մ	44(2x1.5)+2(3x1.5)	18(3x4.0)+20(3x2.5)	4(3x4.0)+14(3x2.5)	8(3x4)	50(3x2.5)	50(2x1.5)						

ՓՈՓ.	ՄԱՍ. ՔԱՆ.	ԹԵՐԹ	ՓԱՍՏԱԹ.N	ՍՏՈՐԱԳՐ.	ԱՄՍԱԹԻՎ
Ստուգեց՝		Ա.Ղուկասյան			
ՆԳՃ		Խ.Գրիգորյան			
Նախագծ.		Խ.Գրիգորյան			
Ստուգեց՝		Ա.Ղուկասյան			

ՊԱՏՎԻՐԱՏՈՒ՝ Ավշար համայնքի համայնքապետարան

ՀԱՏՈՐ՝ 1

Նոր մանկապարտեզի կառուցում
ՀՀ Արարատի մարզ Ավշար համայնք Մ. Մաշտոցի 27-27/1 հողամաս հասցեում

ՓՈՒԼ	ԹԵՐԹ	ԹԵՐԹԵՐ
ԱՆ	ԷL-16	

ԳԾԱԳՐԻ ԱՆՎԱՆՈՒՄԸ

ԲՎ-4 ՀԱՇՎԱՐԿԱՅԻՆ ՍԽԵՄԱ

ՎԱՆԱՐԽ
VANARKH
ВАНАРХ

Հիմնական լրակազմի "ԷՄ" մակնիշի աշխատանքային գծագրերի ամփոփագիր

Թերթ	Անվանում	Ծանոթագր.
1	ԸՆԴՀԱՆՈՒՐ ՏՎՅԱԼՆԵՐ	ԷՄ-1
2	ՍՆՈՂ ՑԱՆՑ 0.4 ԿՎ: ՄԻԱԳԾԱՆԻ ԷԼԵԿՏՐԱՍԽԵՄԱ	ԷՄ-2
3	ԷԼԵԿՏՐԱՍԱՐՔԱՎՈՐՈՒՄՆԵՐԻ ԵՎ ՆՅՈՒԹԵՐԻ ՄԱՍՆԱԳԻՐ (ԷԼԵԿՏՐԱՄԱՏԱԿԱՐԱՐՈՒՄ)	ԷՄ-3
4	ԷԼԵԿՏՐԱՍԱՐՔԱՎՈՐՈՒՄՆԵՐԻ ԵՎ ՆՅՈՒԹԵՐԻ ՄԱՍՆԱԳԻՐ (ԱՐՏԱՔԻՆ ԼՈՒՍԱՎՈՐՈՒԹՅՈՒՆ)	ԷՄ-4
5	ՇԵՆՔԻ ԳԼԽԱՎՈՐ ՀԱՏԱԿԱԳԻԾ Մ :500	ԷՄ-5
6	ԼՈՒՍԱՎՈՐՈՒԹՅԱՆ ՀԵՆԱՍՅՈՒՆԵՐԻ ԱՄՓՈՓԱԹԵՐԹ	ԷՄ-6

Առաջարկվող և վկայակոչվող փաստաթղթերի ամփոփագիր

Նշանակում	Անվանում	Ծանոթագր.
	Առաջարկվող փաստաթղթեր	
	Ուղեգծի հատակագիծը համաձայնություններով:	
	Վկայակոչվող փաստաթղթեր	
СНиП 3.05.06-85	Էլեկտրատեխնիկական սարքավորանքներ:	
5.407-11	Էլեկտրակայանքների հողակցումն ու զրոյակցումը:	

Ընդհանուր ցուցումներ

ՀՀ Արարատի մարզի Ավշար համայնքի մանկապարտեզի էլեկտրասնուցման և արտաքին լուսավորության սույն նախագծի մշակման համար որպես հիմք են ծառայել հետևյալ ելակետային փաստաթղթերը.

ա. էլեկտրամատակարարման տեխնիկական պայմանները

բ. ուղեգծի հատակագիծը համաձայնություններով

գ. նախագծային առաջադրանքը:

Շենքի պահանջվող լարումը` ~ 380/220 V, հզորությունը` 57.6 kW:

Լուսավորության պահանջվող լարումը` ~ 220 V, հզորությունը` 0,18 kW:

Նախագծվող 0.4 կՎ ՄԳ -ի համար համաձայն հաշվարկի ընտրվել է АВВГ-0.66 մակնիշի 4x35մմ^2 հատույթով մալուխ:

Վերջինս ընտրվել է ըստ թույլատրելի հոսանքի և ըստ լարման կորուստի :

0.4 կՎ ՄԳ-ի երկարությունը կազմում է 160մ, որից 10մ-ը մոնտաժվում է ՏԵ -ում, 135մ-ը խրամուղով , 15մ-ը շենքի ներսում` (ՊՎՔ տուփախողովակով պաշտպանված) մինչև սպառիչի 0.4 կՎ մուտքի - բաշխիչ վահան (ВРУ):

Համաձայն ՀՀ կառավարության N961-Ն որոշմամբ հաստատված «էլեկտրական էներգիայի հաղորդաբաշխման վերաբերյալ» տեխնիկական կանոնակարգի (ՏԿ-ի) 19-րդ գլխի 2-րդ կետի խրամուղում մալուխային գծի տեղադրման խորությունը հատակագծման նիշից` ց/լարման գծի համար պետք է լինի ոչ պակաս 0.7մ, փողոցները և հրապարակները հատելիս` անկախ լարումից 1.0 մ, ինչը ապահոված է նախագծում: Նույն ՏԿ-ի 19-րդ գլխի 13-րդ կետի համաձայն ստորգետնյա մալուխային գծերով խողովակաշարերը հատվելիս նրանց միջև հեռավորությունը պետք լինի ոչ պակաս 0.5 մ, ինչը ապահոված է նախագծում;

Նախագծվող ստորգետնյա մալուխային գծի անցկացումը խրամուղով նախատեսվում է համաձայն СНиП 3.05.06-85 շինարարական նորմերի: Մալուխի կորի ներքին շառավիղը պետք է լինի ոչ պակաս, քան մալուխի տրամագծի 15 -պատիկը: Համաձայն СНиП 3.05.06-85 շինարարական նորմերի 3.70 գլխի (և ПУЭ-7 2.383 գլխի) խրամուղում 0.4 կՎ մալուխը ծածկվում է աղյուսով:

Խրամուղու քանդումը նախատեսված է ձեռքով, քանի որ մալուխագիծը անցնում է զուգահեռ գործող մալուխագծին ու կոմունիկացիաներին, կա փոխհատումներ գործող ճարտարագիտական ցանցերի հետ:

Էլեկտրաէներգիայի հաշվառքի համար նախատեսվում է ՏԵ -ի պատին տեղադրել մեկտեղանի պլաստմասսե արկղ, կազմված եռաֆազ երկսակագնային էլեկտրոնային հաշվիչից :

Համաձայն նախագծային առաջադրանքի արտաքին լուսավորության էլեկտրասնուցումը նախատեսվում է իրականացնել պահակակետից` 0.22 kV լարման մալուխային գծով: Լուսատեխնիկական հաշվարկով լուսավորվածությունը կազմում է մոտ 10 LX, որը համապատասխանում է նախագծվող օբյեկտի` պահանջվող լուսավորվածությանը:

Նախագծվող բակային լուսավորության հենասյուներն ընդունված են մետաղական, որոնց պատրաստման համար դիտարկել ԷՄ-6 թերթը:

Համաձայն նախագծային առաջադրանքի պուրակային լուսավորության լուսատուն ընդունված է ,,Шар,, տիպի (30 W LED լամպով): Նախատեսված է 2 հատ հենասյուն` 3-ական լուսատու:

Լուսավորության գծերը նախատեսված են АВВГ-0.66 2x4 մմ² մակնիշի ու հատույթի մալուխային գծով անցկացրած խրամուղով:

Մալուխային գիծը անց է կացվում Ø 50մմ տրամագծի պոլիվինիլ-քլորիդե (ՊՎՔ) խողովակով:

Խրամուղու քանդումը նախատեսված է ձեռքով ;

Հենասյուների հիմքը իրականացնել B12.5 դասի բետոնի լցումով:

Էլեկտրամոնտաժային աշխատանքները անհրաժեշտ է կատարել СНиП 3.05.06-85 շինարարական նորմերի, տեխնիկական կանոնակարգերի և ՀՀ - ում գործող այլ կանոնների ու նորմերի համաձայն, պահպանելով աշխատանքի անվտանգության կանոնները:

Նախագիծը կատարվում է Մ1:500 հանույթի վրա:

Ուշադրությո'ւն` հողային աշխատանքները կատարել միա'յն շահագրգիռ կազմակերպությունների մասնագետների ներկայությամբ:

						ՊԱՏՎԻՐԱՏՈՒ` Ավշար համայնքի համայնքապետարան 6	ՀԱՏՈՐ` 1
						Նոր մանկապարտեզի կառուցում ՀՀ Արարատի մարզ Ավշար համայնք Մ. Մաշտոցի 27-27/1 հողամաս հասցեում	
ՓՈՓ.	ՄԱՍ. ՔԱՆ.	ԹԵՐԹ	ՓԱՍՏԱԹ.N	ՍՏՈՐԱԳՐ.	ԱՄՍԱԹԻՎ		ՓՈՒԼ: ԱՆ / ԹԵՐԹ: ԷՄ-1 / ԹԵՐԹԵՐ:
Ստուգեց`		Ա.Ղուկասյան				ԳԾԱԳՐԻ ԱՆՎԱՆՈՒՄԸ	
ՆԳՃ		Խ.Գրիգորյան				ԸՆԴՀԱՆՈՒՐ ՏՎՅԱԼՆԵՐ	ՎԱՆԱՐԽ VANARKH ВАНАРХ
Նախագծ.		Խ.Գրիգորյան					
Ստուգեց`		Ա.Ղուկասյան					

Սնող ցանց 0.4 կվ: Միագծանի էլեկտրասխեմա

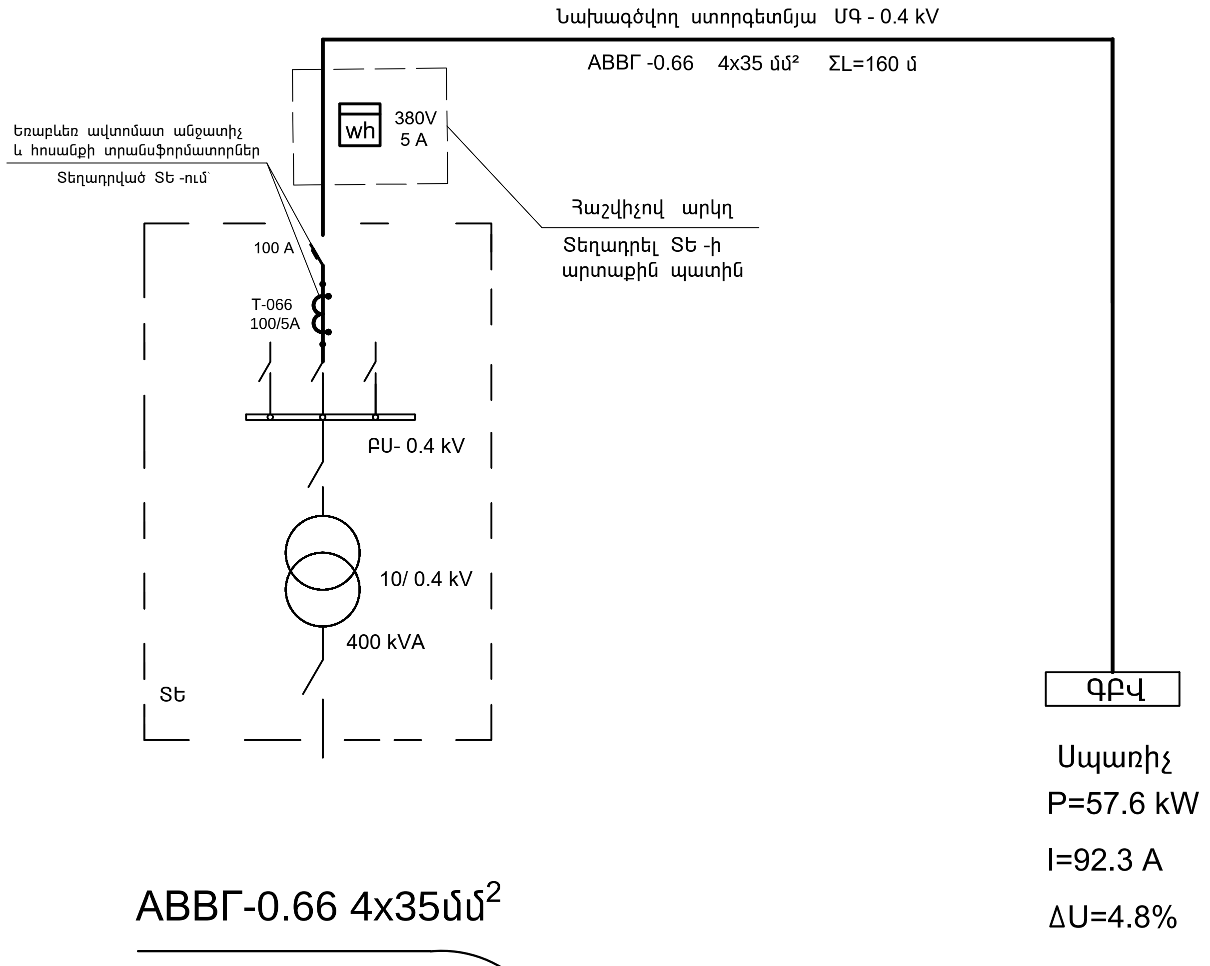

Կտրվածք 1-1
Մ1:10

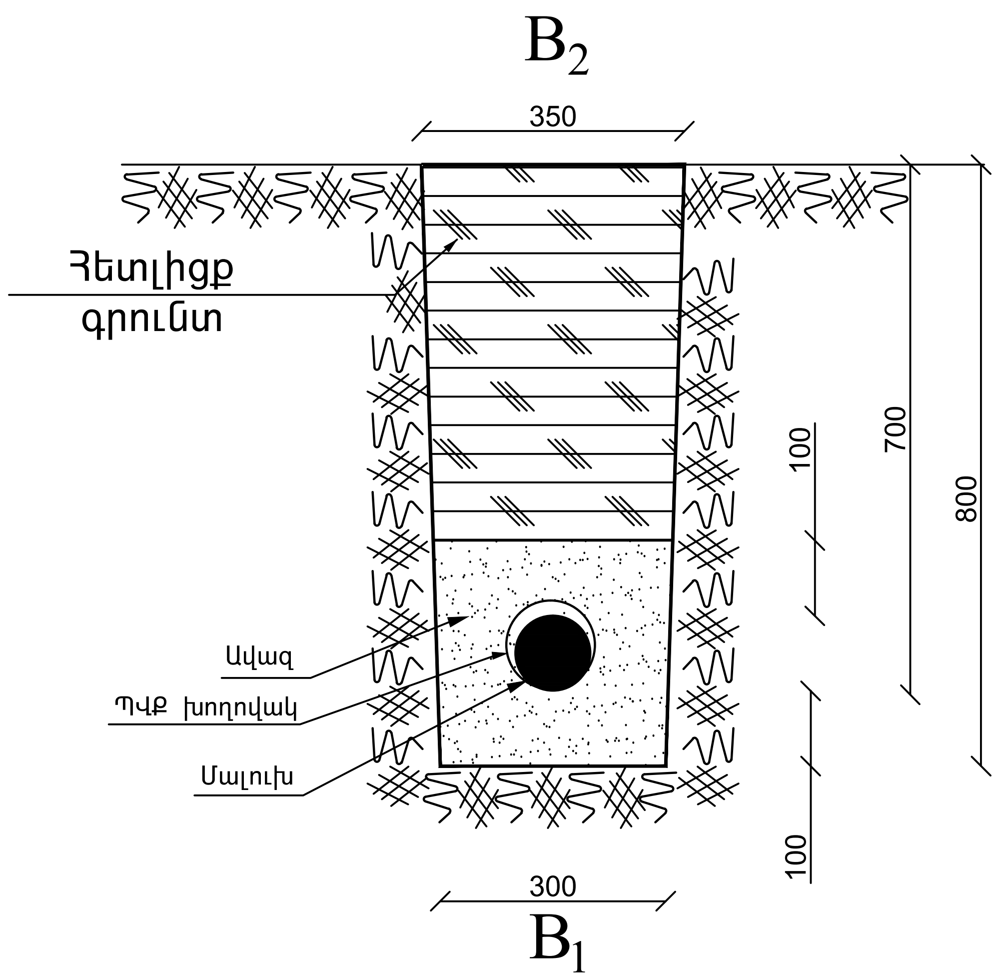

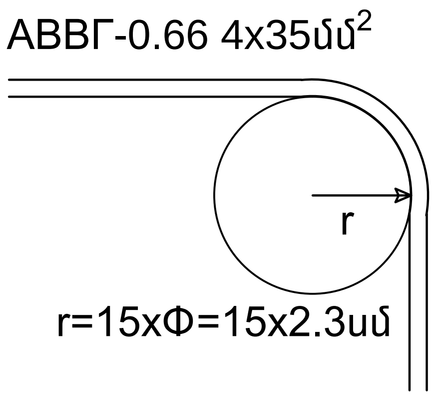

						ՊԱՏՎԻՐԱՏՈՒ` Ավշար համայնքի համայնքապետարան		ՀԱՏՈՐ` 1
						Նոր մանկապարտեզի կառուցում ՀՀ Արարատի մարզ Ավշար համայնք Մ. Մաշտոցի 27-27/1 հողամաս հասցեում		
ՓՈՓ.	ՄԱՍ. ՔԱՆ.	ԹԵՐԹ	ՓԱՍՏԱԹ.N	ՍՏՈՐԱԳՐ.	ԱՄՍԱԹԻՎ		ՓՈՒԼ	ԹԵՐԹ	ԹԵՐԹԵՐ
Ստուգեց`	Ա.Ղուկասյան					ԳԾԱԳՐԻ ԱՆՎԱՆՈՒՄԸ	ԱՆ	ԷՄ-2	
ՆԳճ	Խ.Գրիգորյան					ՍՆՈՂ ՑԱՆՑ 0.4 ԿՎ: ՄԻԱԳԾԱՆԻ ԷԼԵԿՏՐԱՍԽԵՄԱ	ՎԱՆԱՐԽ VANARKH ВАНАРХ		
Նախագծ.	Խ.Գրիգորյան								
Ստուգեց`	Ա.Ղուկասյան								

Հ/Հ	ԱՇԽԱՏԱՆՔԻ ԱՆՎԱՆՈՒՄԸ	ՉԱՓՄԱՆ ՄԻԱՎՈՐ	ՔԱՆԱԿ	ԷԼԵԿՏՐԱՍԱՐՔԱՎՈՐՄԱՆ, ՆՅՈՒԹԻ ԱՆՎԱՆՈՒՄԸ և ՏԻՊԸ	ՉԱՓՄԱՆ ՄԻԱՎՈՐ	ՄԻԱՎՈՐԻ ՔԱՆԱԿԸ	ԸՆԴՀԱՆՈՒՐ ՔԱՆԱԿԸ
1	2	3	4	5	6	7	8
	Ստորգետնյա մալուխագիծ 0.4 կՎ: Խրամուղու փորում 0.4 կՎ մալուխի համար						
1	Խրամուղու փորում 0.8x0.325x135 մ ձեռքով (գործող կոմունիկացիաներին զուգահեռ) III շին. խմբի բնահողում	մ³	35,1				35,1
2	Հետլիցք գրունտով	մ³	22,7				
3	Հանված ավելորդ հողի հարթեցում տեղում	մ³	12,4				
4	Շինարարական աղբի բարձում և տեղափոխում, 3 կմ	մ³	0,5				

0.4 կՎ ստորգետնյա մալուխագծի մոնտաժային աշխատանքներ

5	Խրամուղու մեջ ավազե անկողնու պատրաստում	մ	135	Խրամուղու մեջ ավազե անկողնու պատրաստում 0.25x0.30x135 մ	մ³		10,2
6	ABBГ-0.66 4x35 մմ² 0.72 կգ/մ քաշով ուժային մալուխի ձգում խողովակով խրամուղում	մ	135	Ուժային մալուխ ABBГ-0.66 4x35 մմ² (+4% հավելակցումով) ГОСТ 16442-80	մ		140
				ՊՎՔ խողովակ Ø110մմ	մ		140
7	ABBГ-0.66 4x35 մմ² 0.72 կգ/մ քաշով ուժային մալուխի մոնտաժում ՏԵ -ում՝ 0.4կՎ մալուխային անցումներով	մ	10	Ուժային մալուխ ABBГ-0.66 4x35 մմ² ГОСТ 16442 -80	մ		10,0
8	ABBГ-0.66 4x35 մմ² 0.72 կգ/մ քաշով ուժային մալուխի մոնտաժում օբյեկտում տուփախողովակով	մ	15	Ուժային մալուխ ABBГ-0.66 4x35 մմ² ГОСТ 16442-80	մ		15,0
				ՊՎՔ տուփախողովակ 60x40 մմ	մ		15

Հ/Հ	ԱՇԽԱՏԱՆՔԻ ԱՆՎԱՆՈՒՄԸ	ՉԱՓՄԱՆ ՄԻԱՎՈՐ	ՔԱՆԱԿ	ԷԼԵԿՏՐԱՍԱՐՔԱՎՈՐՄԱՆ, ՆՅՈՒԹԻ ԱՆՎԱՆՈՒՄԸ և ՏԻՊԸ	ՉԱՓՄԱՆ ՄԻԱՎՈՐ		ԸՆԴՀԱՆՈՒՐ ՔԱՆԱԿԸ
1	2	3	4	5	6	7	8
10	ABBГ-0.66 4x35 մմ² ուժային մալուխի ծայրերի միացում հաղորդաձողերին ՏԵ -ում՝ 0.4 կՎ գծային վահանում	հատ	4		հատ		4
11	ABBГ-0.66 4x35 մմ² ուժային մալուխի ծայրերի միացում հոսանքի տրանսֆորմատորներին ՏԵ -ում՝ 0.4 կՎ գծային վահանում	հատ	16		հատ		16
12	Ավտոմատ անջատիչի տեղադրում ՏԵ -ում՝ 0.4 կՎ գծային վահանում	հատ	1	Եռաբևեռ ավտոմատ անջատիչ U~380 V, I_H =100 A,	հատ		1
13	Հոսանքի տրանսֆորմատորների տեղադրում ՏԵ -ում՝ 0.4 կՎ գծային վահանում	լր-զմ	1	Հոսանքի տրանսֆորմատոր U_H ~660 V, n_T=100/5 A T-0.66 У3	հատ	3	3
14	Հաշվիչի արկղի տեղադրում ՏԵ -ի պատին	հատ	1	Եռաֆազ հաշվիչի պլաստմասսե արկղ 1- տեղանոց	հատ		1
				Հեդյուս d=14 մմ	հատ		4
15	Հաշվիչի տեղադրում հաշվիչի արկղում	լր-զմ	1	էլեկտրական հաշվիչ եռաֆազ էլեկտրոնային, երկսակագնային 380 V, 5 A	հատ	1	1
16	KBBГ 10x2.5 մմ² ստուգողական մալուխի ծայրերի մշակում	հատ	2	KBBГ 10x2.5 մմ² ստուգողական մալուխ ГОСТ 1508-78*E	մ		10
17	KBBГ 10x2.5 մմ² ստուգողական մալուխի ծայրերի միացում	հատ	18	Ճարմանդ	հատ		15
18	ABBГ-0.66 4x35 մմ² ուժային մալուխի ծայրերի միացում սարքավորումներին սպառիչի վահանում	հատ	4		հատ		4

*) Մասնագրերում բերված էլեկտրասարքավորումների տիպերը ընդունել պայմանական, դրանք ձեռք բերելիս առաջնորդվել սույն մասնագրերում նշված տեխնիկական տվյալներով:

Փոփ.	Մաս. քան.	Թերթ	Փաստաթ.N	Ստորագր.	Ամսաթիվ
Ստուգեց՝		Ա.Ղուկասյան			
ՆԳճ		Խ.Գրիգորյան			
Նախագծ.		Խ.Գրիգորյան			
Ստուգեց՝		Ա.Ղուկասյան			

ՊԱՏՎԻՐԱՏՈՒ՝ Ավշար համայնքի համայնքապետարան

ՀԱՏՈՐ՝ 1

Նոր մանկապարտեզի կառուցում
ՀՀ Արարատի մարզ Ավշար համայնք Մ. Մաշտոցի 27-27/1 հողամաս հասցեում

Փուլ	Թերթ	Թերթեր
ԱՆ	ԷՄ-3	

ԳԾԱԳՐԻ ԱՆՎԱՆՈՒՄԸ

ԷԼԵԿՏՐԱՍԱՐՔԱՎՈՐՈՒՄՆԵՐԻ և ՆՅՈՒԹԵՐԻ ՄԱՍՆԱԳԻՐ (ԷԼԵԿՏՐԱՄԱՏԱԿԱՐԱՐՈՒՄ)

ՎԱՆԱՐԽ VANARKH ВАНАРХ

Հ/Հ	Անվանում Տեխնիկական տվյալներ	Նշանակում Տիպ Մակնիշ	Չ/մ	Քանակ	Ծանոթագր.
	1.1 Պուրակային լուսավորություն: Էլ.մոնտաժային աշխատանքներ				
1	Լուսատու պսակադիր - պուրակային d=400 մմ	Шар	հատ	6	
2	LED լամպ , ~220 V, 30 W, 2850LM, 5000K		հատ	6	
3	Հենասյուն մետաղական, կազմված.		լր-զմ	2	2-հատ 3-լուսատու
	3.1 կանգնակ - խողովակ պողպատե	ГОСТ 10704-91	հատ	2	
	կտրվ. Ø 60x3.0 մմ L=3.5 մ		մ/կգ	7.0/30,0	
	3.2 պաշտպանիչ - խողովակ պողպատե	ГОСТ 10704-91	հատ	2	
	կտրվ. Ø 76x3.0 մմ L=1.5 մ		մ/ կգ	3.0/ 17.0	
	3.3 կրոնշտեյն - խողովակ պողպատե	ГОСТ 10704-91	հատ	6	
	կտրվ. Ø 33x3.0 մմ L=1.0 մ		մ/ կգ	6/ 14,0	
	3.4 վրադիր տարր - պողպատե թերթ	ГОСТ 19903-74*	հատ	2	
	կտրվ. D=65 մմ c=4 մմ		մ²/կգ	0,01/0,5	
	3.5 Խարիսխ - կլոր պողպատ		հատ	4	
	կտրվ. Ø16 մմ L=0.3 մ n=2		մ/ կգ	1,2/2,0	**m_1=1.58** կգ
4	Տուփ բաժանարար	У994	հատ	2	
5	Հենասյուների ներկում (յուղաներկով 2-անգամ)		մ²	4.0	
6	Հաղորդալար ալյումինե ջիղերով, ՊՎՔ մեկուսացումով, կտրվ. 2x2.5 մմ²	АППВ гост 6323-79	մ	12	լուսատուների լիցքավորման

	Հողային աշխատանքներ, հենասյուների տեղադրում գրունտում				
7	Փոսորակի քանդում, 3-րդ կարգի գրունտ		մ³	0,25	
8	Հենասյան հիմք՝ բետոնի լցումով	B12.5	մ³	0,25	
9	Ավելացած գրունտի հարթեցում տեղում		մ³	0,25	

Հ/Հ	ԱՇԽԱՏԱՆՔԻ ԱՆՎԱՆՈՒՄԸ	ՉԱՓՄԱՆ ՄԻԱՎՈՐ	ՔԱՆԱԿ	ԷԼԵԿՏՐԱՍԱՐՔԱՎՈՐՄԱՆ, ՆՅՈՒԹԻ ԱՆՎԱՆՈՒՄԸ և ՏԻՊԸ	ՉԱՓՄԱՆ ՄԻԱՎՈՐ	ՄԻԱՎՈՐԻ ՔԱՆԱԿԸ	ԸՆԴՀԱՆՈՒՐ ՔԱՆԱԿԸ
1	2	3	4	5	6	7	8
	1.2. Ստորգետնյա մալուխագիծ 0.22 կՎ: Խրամուղու փորում 0.22 կՎ մալուխի համար						
1	Խրամուղու փորում 0.8x0.325x15 մ ձեռքով	մ³	3,9				3,9
2	Հետլիցք գրունտով	մ³	2,7				5,2
3	Հանված ավելորդ հողի փռում տեղում	մ³	1,2				2,1
	0.22 կՎ ստորգետնյա մալուխագծի մոնտաժային աշխատանքներ						
4	Խրամուղու մեջ ավազե անկողնու պատրաստում	մ	15	Խրամուղու մեջ ավազե անկողնու պատրաստում 0.25x0.30x15 մ	մ³		1,2
5	АВВГ-0.66 2x4 մմ² 0.12 կգ/մ քաշով ուժային մալուխի ձգում խրամուղում՝ ՊՎՔ խողովակով	մ	15	Ուժային մալուխ АВВГ-0.66 2x10 մմ² ГОСТ 16442-80	մ		15,0
				ՊՎՔ խողովակ Ø 50մմ	մ		15,0
6	АВВГ-0.66 2x4 մմ² 0.12 կգ/մ քաշով ուժային մալուխի ձգում պաշտպանիչ խողովակով՝ 2x2 մ	մ	4	Ուժային մալուխ АВВГ-0.66 2x10 մմ² ГОСТ 16442-80	մ		4,0
7	АВВГ-0.66 2x4 մմ² 0.12 կգ/մ քաշով ուժային մալուխի մոնտաժում սնման կետում՝ տուփախողովակով	մ	3	Ուժային մալուխ АВВГ-0.66 2x10 մմ² ГОСТ 16442-80	մ		3,0
				Տուփախողովակ 16x16 մմ			
8	Ավտոմատ անջատիչի տեղադրում պահակակետում			Երկբևեռ ավտոմատ անջատիչ U~220 V, I_H =16 A,	հատ		1

ՓՈՓ.	ՄԱՍ. ՔԱՆ.	ԹԵՐԹ	ՓԱՍՏԱԹ.N	ՍՏՈՐԱԳՐ.	ԱՄՍԱԹԻՎ
Ստուգեց՝	Ա.Ղուկասյան				
ՆԳՃ	Խ.Գրիգորյան				
Նախագծ.	Խ.Գրիգորյան				
Ստուգեց՝	Ա.Ղուկասյան				

ՊԱՏՎԻՐԱՏՈՒ՝ Ավշար համայնքի համայնքապետարան

ՀԱՏՈՐ՝ 1

Նոր մանկապարտեզի կառուցում
ՀՀ Արարատի մարզ Ավշար համայնք Մ. Մաշտոցի 27-27/1 հողամաս հասցեում

ՓՈՒԼ	ԹԵՐԹ	ԹԵՐԹԵՐ
ԱՆ	ԷՄ-4	

ԳԾԱԳՐԻ ԱՆՎԱՆՈՒՄԸ

ԷԼԵԿՏՐԱՍԱՐՔԱՎՈՐՈՒՄՆԵՐԻ ԵՎ ՆՅՈՒԹԵՐԻ ՄԱՍՆԱԳԻՐ (ԱՐՏԱՔԻՆ ԼՈՒՍԱՎՈՐՈՒԹՅՈՒՆ)

ՎԱՆԱՐԽ
VANARKH
ВАНАРХ

ԱՎՇԱՐ ՀԱՄԱՅՆՔԻ ՄԱՆԿԱՊԱՐՏԵԶԻ ԳԼԽԱՎՈՐ ՀԱՏԱԿԱԳԻԾ Մ 1:500

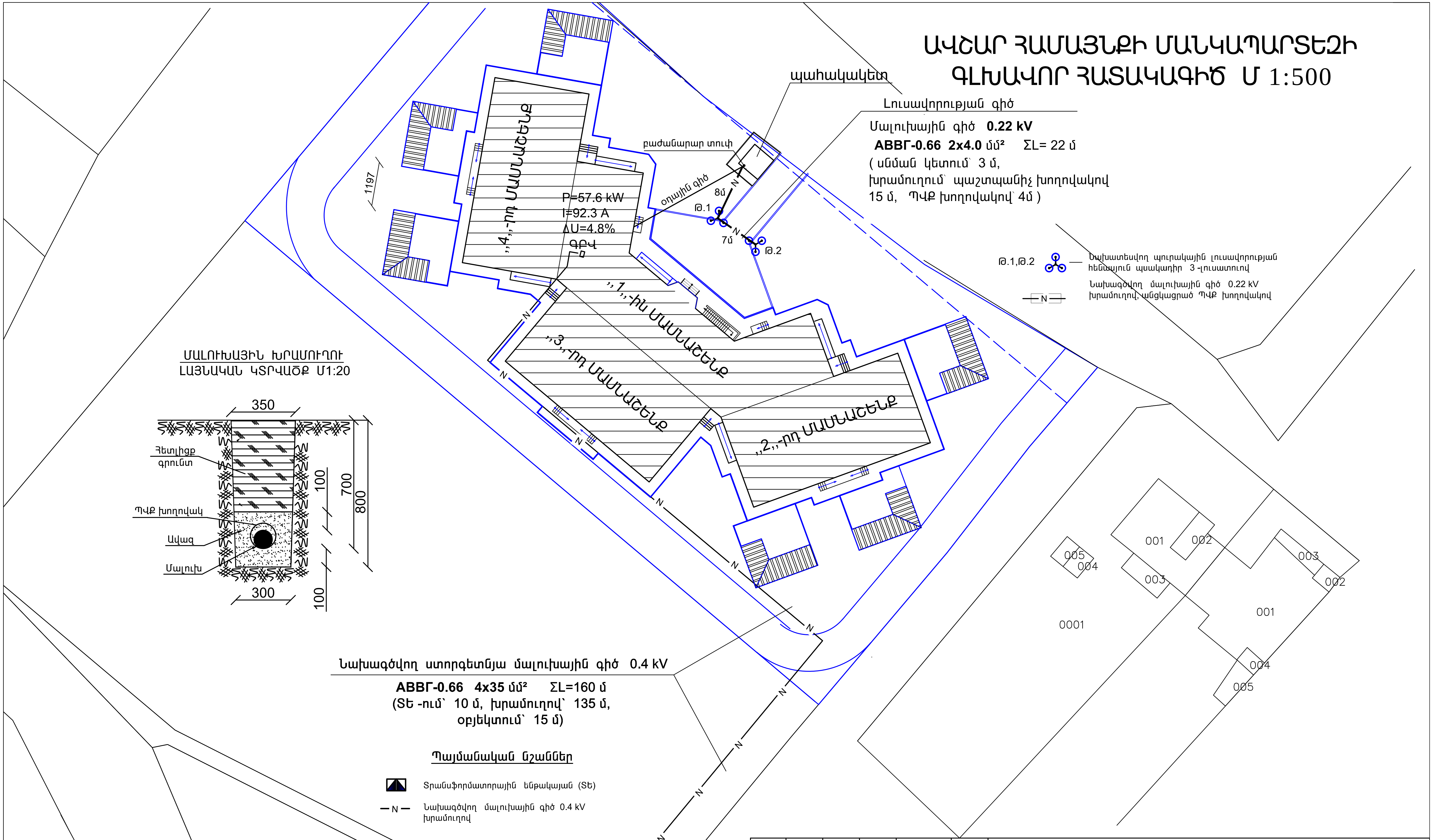

ՊԱՏՎԻՐԱՏՈՒ՝ Ավշար համայնքի համայնքապետարան

ՀԱՏՈՐ՝ 1

Նոր մանկապարտեզի կառուցում
ՀՀ Արարատի մարզ Ավշար համայնք Մ. Մաշտոցի 27-27/1 հողամաս հասցեում

ՓՈՓ.	ՄԱՍ. ՔԱՆ.	ԹԵՐԹ	ՓԱՍՏԱԹ.N	ՍՏՈՐԱԳՐ.	ԱՄՍԱԹԻՎ
Ստուգեց՝	Ա.Ղուկասյան				
ՆԳԾ	Խ.Գրիգորյան				
Նախագծ.	Խ.Գրիգորյան				
Ստուգեց՝	Ա.Ղուկասյան				

ԳԾԱԳՐԻ ԱՆՎԱՆՈՒՄԸ

ԱՎՇԱՐ ՀԱՄԱՅՆՔԻ ՄԱՆԿԱՊԱՐՏԵԶԻ ԳԼԽԱՎՈՐ ՀԱՏԱԿԱԳԻԾ

ՓՈՒԼ	ԹԵՐԹ	ԹԵՐԹԵՐ
ԱՆ	ԷՄ-5	

ՎԱՆԱՐԽ VANARKH ВАНАРХ

Տեղամասի համարը	Հենասյան համարը գլխավոր հատակա-գծում	Հենասյան կանգնակը			Պաշտպանիչ կանգնակ			Կրոնշտեյն			Լուսատու լամպ			Տուփ բաժանարար			Հաղորդալար լուսատուի միացման, АППВ կտրվ. 2x2.5 մմ²	
		Տիպ	Քանակը, հատ/մ		Տիպ	Քանակը, հատ/մ		Տիպ	Քանակը, հատ/մ		Տիպ	Քանակը, հատ		Տիպ	Քանակը, հատ			
			1 հենասյան համար	ընդամենը		1 հենասյան համար	ընդամենը		1 հենասյան համար	ընդամենը		1 հենասյան համար	ընդամենը		1 հենասյան համար	ընդամենը	1 հենասյան համար մ	ընդամենը մ
Դիրք		1			2			3			4			5			6	
1	Թ.1.... Թ.2	խողովակ պողպատե Ø 60x3,0 m₁=4.22 կգ	1/3.5	2/7,0	խողովակ պողպատե Ø 76x3.0 m₁=5.40 կգ	1/1.5	2/3,0	խողովակ պողպատե Ø 33x3.0 m₁=2.22 կգ	3/3.0	6/6,0	Պսակադիր լուսատու Шар LED լամպ 30 W	3	6	У994	1	2	6.0	12

Լուսավորության հենասյան ընդհանուր տեսքը

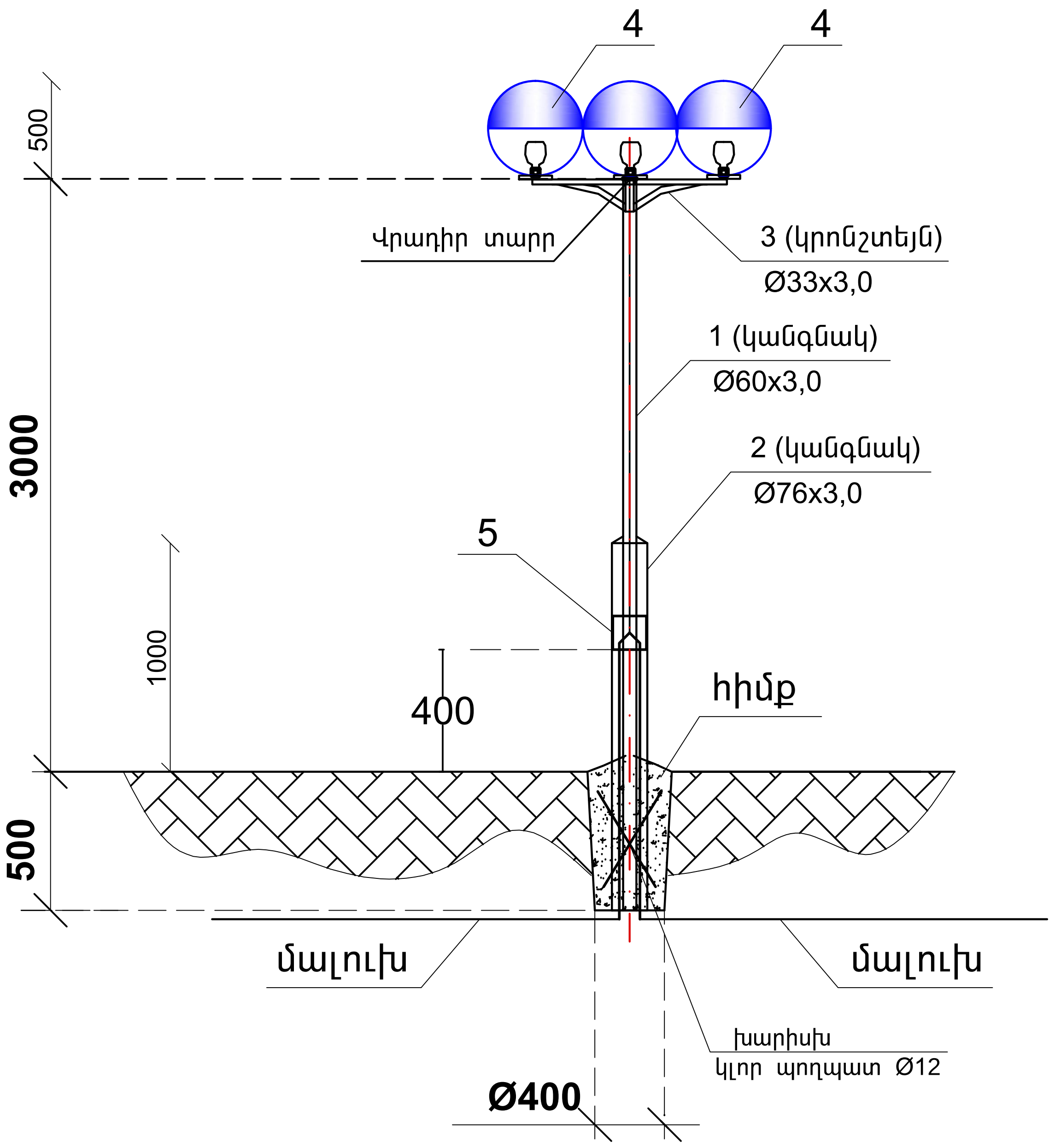

Ծանոթագրություններ

1. Հենասյուները ընդունված են մետաղե, կանգնակը՝ պողպատե խողովակից **ГОСТ 10704-91:**
2. Հենասյան մասերի (կանգնակ, բաժանարար տուփ, պաշտպանիչ խողովակներ) միացումները իրականացնել եռակցումով:
3. Հենասյուները ներկել (յուղաներկով) 2-անգամ:
4. Հենասյան հիմքը իրականացնել B7.5 մակնիշի բետոնի լցումով:
5. Սույն գծագրով իրագործել հենասյան պատրաստումը, տեղադրումը և էլեկտրամոնտաժը:

Հողային աշխատանքներ

Հ/Հ	Անվանում	Չ/մ	Քանակ	
			1սյան համար	ընդամենը
1	Փոսորակի քանդում	մ³	0.125	0.25
1	Հենասյան հիմք՝ **B12.5** մակնիշի բետոնի լցումով	մ³	0.125	0.25

ՊԱՏՎԻՐԱՏՈՒ՝ Ավշար համայնքի համայնքապետարան						ՀԱՏՈՐ՝ 1	
Նոր մանկապարտեզի կառուցում ՀՀ Արարատի մարզ Ավշար համայնք Մ. Մաշտոցի 27-27/1 հողամաս հասցեում							
ՓՈՓ.	ՍԱՄ. ՔԱՆ.	ԹԵՐԹ	ՓԱՍՏԱԹ.N	ՍՏՈՐԱԳՐ.	ԱՄՍԱԹԻՎ	ՓՈՒԼ	ԹԵՐԹ	ԹԵՐԹԵՐ
						ԱՆ	ԷՄ-6	
Ստուգեց՝	Ա.Ղուկասյան		ԳԾԱԳՐԻ ԱՆՎԱՆՈՒՄԸ				
ՆԳՏ	Խ.Գրիգորյան		ԼՈՒՍԱՎՈՐՈՒԹՅԱՆ ՀԵՆԱՍՅՈՒՆԵՐԻ ԱՄՓՈՓԱԹԵՐԹ			ՎԱՆԱՐԽ VANARKH ВАНАРХ	
Նախագծ.	Խ.Գրիգորյան						
Ստուգեց՝	Ա.Ղուկասյան						